DILIGÈNCIA per fer constar que aquest Projecte va ser APROVAT INICIALMENT pel Consell General del Consorci Urbanístic del Centre Direccional de Cerdanyola del Vallès en la seva sessió de 21 de juliol.
La secretària del Consell, María del Mar Blasi Reventós

Fecha: 2025.07.31 09:24:12 +02'00'

PARCDEL'ALBA
BARCELONA SYNCHROTRON PARK

PROJECTE D'URBANITZACIÓ E1: PASSEIG DELS GORGS AL PARC DE L'ALBA DE CERDANYOLA DEL VALLÈS

PROJECTE EXECUTIU

TOM V.
DOC. 2. DOCUMENTACIÓ GRÀFICA
PLÀNOLS 16 A 25



AUTORS

35044424Z NORBERT TORRES (R: B60452430) Firmado digitalmente por 35044424Z NORBERT TORRES (R: B60452430) Fecha: 2025.07.14 19:45:47 +02'00'

Norbert Torres i Pugès
Eng. Camins, Canals i Ports

37281707H JAIME FLETA (R: B61861605) Firmado digitalmente por 37281707H JAIME FLETA (R: B61861605) Fecha: 2025.07.15 13:46:29 +02'00'

Jaume Fleta Abadal
Eng. Camins, Canals i Ports

Maria Caelles Firmado digitalmente por Maria Caelles
Nombre de reconocimiento (DN): cn=Maria Caelles, o=-, ou=Dopec, email=mcaelles@dopec.com, c=ES
Fecha: 2025.07.14 19:26:29 +02'00'

Maria Caelles Lacasta
Eng. Camins, Canals i Ports

Dopec

PROJECTS FACILITIES & MANAGEMENT

Juliol 2025

ÍNDEX DEL PROJECTE

ÍNDEX DEL PROJECTE

TOM I

DOCUMENT NÚM. 1. MEMÒRIA I ANNEXOS

Memòria
Annex 01. Adaptació al Planejament
Annex 02. Reportatge fotogràfic
Annex 03. Topografia
Annex 04. Geotècnia
Annex 05. Arqueologia
Annex 06. Traçat
Annex 07. Pla de terres
Annex 08. Clavegueram
Annex 09. Actuacions a la llera del torrent de Magrans o dels Gorgs
Annex 10. Ferms i paviments
Annex 11. Estructures
Annex 12. Serveis existents i afectats
Annex 13. Projecte soterrament línies elèctriques AT

TOM II

Annex 14. Xarxes subministrament de serveis
Annex 15. Xarxa d'enllumenat públic
Annex 16. Xarxa de tubulars per la instal·lació de punts de càrrega de vehicles elèctrics
Annex 17. Xarxa de reg
Annex 18. Senyalització i Semaforització
Annex 19. Coordinació de serveis
Annex 20. Expropiacions
Annex 21. Arbrat d'alineació i jardineria
Annex 22. Mobiliari
Annex 23. Estudi mobilitat
Annex 24. Desviaments provisional de trànsit
Annex 25. Protecció civil
Annex 26. Annex ambiental
Annex 27. Annex Seguretat i Salut
Annex 28. Pla de control de qualitat
Annex 29. Pla de gestió de residus
Annex 30. Justificació de preus
Annex 31. Pla d'obres
Annex 32. Pressupost per al Coneixement de l'Administració

TOM III

DOCUMENT Nº 2. DOCUMENTACIÓ GRÀFICA

01. Situació i índex
02. Emplaçament
03. Topografia
04. Planta general
05. Urbanització
  05.A. Planta proposta
  05.B. Planta superposició
  05.C. Seccions
  05.D. Zones de detall
  05.E. Zones jocs infantils
  05.F. Zones esportives
06. Planta d'enderrocs, treballs previs i zones de treball
  06.A. Planta d'enderrocs
  06.B. Precàrregues i sanetjos
  06.C. Zones de treball i riscos laborals i ambientals
07. Traçat
  07.A. Planta d'eixos
  07.B. Planta cotes, punts alts i baixos
  07.C. Planta grading
  07.D. Perfils longitudinals
  07.E. Perfils transversals
  07.F. Perfils transversals conjunt
08. Replanteig
  08.A. Definició geomètrica vials
  08.B. Definició geometria parcel·les
09. Moviment de terres
  09.A. Vials
  09.B. Parcel·les

TOM IV

10. Pavimentació
  10.A. Planta
  10.B. Planta d'encintats
  10.C. Detalls
11. Xarxa residuals
  11.A. Estat actual
  11.B. Proposta
  11.C. Perfils longitudinals
12. Xarxa de pluvials
  12.A. Estat actual
  12.B. Proposta
  12.C. Perfils longitudinals
  12.D. SUDS
  12.E. Detalls
13. Coordinació de les xarxes de pluvials i residuals

14. Actuacions a la llera del torrent de Magrans o dels Gorgs
14.A. Actuacions prèvies torrent
14.B. Proposta d'actuacions
14.C. Traçat torrent
14.D. Estructures
14.E. Mesures correctores
15. Estructures
15.A. Planta general
15.B. Viaducte V-7.1
15.C. Estrep eix E
15.D. Viaducte V-F.1
15.E. Viaducte V-Gb .Pont Boters
15.F. Mur Cami 08
15.G. Mur Cami 09
15.H. Mur gabions eix C
15.I. Mur eix Gd (Zona estada I)
15.J. Detalls murs

TOM V

16. Enllumenat
16.A. Planta
16.B. Detalls
17. Serveis existents i afectats
17.A Serveis Afectats
17.B Serveis Afectats. Coordinació
17.C Edistribució. Alta Tensió
17.D Edistribució. Mitja Tensió Provisional
17.E Edistribució. Mitja Tensió Definitiva
17.F Edistribució. Baixa Tensió
17.G Telefònica
17.H CTTI
17.I Operador de F.O. DIGI
17.J Operador de FO. Colt Telecom
17.K Operador de FO. Jazztel i Orange
17.L Operador de FO. Vodafone-Ono
17.M Nedgia. Canonada de gas
17.N Exolum. Oleducte
17.O Agbar. Aigua Potable
17.P EMMSA. Clavegueram
18. Xarxes subministrament de serveis
18.A. Xarxa d'abastament d'aigua
18.B. Xarxa d'aigua regenerada
18.C. Xarxa elèctrica MT
18.D. Xarxa elèctrica BT
18.E. Xarxa de gas
18.F. Xarxa de telecomunicacions
18.G. Coordinació Serveis
19. Arbrat d'alineació, jardineria i xarxa reg
19.A. Plantació existent i afectacions
19.B. Plantació arbrat
19.C. Plantació arbustiva
19.D. Seccions de plantacions
19.E. Xarxa de reg
20. Xarxa tubulars recàrrega de vehicles elèctrics
20.A. Planta
21. Senyalització i defenses
20.A. Planta senyalització horitzontal
20.B. Planta senyalització vertical
20.C. Planta semaforització
20.D. Planta defenses
20.E. Detalls
22. Mobiliari Urbà
22.A. Planta general
22.B. Pèrgola Pont
22.C. Zones jocs infantils
22.D Zones esportives
22.E. Detalls de mobiliari
23. Organització de les obres
23.A. Fases d'obra
23.B. Zones de tall
23.C. Perfil camí provisional obra
24. Situacions provisionals Zona Esportiva
24.A. Planta general proposta
24.B. Enderrocs
24.C. Estat provisional
25. Desviaments provisionals de trànsit
25.A. Fases generals
25.B. Zones de tall
25.C. Desviament autobusos

TOM VI

DOCUMENT Nº 3. PLEC DE PRESCRIPCIONS TÈCNIQUES
DOCUMENT Nº 4. PRESSUPOST
1. Amidaments auxiliars
2. Amidaments
3. Estadística de partides
4. Quadre de preus núm. 1
5. Quadre de preus núm. 2
6. Pressupost parcial
7. Resum del pressupost
8. Últim full
9. Pressupost per al Coneixement de l'Administració

DOCUMENT Nº2. DOCUMENTACIÓ GRÀFICA

ÍNDEX PLÀNOLS

DOCUMENT Nº 2. DOCUMENTACIÓ GRÀFICA

01. Situació i índex
02. Emplaçament
03. Topografia
04. Planta general
05. Urbanització
- 05.A. Planta proposta
- 05.B. Planta superposició
- 05.C. Seccions
- 05.D. Zones de detall
- 05.E. Zones jocs infantils
- 05.F. Zones esportives

06. Planta d'enderrocs, treballs previs i zones de treball
- 06.A. Planta d'enderrocs
- 06.B. Precàrregues i sanetjos
- 06.C. Zones de treball i riscos laborals i ambientals

07. Traçat
- 07.A. Planta d'eixos
- 07.B. Planta cotes, punts alts i baixos
- 07.C. Planta grading
- 07.D. Perfils longitudinals
- 07.E. Perfils transversals
- 07.F. Perfils transversals conjunt

08. Replanteig
- 08.A. Definició geomètrica vials
- 08.B. Definició geometria parcel·les

09. Moviment de terres
- 09.A. Vials
- 09.B. Parcel·les

10. Pavimentació
- 10.A. Planta
- 10.B. Planta d'encintats
- 10.C. Detalls

11. Xarxa residuals
- 11.A. Estat actual
- 11.B. Proposta
- 11.C. Perfils longitudinals

12. Xarxa de pluvials
- 12.A. Estat actual
- 12.B. Proposta
- 12.C. Perfils longitudinals

12.D. SUDS
12.E. Detalls
13. Coordinació de les xarxes de pluvials i residuals
14. Actuacions a la llera del torrent de Magrans o dels Gorgs
14.A. Actuacions prèvies torrent
14.B. Proposta d'actuacions
14.C. Traçat torrent
14.D. Estructures
14.E. Mesures correctores
15. Estructures
15.A. Planta general
15.B. Viaducte V-7.1
15.C. Estrep eix E
15.D. Viaducte V-F.1
15.E. Viaducte V-Gb .Pont Boters
15.F. Mur Cami 08
15.G. Mur Cami 09
15.H. Mur gabions eix C
15.I. Mur eix Gd (Zona estada I)
15.J. Detalls murs
16. Enllumenat
16.A. Planta
16.B. Detalls
17. Serveis existents i afectats
17.A Serveis Afectats
17.B Serveis Afectats. Coordinació
17.C Edistribució. Alta Tensió
17.D Edistribució. Mitja Tensió Provisional
17.E Edistribució. Mitja Tensió Definitiva
17.F Edistribució. Baixa Tensió
17.G Telefònica
17.H CTTI
17.I Operador de F.O. DIGI
17.J Operador de FO. Colt Telecom
17.K Operador de FO. Jazztel i Orange
17.L Operador de FO. Vodafone-Ono
17.M Nedgia. Canonada de gas
17.N Exolum. Oleducte
17.O Agbar. Aigua Potable
17.P EMMSA. Clavegueram
18. Xarxes subministrament de serveis
18.A. Xarxa d'abastament d'aigua
18.B. Xarxa d'aigua regenerada
18.C. Xarxa elèctrica MT
18.D. Xarxa elèctrica BT
18.E. Xarxa de gas
18.F. Xarxa de telecomunicacions
18.G. Coordinació Serveis
19. Arbrat d'alineació, jardineria i xarxa reg
19.A. Plantació existent i afectacions
19.B. Plantació arbrat
19.C. Plantació arbustiva
19.D. Seccions de plantacions
19.E. Xarxa de reg
20. Xarxa tubulars recàrrega de vehicles elèctrics
20.A. Planta
21. Senyalització i defenses
20.A. Planta senyalització horitzontal
20.B. Planta senyalització vertical
20.C. Planta semaforització
20.D. Planta defenses
20.E. Detalls
22. Mobiliari Urbà
22.A. Planta general
22.B. Pèrgola Pont
22.C. Zones jocs infantils
22.D Zones esportives
22.E. Detalls de mobiliari
23. Organització de les obres
23.A. Fases d'obra
23.B. Zones de tall
24. Situacions provisionals Zona Esportiva
24.A. Planta general proposta
24.B. Enderrocs
24.C. Estat provisional
25. Desviaments provisionals de trànsit
25.A. Fases generals
25.B. Zones de tall
25.C. Desviament autobusos

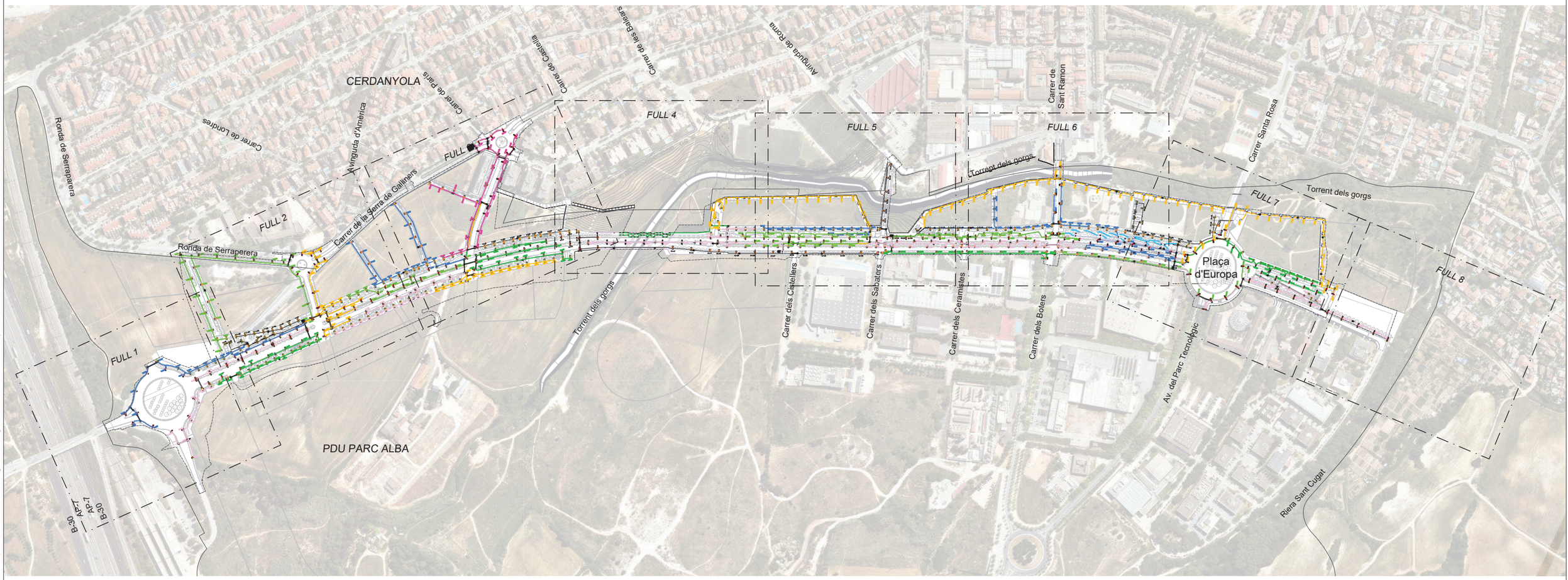

PARC DE L'ALBA
CERDANYOLA DEL VALLÈS
BARCELONA / CATALUNYA

CONSORCI URBANÍSTIC
DEL CENTRE DIRECCIONAL
DE CERDANYOLA DEL VALLÈS

Ajuntament de Cerdanyola del Vallès

INCASÒL Institut Català del Sòl

Autors del Projecte:

Dopec
NORBERT TORRES I PUGÈS
MARIA CAELLES LACASTA

PROJECTS
JAUME FLETA ABADAL

Projecte:

PROJECTE D'URBANITZACIÓ E1: PASSEIG DELS GORGS AL PARC DE L'ALBA DE CERDANYOLA DEL VALLÈS.

VIST I PLAU:
EL CAP DE SERVEI DE TERRITORI DE L'AJUNTAMENT DE CERDANYOLA DEL VALLÈS

VIST I PLAU:
EL CAP DE LA UNITAT DE PLANEJAMENT DE L'INSTITUT CATALÀ DEL SÒL

Emplaçament:

CERDANYOLA DEL VALLÈS

Títol del Plànol:

XARXA D'ENLLUMENAT
PLANTA GENERAL

Escala:
DIN A1 1/3000
DIN A3 1/6000

Data: Juliol 2025

Nombre Plànol: 16.A.1

Nom. de fitxer: 16.A.1.DWG

FULL 1 DE 1

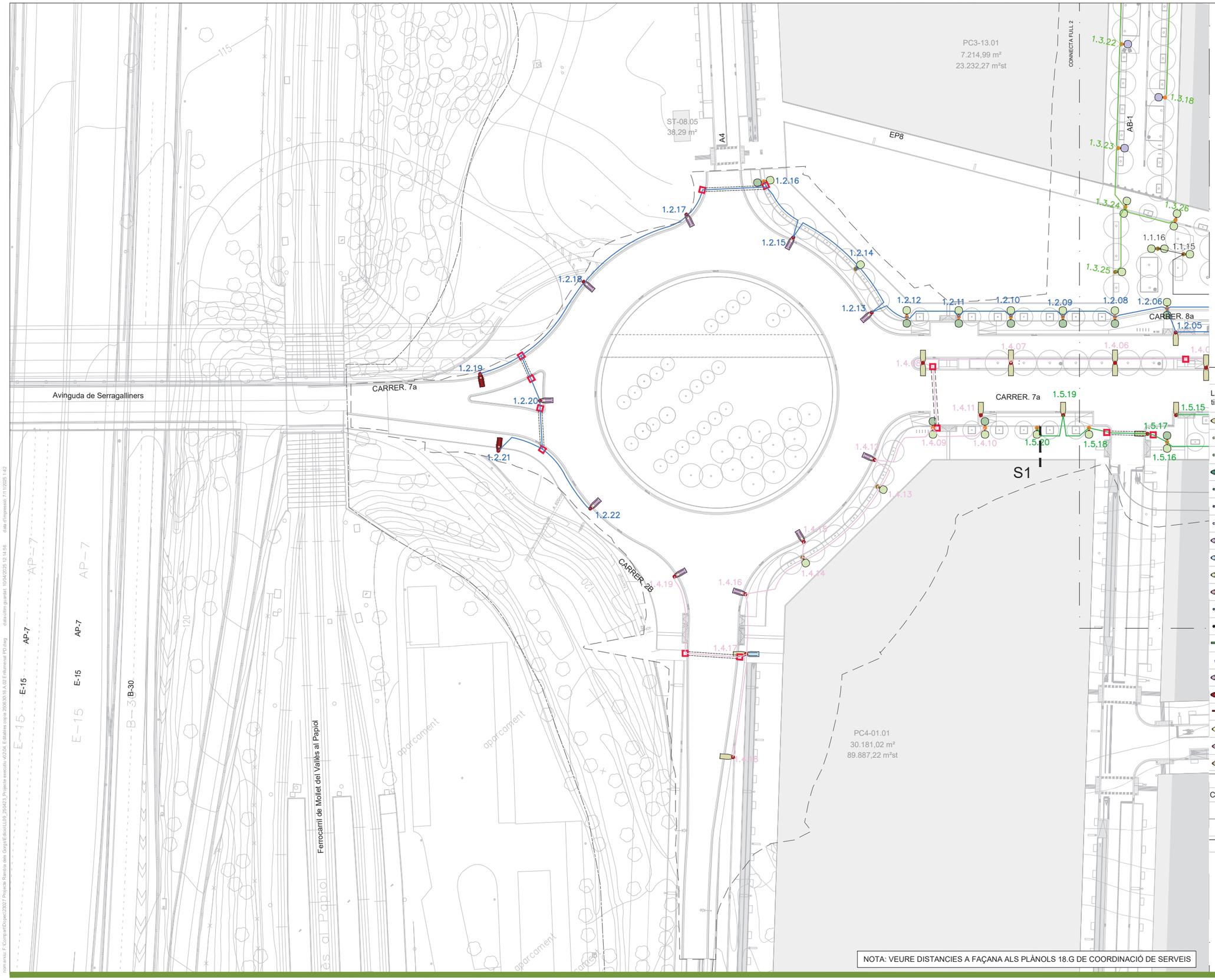



LLEGENDA

- LÍMIT ÀMBIT
- LÍMIT PDU
- AA NÚMERO QUADRE
- BB NÚMERO LÍNIA
- CC NÚMERO LLUMINÀRIA

LLUMENERES

Lluminaria tipus		Nom llumenera	Làmpada	Potència conexió
	1	VEKA S Roadway o equivalent	1x C.LED 4000LM - 3000K	30.5 W
	2	Model Century Ambiental o equivalent	1x C.LED 3000LM - 3000K	23.3 W
	3	Model Century Ambiental o equivalent	1x C.LED 2000LM - 3000K	12.6 W
	4	VEKA S Roadway o equivalent	1x C.LED 10000LM - 3000K	73.3 W
	5	Model Century Ambiental o equivalent	1x C.LED 2000LM - 3000K	16.3 W
	6	Model Century Ambiental o equivalent	1x C.LED 6000LM - 3000K	44.7 W
	7	Model Century Ambiental o equivalent	1x C.LED 6000LM - 3000K	39.7 W
	8	VEKA S Roadway o equivalent	1x C.LED 5000LM - 3000K	37.9 W
	9	VEKA S Roadway o equivalent	1x C.LED 3000LM - 3000K	20.9 W
	10	VEKA N Roadway o equivalent	1x C.LED 4000LM - 3000K	30.5 W
	11	VEKA S Roadway o equivalent	1x C.LED 7000LM - 3000K	44.7 W
	12	Model Century Ambiental o equivalent	1x C.LED 5000LM - 3000K	34 W
	13	Model Century Ambiental o equivalent	1x C.LED 5000LM - 3000K	44.7 W
	14	Llum superficie BAZZ AIR de Lamp o equivalent	1x C.LED 596LM - 3000K	13.2 W
	15	SPIN S o equivalent	1x C.LED 1288LM - 2700K	11.2 W
	16	VEKA M Roadway o equivalent	1x C.LED 18353LM - 3000K	161.5 W
	17	VEKA S Roadway o equivalent	1x C.LED 3204LM - 3000K	56.1 W
	18	Tira LED IP67 de Llúria o equivalent	1x C.LED 410LM/m - 3000K	4.8 W/m
	19	VEKA S Roadway o equivalent	11000LM - 3000K	88,1 W/m
	20	VEKA S Roadway o equivalent	1x C.LED 12000LM - 3000K	103 W/m
	21	VEKA S Roadway o equivalent	1x C.LED 13000LM - 3000K	97.2 W/m

COLUMNES

Columna tipus	Alçada	Columna tipus	Alçada
	4 m		6 m
	4.5 m		9 m

VARIS

- QUADRE DE COMANDAMENT I MANIOBRA CITI-15E 8 S D'ARELSA O EQUIVALENT
- NOVA XARXA ENLLUMENAT SOTERRADA AMB CANALITZACIÓ (CABLE 0.6/1KV RVFV)
- ARQUETA 60x60cm
- ARQUETA 40x40cm
- CREUAMENT SOTA CALÇADA

PARC DE L'ALBA
CERDANYOLA DEL VALLÈS
BARCELONA / CATALUNYA

CONSORCI URBANÍSTIC DEL CENTRE DIRECCIONAL DE CERDANYOLA DEL VALLÈS

Ajuntament de Cerdanyola del Vallès

INCASÒL Institut Català del Sòl

Autors del Projecte:
NORBERT TORRES I PUGÈS
MARIA CAELLES LACASTA
JAUME FLETA ABADAL

Projecte:
PROJECTE D'URBANITZACIÓ E1: PASSEIG DELS GORGS AL PARC DE L'ALBA DE CERDANYOLA DEL VALLÈS.
VIST I PLAU: EL CAP DE SERVEI DE TERRITORI DE L'AJUNTAMENT DE CERDANYOLA DEL VALLÈS
VIST I PLAU: EL CAP DE LA UNITAT DE PLANEJAMENT DE L'INSTITUT CATALÀ DEL SÒL

Emplaçament:
CERDANYOLA DEL VALLÈS

Títol del Plànol:
XARXA D'ENLLUMENAT
PLANTA DETALL

Escala:
DIN A1 1/500
DIN A3 1/1000
0 m

Data:
Juliol 2025

Nombre Plànol
16.A.2

Nom. de fitxer:
16.A.2.DWG

FULL 1 DE 8

nom arxiu: F:\Compartit\Dopec\23027 Projecte Rambla dels Gorgs\E.dibcx\LL\09_250423_Projecte executiu v02\04. Estables copia 25/06/30\16.A.02 Enllumenat PD.dwg data últim guardat: 10/04/2025 12:14:56 data d'impressió: 7/11/2025 1:42

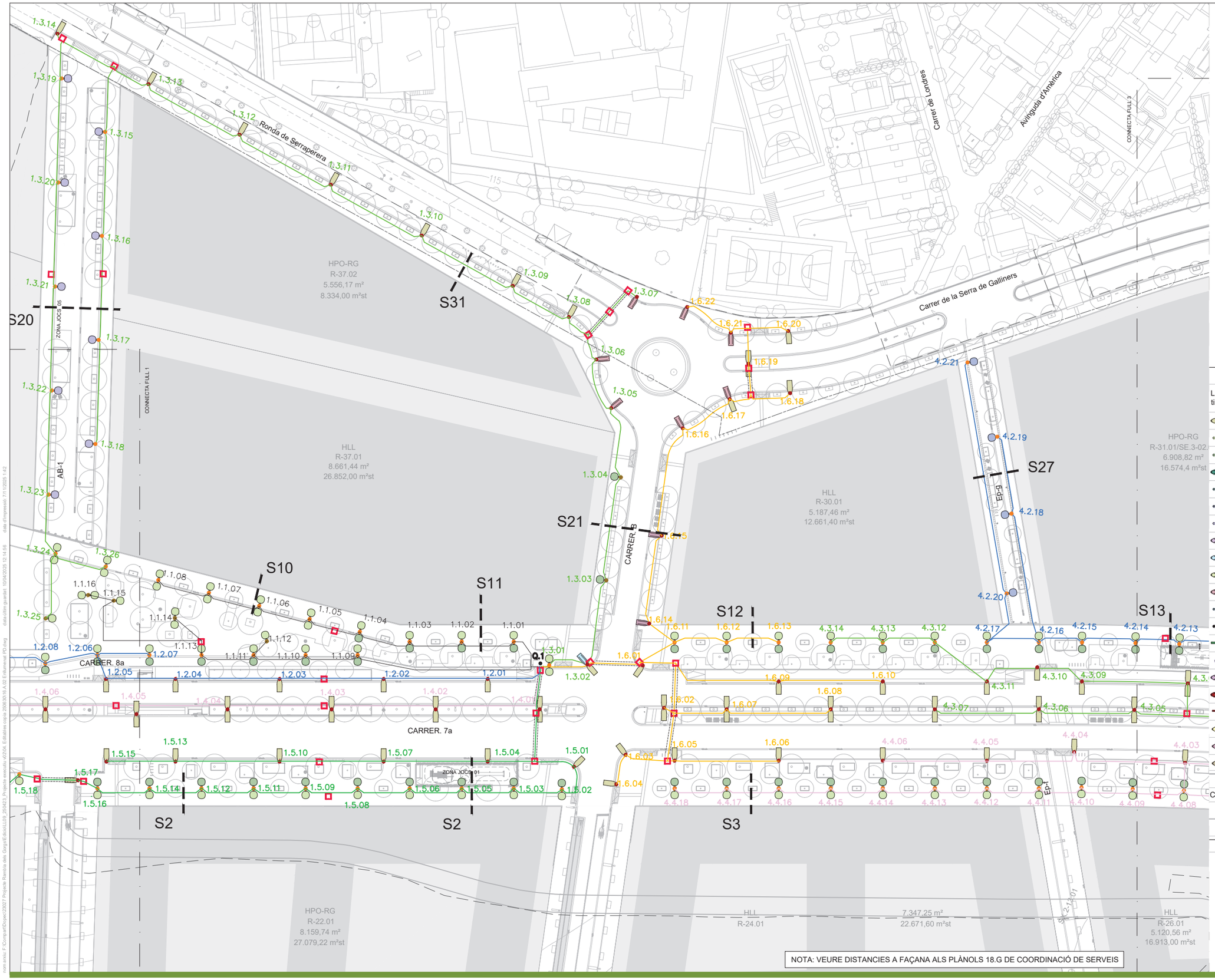



LLEGENDA

- LÍMIT ÀMBIT
- LÍMIT PDU
- AA NÚMERO QUADRE
- BB NÚMERO LÍNIA
- CC NÚMERO LLUMINÀRIA

LLUMENERES

Lluminaria tipus		Nom llumenera	Làmpada	Potència conexió
	1	VEKA S Roadway o equivalent	1x C.LED 4000LM - 3000K	30.5 W
	2	Model Century Ambiental o equivalent	1x C.LED 3000LM - 3000K	23.3 W
	3	Model Century Ambiental o equivalent	1x C.LED 2000LM - 3000K	12.6 W
	4	VEKA S Roadway o equivalent	1x C.LED 10000LM - 3000K	73.3 W
	5	Model Century Ambiental o equivalent	1x C.LED 2000LM - 3000K	16.3 W
	6	Model Century Ambiental o equivalent	1x C.LED 6000LM - 3000K	44.7 W
	7	Model Century Ambiental o equivalent	1x C.LED 6000LM - 3000K	39.7 W
	8	VEKA S Roadway o equivalent	1x C.LED 5000LM - 3000K	37.9 W
	9	VEKA S Roadway o equivalent	1x C.LED 3000LM - 3000K	20.9 W
	10	VEKA N Roadway o equivalent	1x C.LED 4000LM - 3000K	30.5 W
	11	VEKA S Roadway o equivalent	1x C.LED 7000LM - 3000K	44.7 W
	12	Model Century Ambiental o equivalent	1x C.LED 5000LM - 3000K	34 W
	13	Model Century Ambiental o equivalent	1x C.LED 5000LM - 3000K	44.7 W
	14	Llum superficie BAZZ AIR de Lamp o equivalent	1x C.LED 596LM - 3000K	13.2 W
	15	SPIN S o equivalent	1x C.LED 1288LM - 2700K	11.2 W
	16	VEKA M Roadway o equivalent	1x C.LED 18353LM - 3000K	161.5 W
	17	VEKA S Roadway o equivalent	1x C.LED 3204LM - 3000K	56.1 W
	18	Tira LED IP67 de Llúria o equivalent	1x C.LED 410LM/m - 3000K	4.8 W/m
	19	VEKA S Roadway o equivalent	11000LM - 3000K	88,1 W/m
	20	VEKA S Roadway o equivalent	1x C.LED 12000LM - 3000K	103 W/m
	21	VEKA S Roadway o equivalent	1x C.LED 13000LM - 3000K	97.2 W/m

COLUMNES

Columna tipus	Alçada	Columna tipus	Alçada
	4 m		6 m
	4.5 m		9 m

VARIS

- QUADRE DE COMANDAMENT I MANIOBRA CITI-15E 8 S D'ARELSA O EQUIVALENT
- NOVA XARXA ENLLUMENAT SOTERRADA AMB CANALITZACIÓ (CABLE 0.6/1KV RVFV)
- ARQUETA 60x60cm
- ARQUETA 40x40cm
- CREUAMENT SOTA CALÇADA

NOTA: VEURE DISTANCIES A FAÇANA ALS PLÀNOLS 18.G DE COORDINACIÓ DE SERVEIS

PARC DE L'ALBA
CERDANYOLA DEL VALLÈS
BARCELONA / CATALUNYA

CONSORCI URBANÍSTIC
DEL CENTRE DIRECCIONAL
DE CERDANYOLA DEL VALLÈS

Ajuntament de Cerdanyola del Vallès

INCASÒL Institut Català del Sòl

Autors del Projecte:
Dopec Enginyeria i Arquitectura
NORBERT TORRES I PUGÈS
MARIA CAELLES LACASTA

PROJECTS Formació de Projectes
JAUME FLETA ABADAL

Projecte:
PROJECTE D'URBANITZACIÓ E1: PASSEIG DELS GORGS AL PARC DE L'ALBA DE CERDANYOLA DEL VALLÈS.

VIST I PLAU:
EL CAP DE SERVEI DE TERRITORI DE L'AJUNTAMENT DE CERDANYOLA DEL VALLÈS

VIST I PLAU:
EL CAP DE LA UNITAT DE PLANEJAMENT DE L'INSTITUT CATALÀ DEL SÒL

Emplaçament:
CERDANYOLA DEL VALLÈS

Títol del Plànol:
XARXA D'ENLLUMENAT
PLANTA DETALL

Escala:
DIN A1 1/500
DIN A3 1/1000

Data:
Juliol 2025

Nombre Plànol
16.A.2

Nom. de fitxer:
16.A.2.DWG

FULL 2 DE 8

nom.arxiu: F:\Compartit\Dopec\23027 Projecte Rambla dels Gorgs\E-dades\1.009_250423_Projecte execució v2\20d_Edit\dades copia 20060306 A.02 E-Enllumenat RD.dwg data d'inserció: 7/11/2025 1:42 data últim guardat: 10/04/2025 12:14:56

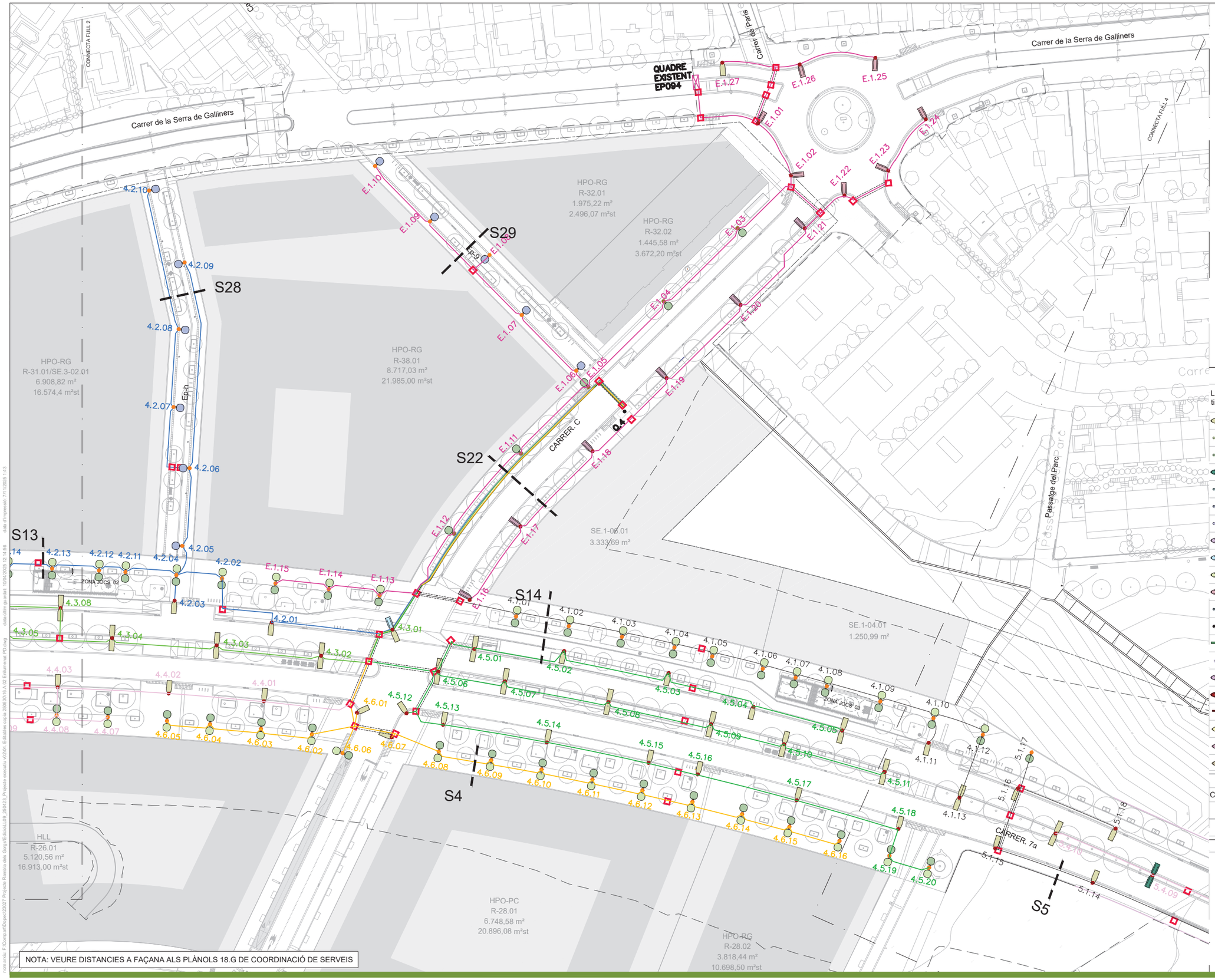

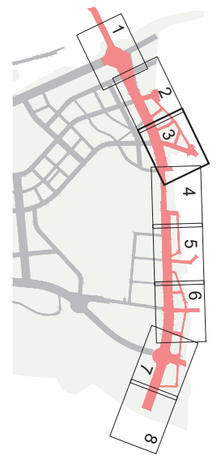

LLEGENDA

- LÍMIT ÀMBIT
- LÍMIT PDU
- AA NÚMERO QUADRE
- BB NÚMERO LÍNIA
- CC NÚMERO LLUMINÀRIA

LLUMENERES

Lluminaria tipus		Nom llumenera	Làmpada	Potència conexió
	1	VEKA S Roadway o equivalent	1x C.LED 4000LM - 3000K	30.5 W
	2	Model Century Ambiental o equivalent	1x C.LED 3000LM - 3000K	23.3 W
	3	Model Century Ambiental o equivalent	1x C.LED 2000LM - 3000K	12.6 W
	4	VEKA S Roadway o equivalent	1x C.LED 10000LM - 3000K	73.3 W
	5	Model Century Ambiental o equivalent	1x C.LED 2000LM - 3000K	16.3 W
	6	Model Century Ambiental o equivalent	1x C.LED 6000LM - 3000K	44.7 W
	7	Model Century Ambiental o equivalent	1x C.LED 6000LM - 3000K	39.7 W
	8	VEKA S Roadway o equivalent	1x C.LED 5000LM - 3000K	37.9 W
	9	VEKA S Roadway o equivalent	1x C.LED 3000LM - 3000K	20.9 W
	10	VEKA N Roadway o equivalent	1x C.LED 4000LM - 3000K	30.5 W
	11	VEKA S Roadway o equivalent	1x C.LED 7000LM - 3000K	44.7 W
	12	Model Century Ambiental o equivalent	1x C.LED 5000LM - 3000K	34 W
	13	Model Century Ambiental o equivalent	1x C.LED 5000LM - 3000K	44.7 W
	14	Llum superficie BAZZ AIR de Lamp o equivalent	1x C.LED 596LM - 3000K	13.2 W
	15	SPIN S o equivalent	1x C.LED 1288LM - 2700K	11.2 W
	16	VEKA M Roadway o equivalent	1x C.LED 18353LM - 3000K	161.5 W
	17	VEKA S Roadway o equivalent	1x C.LED 3204LM - 3000K	56.1 W
	18	Tira LED IP67 de Llúria o equivalent	1x C.LED 410LM/m - 3000K	4.8 W/m
	19	VEKA S Roadway o equivalent	11000LM - 3000K	88,1 W/m
	20	VEKA S Roadway o equivalent	1x C.LED 12000LM - 3000K	103 W/m
	21	VEKA S Roadway o equivalent	1x C.LED 13000LM - 3000K	97.2 W/m

COLUMNES

Columna tipus	Alçada	Columna tipus	Alçada
	4 m		6 m
	4.5 m		9 m

VARIS

- QUADRE DE COMANDAMENT I MANIOBRA CITI-15E 8 S D'ARELSA O EQUIVALENT
- NOVA XARXA ENLLUMENAT SOTERRADA AMB CANALITZACIÓ (CABLE 0.6/1KV RVFV)
- ARQUETA 60x60cm
- ARQUETA 40x40cm
- CREUAMENT SOTA CALÇADA

PARC DE L'ALBA
CERDANYOLA DEL VALLÈS
BARCELONA / CATALUNYA

CONSORCI URBANÍSTIC DEL CENTRE DIRECCIONAL DE CERDANYOLA DEL VALLÈS

Ajuntament de Cerdanyola del Vallès

INCASÒL Institut Català del Sòl

Autors del Projecte:
Dopec Enginyeria i Arquitectura
NORBERT TORRES I PUGÈS
MARIA CAELLES LACASTA

PROJECTS Formació Qualificació
JAUME FLETA ABADAL

Projecte:
PROJECTE D'URBANITZACIÓ E1: PASSEIG DELS GORGS AL PARC DE L'ALBA DE CERDANYOLA DEL VALLÈS.
VIST I PLAU: EL CAP DE SERVEI DE TERRITORI DE L'AJUNTAMENT DE CERDANYOLA DEL VALLÈS
VIST I PLAU: EL CAP DE LA UNITAT DE PLANEJAMENT DE L'INSTITUT CATALÀ DEL SÒL

Emplaçament:
CERDANYOLA DEL VALLÈS

Títol del Plànol:
XARXA D'ENLLUMENAT
PLANTA DETALL

Escala:
DIN A1 1/500
DIN A3 1/1000
0 m

Data:
Juliol 2025

Nombre Plànol
16.A.2

Nom. de fitxer:
16.A.2.DWG

FULL 3 DE 8

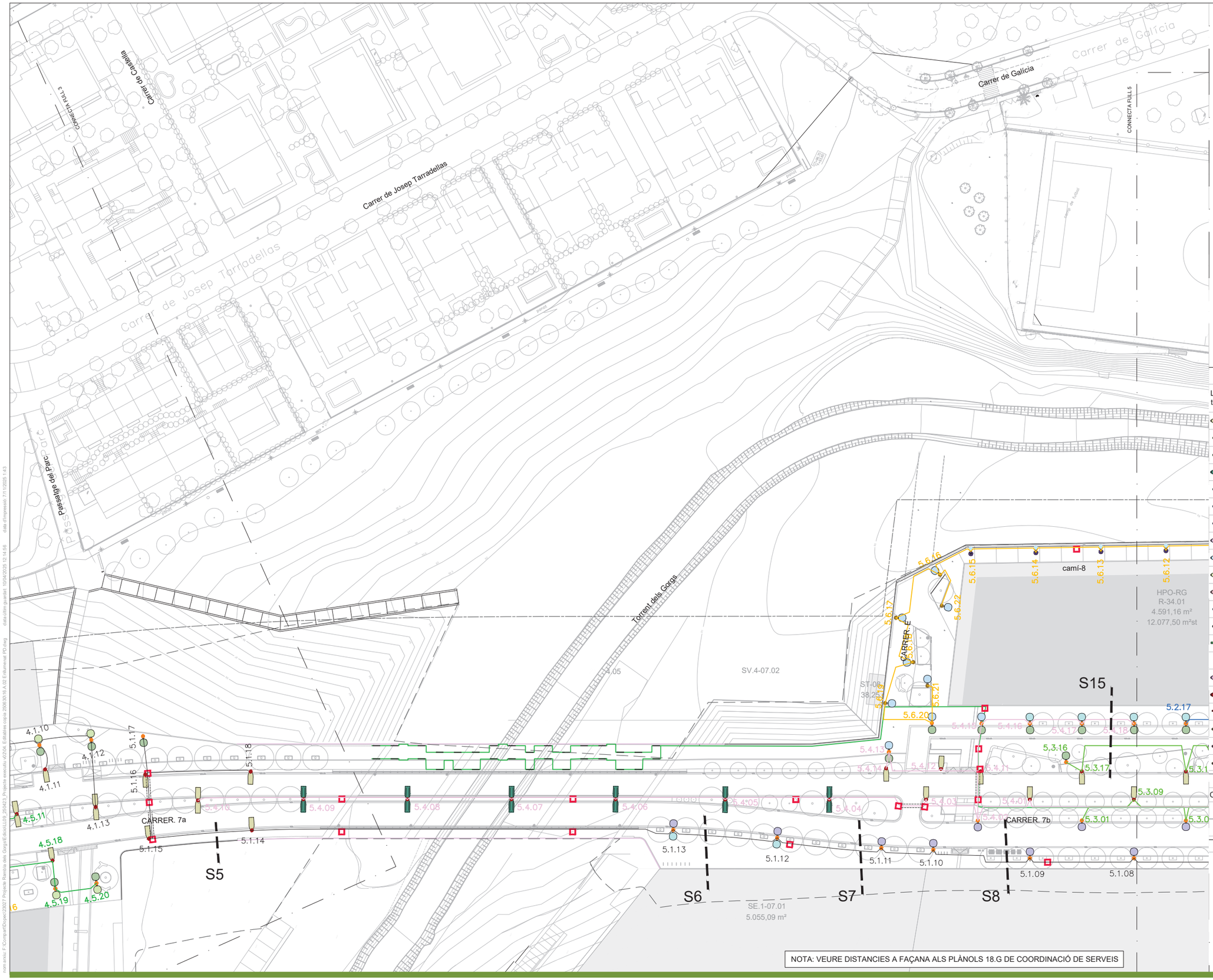



LLEGENDA

- LÍMIT ÀMBIT
- LÍMIT PDU
- AA NÚMERO QUADRE
- BB NÚMERO LÍNIA
- CC NÚMERO LLUMINÀRIA

LLUMENERES

Lluminaria tipus		Nom llumenera	Làmpada	Potència conexió
	1	VEKA S Roadway o equivalent	1x C.LED 4000LM - 3000K	30.5 W
	2	Model Century Ambiental o equivalent	1x C.LED 3000LM - 3000K	23.3 W
	3	Model Century Ambiental o equivalent	1x C.LED 2000LM - 3000K	12.6 W
	4	VEKA S Roadway o equivalent	1x C.LED 10000LM - 3000K	73.3 W
	5	Model Century Ambiental o equivalent	1x C.LED 2000LM - 3000K	16.3 W
	6	Model Century Ambiental o equivalent	1x C.LED 6000LM - 3000K	44.7 W
	7	Model Century Ambiental o equivalent	1x C.LED 6000LM - 3000K	39.7 W
	8	VEKA S Roadway o equivalent	1x C.LED 5000LM - 3000K	37.9 W
	9	VEKA S Roadway o equivalent	1x C.LED 3000LM - 3000K	20.9 W
	10	VEKA N Roadway o equivalent	1x C.LED 4000LM - 3000K	30.5 W
	11	VEKA S Roadway o equivalent	1x C.LED 7000LM - 3000K	44.7 W
	12	Model Century Ambiental o equivalent	1x C.LED 5000LM - 3000K	34 W
	13	Model Century Ambiental o equivalent	1x C.LED 5000LM - 3000K	44.7 W
	14	Llum superficie BAZZ AIR de Lamp o equivalent	1x C.LED 596LM - 3000K	13.2 W
	15	SPIN S o equivalent	1x C.LED 1288LM - 2700K	11.2 W
	16	VEKA M Roadway o equivalent	1x C.LED 18353LM - 3000K	161.5 W
	17	VEKA S Roadway o equivalent	1x C.LED 3204LM - 3000K	56.1 W
	18	Tira LED IP67 de Llúria o equivalent	1x C.LED 410LM/m - 3000K	4.8 W/m
	19	VEKA S Roadway o equivalent	11000LM - 3000K	88,1 W/m
	20	VEKA S Roadway o equivalent	1x C.LED 12000LM - 3000K	103 W/m
	21	VEKA S Roadway o equivalent	1x C.LED 13000LM - 3000K	97.2 W/m

COLUMNES

Columna tipus	Alçada	Columna tipus	Alçada
	4 m		6 m
	4.5 m		9 m

VARIS

- QUADRE DE COMANDAMENT I MANIOBRA CITI-15E 8 S D'ARELSA O EQUIVALENT
- NOVA XARXA ENLLUMENAT SOTERRADA AMB CANALITZACIÓ (CABLE 0.6/1KV RVFV)
- ARQUETA 60x60cm
- ARQUETA 40x40cm
- CREUAMENT SOTA CALÇADA

NOTA: VEURE DISTANCIES A FAÇANA ALS PLÀNOLS 18.G DE COORDINACIÓ DE SERVEIS

PARC DE L'ALBA
CERDANYOLA DEL VALLÈS
BARCELONA / CATALUNYA

CONSORCI URBANÍSTIC DEL CENTRE DIRECCIONAL DE CERDANYOLA DEL VALLÈS

Ajuntament de Cerdanyola del Vallès

INCASÒL Institut Català del Sòl

Autors del Projecte:
NORBERT TORRES I PUGÉS
MARIA CAELLES LACASTA
JAUME FLETA ABADAL

Projecte:
PROJECTE D'URBANITZACIÓ E1: PASSEIG DELS GORGS AL PARC DE L'ALBA DE CERDANYOLA DEL VALLÈS.
VIST I PLAU: EL CAP DE SERVEI DE TERRITORI DE L'AJUNTAMENT DE CERDANYOLA DEL VALLÈS
VIST I PLAU: EL CAP DE LA UNITAT DE PLANEJAMENT DE L'INSTITUT CATALÀ DEL SÒL

Emplaçament:
CERDANYOLA DEL VALLÈS

Títol del Plànol:
XARXA D'ENLLUMENAT
PLANTA DETALL

Escala:
DIN A1 1/500
DIN A3 1/1000
0 m

Data:
Juliol 2025

Nombre Plànol
16.A.2

Nom. de fitxer:
16.A.2.DWG

FULL 4 DE 8

nom.arxiu: F:\CompartDocsec\23027 Projecte Rambla dels Gorgs\Edicio\LL09_250423_Projecte executiu v0204_Edafabtes copia 25063016 A.02 Enllumenat PD.dwg data d'impressió: 7/11/2025 1:43
data d'impressió: 7/11/2025 12:14:56 data últim guardat: 10/04/2025

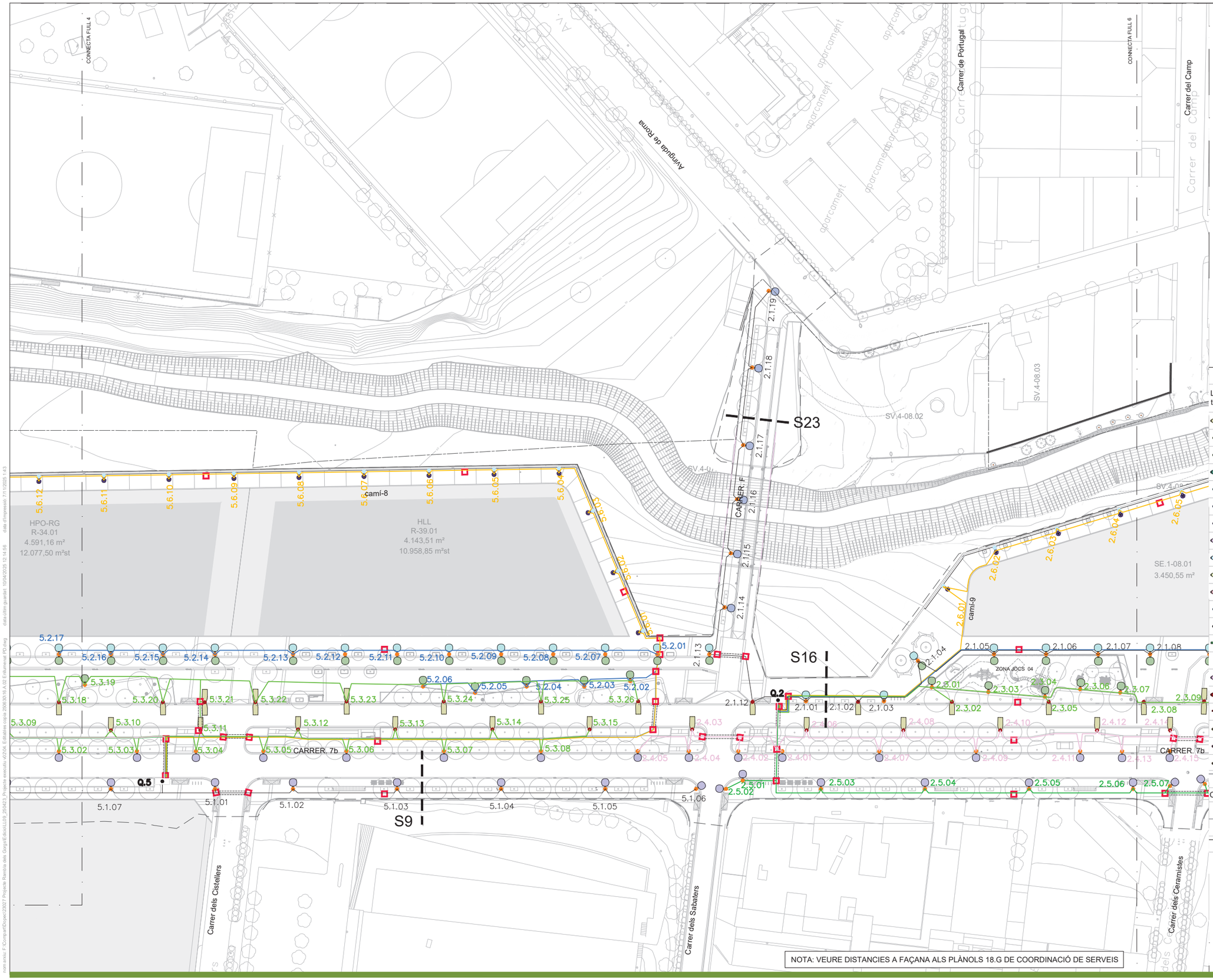

LLEGENDA

- LÍMIT ÀMBIT
- LÍMIT PDU
- AA NÚMERO QUADRE
- BB NÚMERO LÍNIA
- CC NÚMERO LLUMINÀRIA

LLUMENERES

Lluminaria tipus		Nom llumenera	Làmpada	Potència conexió
	1	VEKA S Roadway o equivalent	1x C.LED 4000LM - 3000K	30.5 W
	2	Model Century Ambiental o equivalent	1x C.LED 3000LM - 3000K	23.3 W
	3	Model Century Ambiental o equivalent	1x C.LED 2000LM - 3000K	12.6 W
	4	VEKA S Roadway o equivalent	1x C.LED 10000LM - 3000K	73.3 W
	5	Model Century Ambiental o equivalent	1x C.LED 2000LM - 3000K	16.3 W
	6	Model Century Ambiental o equivalent	1x C.LED 6000LM - 3000K	44.7 W
	7	Model Century Ambiental o equivalent	1x C.LED 6000LM - 3000K	39.7 W
	8	VEKA S Roadway o equivalent	1x C.LED 5000LM - 3000K	37.9 W
	9	VEKA S Roadway o equivalent	1x C.LED 3000LM - 3000K	20.9 W
	10	VEKA N Roadway o equivalent	1x C.LED 4000LM - 3000K	30.5 W
	11	VEKA S Roadway o equivalent	1x C.LED 7000LM - 3000K	44.7 W
	12	Model Century Ambiental o equivalent	1x C.LED 5000LM - 3000K	34 W
	13	Model Century Ambiental o equivalent	1x C.LED 5000LM - 3000K	44.7 W
	14	Llum superficie BAZZ AIR de Lamp o equivalent	1x C.LED 596LM - 3000K	13.2 W
	15	SPIN S o equivalent	1x C.LED 1288LM - 2700K	11.2 W
	16	VEKA M Roadway o equivalent	1x C.LED 18353LM - 3000K	161.5 W
	17	VEKA S Roadway o equivalent	1x C.LED 3204LM - 3000K	56.1 W
	18	Tira LED IP67 de Llúria o equivalent	1x C.LED 410LM/m - 3000K	4.8 W/m
	19	VEKA S Roadway o equivalent	11000LM - 3000K	88,1 W/m
	20	VEKA S Roadway o equivalent	1x C.LED 12000LM - 3000K	103 W/m
	21	VEKA S Roadway o equivalent	1x C.LED 13000LM - 3000K	97.2 W/m

COLUMNES

Columna tipus	Alçada	Columna tipus	Alçada
	4 m		6 m
	4.5 m		9 m

VARIS

- QUADRE DE COMANDAMENT I MANIOBRA CITI-15E 8 S D'ARELSA O EQUIVALENT
- NOVA XARXA ENLLUMENAT SOTERRADA AMB CANALITZACIÓ (CABLE 0.6/1KV RVFV)
- ARQUETA 60x60cm
- ARQUETA 40x40cm
- CREUAMENT SOTA CALÇADA

NOTA: VEURE DISTANCIES A FAÇANA ALS PLÀNOLS 18.G DE COORDINACIÓ DE SERVEIS

nom.arxiu: F:\CompartirDoopec\23027 Projecte Rambla dels Gorgs\Edicio\LL09_250403_Projecte executiu v02\04. Estudis\es copia 2609\30.16.A.02 Enllumenat PDU.dwg data últim guardat: 10/04/2025 12:14:56 data d'impressió: 7/11/2025 1:43

PARC DE L'ALBA
CERDANYOLA DEL VALLÈS
BARCELONA / CATALUNYA

CONSORCI URBANÍSTIC DEL CENTRE DIRECCIONAL DE CERDANYOLA DEL VALLÈS

Ajuntament de Cerdanyola del Vallès

INCASÒL Institut Català del Sòl

Autors del Projecte:
Dopec Serveis d'Arquitectura
NORBERT TORRES I PUGÈS
MARIA CAELLES LACASTA
PROJECTS Enginyeria & Arquitectura
JAUME FLETA ABADAL

Projecte:
PROJECTE D'URBANITZACIÓ E1: PASSEIG DELS GORGS AL PARC DE L'ALBA DE CERDANYOLA DEL VALLÈS.

VIST I PLAU:
EL CAP DE SERVEI DE TERRITORI DE L'AJUNTAMENT DE CERDANYOLA DEL VALLÈS

VIST I PLAU:
EL CAP DE LA UNITAT DE PLANEJAMENT DE L'INSTITUT CATALÀ DEL SÒL

Emplaçament:
CERDANYOLA DEL VALLÈS

Títol del Plànol:
XARXA D'ENLLUMENAT
PLANTA DETALL

Escala:
DIN A1 1/500
DIN A3 1/1000
0 m

Data:
Juliol 2025

Nombre Plànol
16.A.2

Nom. de fitxer:
16.A.2.DWG

FULL 5 DE 8

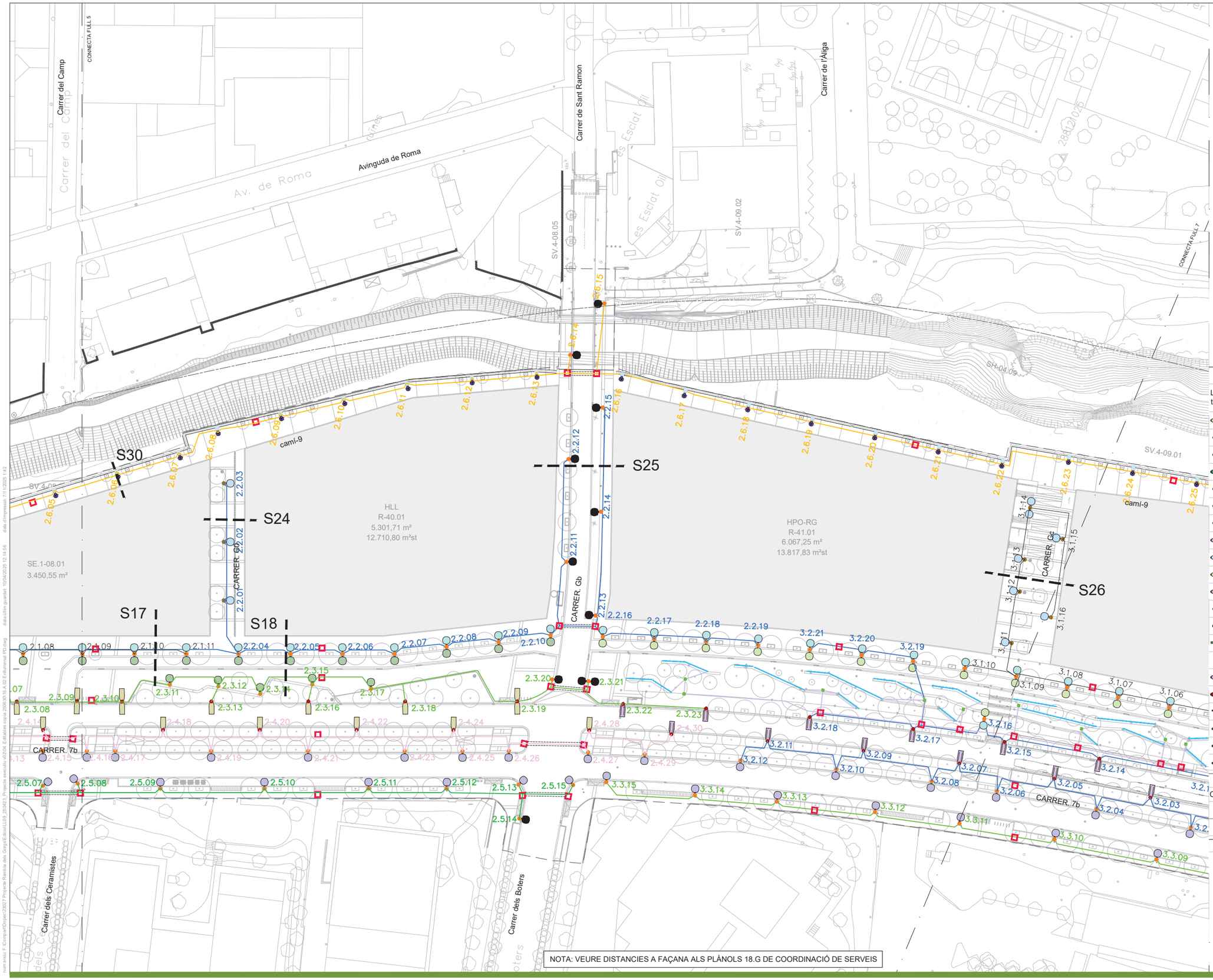



LLEGENDA

- LÍMIT ÀMBIT
- LÍMIT PDU
- AA NÚMERO QUADRE
- BB NÚMERO LÍNIA
- CC NÚMERO LLUMINÀRIA

LLUMENERES

Lluminaria tipus		Nom llumenera	Làmpada	Potència conexió
	1	VEKA S Roadway o equivalent	1x C.LED 4000LM - 3000K	30.5 W
	2	Model Century Ambiental o equivalent	1x C.LED 3000LM - 3000K	23.3 W
	3	Model Century Ambiental o equivalent	1x C.LED 2000LM - 3000K	12.6 W
	4	VEKA S Roadway o equivalent	1x C.LED 10000LM - 3000K	73.3 W
	5	Model Century Ambiental o equivalent	1x C.LED 2000LM - 3000K	16.3 W
	6	Model Century Ambiental o equivalent	1x C.LED 6000LM - 3000K	44.7 W
	7	Model Century Ambiental o equivalent	1x C.LED 6000LM - 3000K	39.7 W
	8	VEKA S Roadway o equivalent	1x C.LED 5000LM - 3000K	37.9 W
	9	VEKA S Roadway o equivalent	1x C.LED 3000LM - 3000K	20.9 W
	10	VEKA N Roadway o equivalent	1x C.LED 4000LM - 3000K	30.5 W
	11	VEKA S Roadway o equivalent	1x C.LED 7000LM - 3000K	44.7 W
	12	Model Century Ambiental o equivalent	1x C.LED 5000LM - 3000K	34 W
	13	Model Century Ambiental o equivalent	1x C.LED 5000LM - 3000K	44.7 W
	14	Llum superficie BAZZ AIR de Lamp o equivalent	1x C.LED 596LM - 3000K	13.2 W
	15	SPIN S o equivalent	1x C.LED 1288LM - 2700K	11.2 W
	16	VEKA M Roadway o equivalent	1x C.LED 18353LM - 3000K	161.5 W
	17	VEKA S Roadway o equivalent	1x C.LED 3204LM - 3000K	56.1 W
	18	Tira LED IP67 de Llúria o equivalent	1x C.LED 410LM/m - 3000K	4.8 W/m
	19	VEKA S Roadway o equivalent	11000LM - 3000K	88,1 W/m
	20	VEKA S Roadway o equivalent	1x C.LED 12000LM - 3000K	103 W/m
	21	VEKA S Roadway o equivalent	1x C.LED 13000LM - 3000K	97.2 W/m

COLUMNES

Columna tipus	Alçada	Columna tipus	Alçada
	4 m		6 m
	4.5 m		9 m

VARIS

- QUADRE DE COMANDAMENT I MANIOBRA CITI-15E 8 S D'ARELSA O EQUIVALENT
- NOVA XARXA ENLLUMENAT SOTERRADA AMB CANALITZACIÓ (CABLE 0.6/1KV RVFV)
- ARQUETA 60x60cm
- ARQUETA 40x40cm
- CREUAMENT SOTA CALÇADA

PARC DE L'ALBA
CERDANYOLA DEL VALLÈS
BARCELONA / CATALUNYA

CONSORCI URBANÍSTIC DEL CENTRE DIRECCIONAL DE CERDANYOLA DEL VALLÈS

Ajuntament de Cerdanyola del Vallès

INCASÒL Institut Català del Sòl

Autors del Projecte:
Dopec Projecte i Direcció
NORBERT TORRES I PUGÈS
MARIA CAELLES LACASTA

PROJECTS Equips de Projectes
JAUME FLETA ABADAL

Projecte:
PROJECTE D'URBANITZACIÓ E1: PASSEIG DELS GORGS AL PARC DE L'ALBA DE CERDANYOLA DEL VALLÈS.

VIST I PLAU:
EL CAP DE SERVEI DE TERRITORI DE L'AJUNTAMENT DE CERDANYOLA DEL VALLÈS

VIST I PLAU:
EL CAP DE LA UNITAT DE PLANEJAMENT DE L'INSTITUT CATALÀ DEL SÒL

Emplaçament:
CERDANYOLA DEL VALLÈS

Títol del Plànol:
XARXA D'ENLLUMENAT
PLANTA DETALL

Escala:
DIN A1 1/500
DIN A3 1/1000
0 m

Data:
Juliol 2025

Nombre Plànol
16.A.2

Nom. de fitxer:
16.A.2.DWG

FULL 6 DE 8

nom arxiu: F:\Compartit\Dopec\23027 Projecte Rambla dels Gorgs\E-dades\L009_250423_Projecte execució v02\04. Edificables còpia 25/06/30/16 A.02 Enllumenat 2D.dwg data d'impressió: 7/11/2025 1:42
data última gravitat: 10/04/2025 12:14:56

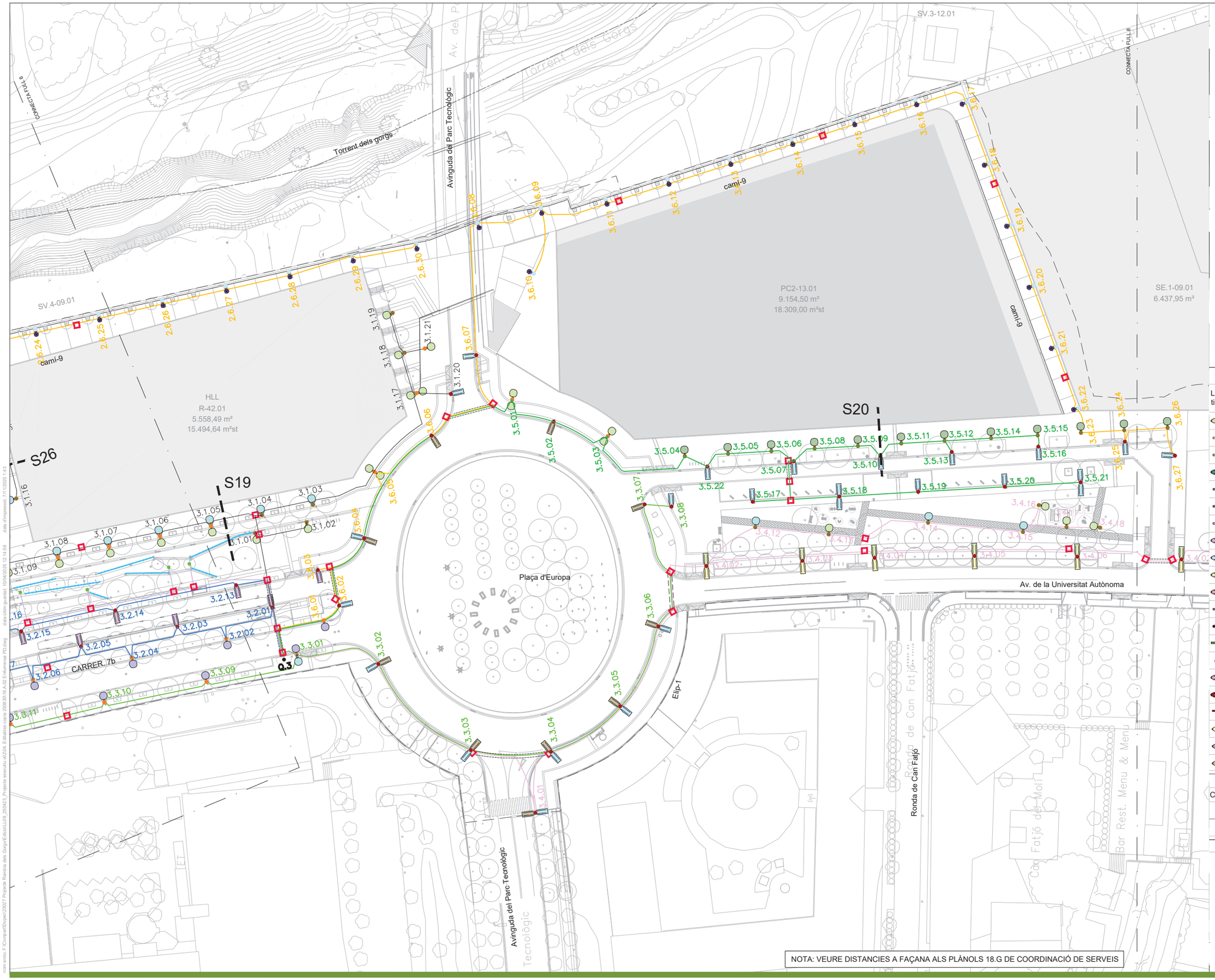



LLEGENDA

- LÍMIT ÀMBIT
- LÍMIT PDU
- AA NÚMERO QUADRE
- BB NÚMERO LÍNIA
- CC NÚMERO LLUMINÀRIA

LLUMENERES

Lluminaria tipus		Nom llumenera	Làmpada	Poténcia conexió
	1	VEKA S Roadway o equivalent	1x C.LED 4000LM - 3000K	30.5 W
	2	Model Century Ambiental o equivalent	1x C.LED 3000LM - 3000K	23.3 W
	3	Model Century Ambiental o equivalent	1x C.LED 2000LM - 3000K	12.6 W
	4	VEKA S Roadway o equivalent	1x C.LED 10000LM - 3000K	73.3 W
	5	Model Century Ambiental o equivalent	1x C.LED 2000LM - 3000K	16.3 W
	6	Model Century Ambiental o equivalent	1x C.LED 6000LM - 3000K	44.7 W
	7	Model Century Ambiental o equivalent	1x C.LED 6000LM - 3000K	39.7 W
	8	VEKA S Roadway o equivalent	1x C.LED 5000LM - 3000K	37.9 W
	9	VEKA S Roadway o equivalent	1x C.LED 3000LM - 3000K	20.9 W
	10	VEKA N Roadway o equivalent	1x C.LED 4000LM - 3000K	30.5 W
	11	VEKA S Roadway o equivalent	1x C.LED 7000LM - 3000K	44.7 W
	12	Model Century Ambiental o equivalent	1x C.LED 5000LM - 3000K	34 W
	13	Model Century Ambiental o equivalent	1x C.LED 5000LM - 3000K	44.7 W
	14	Llum superficie BAZZ AIR de Lamp o equivalent	1x C.LED 596LM - 3000K	13.2 W
	15	SPIN S o equivalent	1x C.LED 1288LM - 2700K	11.2 W
	16	VEKA M Roadway o equivalent	1x C.LED 18353LM - 3000K	161.5 W
	17	VEKA S Roadway o equivalent	1x C.LED 3204LM - 3000K	56.1 W
	18	Tira LED IP67 de Llúria o equivalent	1x C.LED 410LM/m - 3000K	4.8 W/m
	19	VEKA S Roadway o equivalent	11000LM - 3000K	88,1 W/m
	20	VEKA S Roadway o equivalent	1x C.LED 12000LM - 3000K	103 W/m
	21	VEKA S Roadway o equivalent	1x C.LED 13000LM - 3000K	97.2 W/m

COLUMNES

Columna tipus	Alçada	Columna tipus	Alçada
	4 m		6 m
	4.5 m		9 m

VARIS

- QUADRE DE COMANDAMENT I MANIOBRA CITI-15E 8 S D'ARELSA O EQUIVALENT
- NOVA XARXA ENLLUMENAT SOTERRADA AMB CANALITZACIÓ (CABLE 0.6/1KV RVFV)
- ARQUETA 60x60cm
- ARQUETA 40x40cm
- CREUAMENT SOTA CALÇADA

NOTA: VEURE DISTANCIES A FAÇANA ALS PLÀNOLS 18.G DE COORDINACIÓ DE SERVEIS

PARC DE L'ALBA
CERDANYOLA DEL VALLÈS
BARCELONA / CATALUNYA

CONSORCI URBANÍSTIC DEL CENTRE DIRECCIONAL DE CERDANYOLA DEL VALLÈS

Ajuntament de Cerdanyola del Vallès

INCASÒL Institut Català del Sòl

Autors del Projecte:
Dopec
NORBERT TORRES I PUGÈS
MARIA CAELLES LACASTA

PROJECTS
JAUME FLETA ABADAL

Projecte:
PROJECTE D'URBANITZACIÓ E1: PASSEIG DELS GORGS AL PARC DE L'ALBA DE CERDANYOLA DEL VALLÈS.
VIST I PLAU: EL CAP DE SERVEI DE TERRITORI DE L'AJUNTAMENT DE CERDANYOLA DEL VALLÈS
VIST I PLAU: EL CAP DE LA UNITAT DE PLANEJAMENT DE L'INSTITUT CATALÀ DEL SÒL

Emplaçament:
CERDANYOLA DEL VALLÈS

Títol del Plànol:
XARXA D'ENLLUMENAT
PLANTA DETALL

Escala:
DIN A1 1/500
DIN A3 1/1000

Data:
Juliol 2025

Nombre Plànol
16.A.2

Nom. de fitxer:
16.A.2.DWG

FULL 7 DE 8

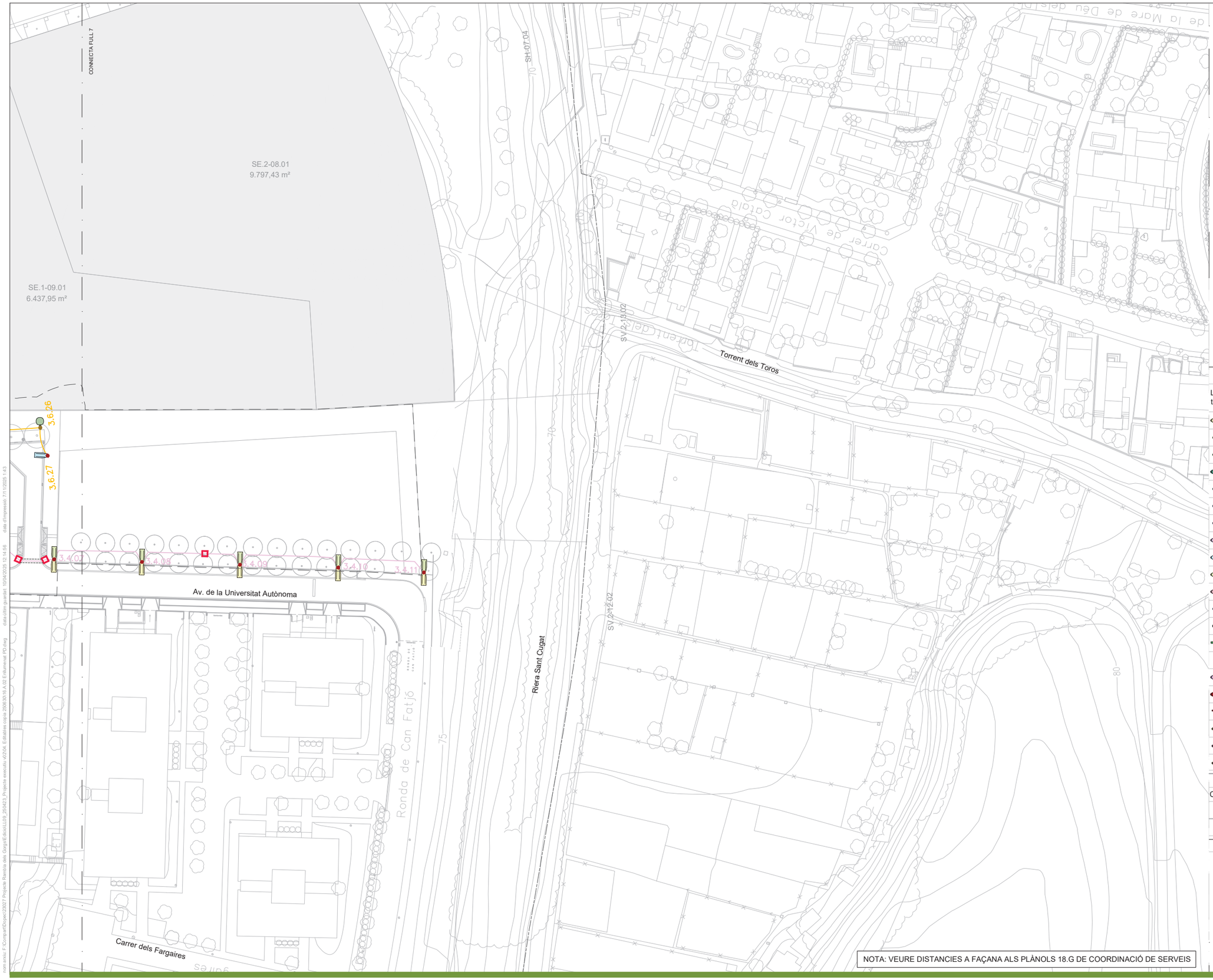

NOTA: VEURE DISTANCIES A FAÇANA ALS PLÀNOLS 18.G DE COORDINACIÓ DE SERVEIS



LLEGENDA

- - - - - LÍMIT ÀMBIT
— — — LÍMIT PDU
AA NÚMERO QUADRE
BB NÚMERO LÍNIA
CC NÚMERO LLUMINÀRIA

LLUMENERES

Lluminaria tipus		Nom llumenera	Làmpada	Poténcia conexió
	1	VEKA S Roadway o equivalent	1x C.LED 4000LM - 3000K	30.5 W
	2	Model Century Ambiental o equivalent	1x C.LED 3000LM - 3000K	23.3 W
	3	Model Century Ambiental o equivalent	1x C.LED 2000LM - 3000K	12.6 W
	4	VEKA S Roadway o equivalent	1x C.LED 10000LM - 3000K	73.3 W
	5	Model Century Ambiental o equivalent	1x C.LED 2000LM - 3000K	16.3 W
	6	Model Century Ambiental o equivalent	1x C.LED 6000LM - 3000K	44.7 W
	7	Model Century Ambiental o equivalent	1x C.LED 6000LM - 3000K	39.7 W
	8	VEKA S Roadway o equivalent	1x C.LED 5000LM - 3000K	37.9 W
	9	VEKA S Roadway o equivalent	1x C.LED 3000LM - 3000K	20.9 W
	10	VEKA N Roadway o equivalent	1x C.LED 4000LM - 3000K	30.5 W
	11	VEKA S Roadway o equivalent	1x C.LED 7000LM - 3000K	44.7 W
	12	Model Century Ambiental o equivalent	1x C.LED 5000LM - 3000K	34 W
	13	Model Century Ambiental o equivalent	1x C.LED 5000LM - 3000K	44.7 W
	14	Llum superficie BAZZ AIR de Lamp o equivalent	1x C.LED 596LM - 3000K	13.2 W
	15	SPIN S o equivalent	1x C.LED 1288LM - 2700K	11.2 W
	16	VEKA M Roadway o equivalent	1x C.LED 18353LM - 3000K	161.5 W
	17	VEKA S Roadway o equivalent	1x C.LED 3204LM - 3000K	56.1 W
	18	Tira LED IP67 de Llúria o equivalent	1x C.LED 410LM/m - 3000K	4.8 W/m
	19	VEKA S Roadway o equivalent	11000LM - 3000K	88,1 W/m
	20	VEKA S Roadway o equivalent	1x C.LED 12000LM - 3000K	103 W/m
	21	VEKA S Roadway o equivalent	1x C.LED 13000LM - 3000K	97.2 W/m

COLUMNES

Columna tipus	Alçada	Columna tipus	Alçada
	4 m		6 m
	4.5 m		9 m

VARIS

- QUADRE DE COMANDAMENT I MANIOBRA CITI-15E 8 S D'ARELSA O EQUIVALENT
- NOVA XARXA ENLLUMENAT SOTERRADA AMB CANALITZACIÓ (CABLE 0.6/1KV RVFV)
- ARQUETA 60x60cm
- ARQUETA 40x40cm
- CREUAMENT SOTA CALÇADA

PARC DE L'ALBA
CERDANYOLA DEL VALLÈS
BARCELONA / CATALUNYA

CONSORCI URBANÍSTIC DEL CENTRE DIRECCIONAL DE CERDANYOLA DEL VALLÈS

Ajuntament de Cerdanyola del Vallès

INCASÒL Institut Català del Sòl

Autors del Projecte:
Dopec Topografia i Projectes
NORBERT TORRES I PUGÈS
MARIA CAELLES LACASTA

PROJECTS Estudios & Ingenieros
JAUME FLETA ABADAL

Projecte:
PROJECTE D'URBANITZACIÓ E1: PASSEIG DELS GORGS AL PARC DE L'ALBA DE CERDANYOLA DEL VALLÈS.
VIST I PLAU: EL CAP DE SERVEI DE TERRITORI DE L'AJUNTAMENT DE CERDANYOLA DEL VALLÈS
VIST I PLAU: EL CAP DE LA UNITAT DE PLANEJAMENT DE L'INSTITUT CATALÀ DEL SÒL

Emplaçament:
CERDANYOLA DEL VALLÈS

Títol del Plànol:
XARXA D'ENLLUMENAT
PLANTA DETALL

Escala:
DIN A1 1/500
DIN A3 1/1000
0 m

Data:
Juliol 2025

Nombre Plànol
16.A.2

Nom. de fitxer:
16.A.2.DWG

FULL 8 DE 8

SECCIÓ CANALITZACIÓ EN VORERA
2Ø125mm.

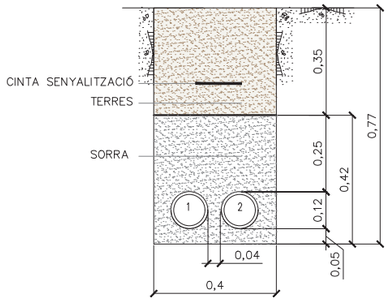

SECCIÓ CANALITZACIÓ EN CALÇADA
4Ø125mm.

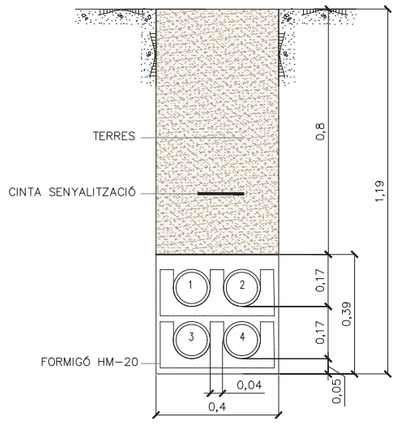

ARQUETA
60x60x80cm

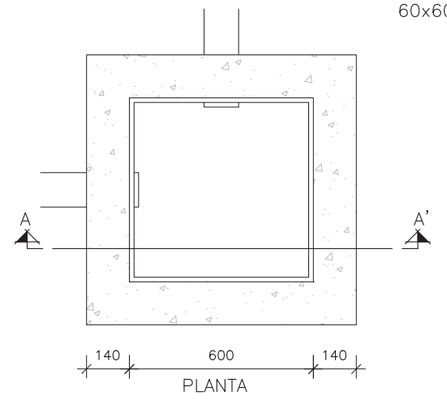

TAPA DE FOSA DÚCTIL DE 600x600mm
PER A UNA CÀRREGA DE TRENCAMENT DE 12.5T (B–125)
(COTES EN mm)

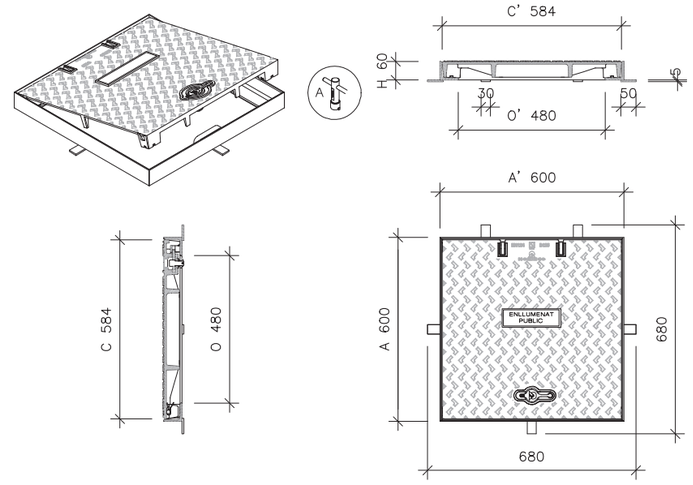

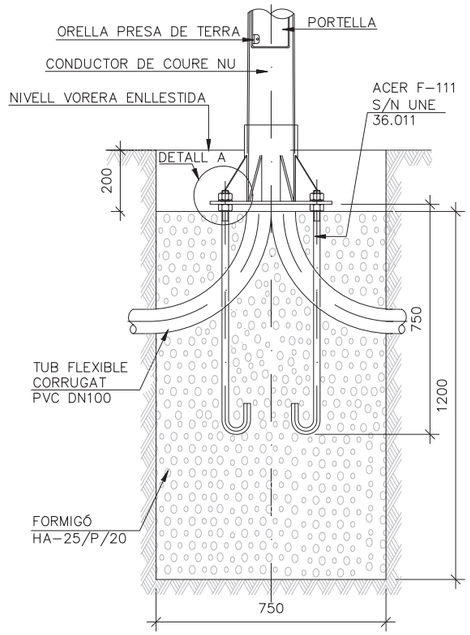

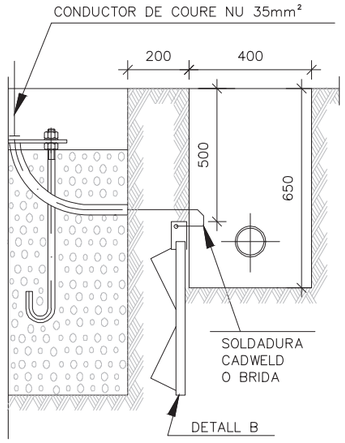

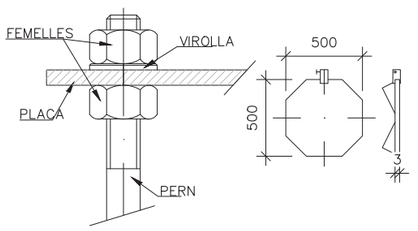

DETALL "A"

DETALL "B"
(COTES EN mm)

DETALL FONAMENTACIÓ COLUMNA H=10m
(COTES EN mm)

ALÇADA COLUMNA	4,00–5,00–6,00	7,00–8,00–9,00 m
EXCAVACIÓ	600x600x800	800X800X1000
DAU FONAMENTACIÓ	600x600x600	800X800X800
PERNS	4x16x500	4X22X700

ARQUETA
40x40x60cm

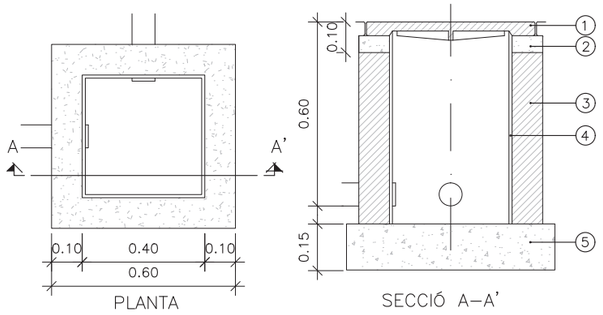

1–TAPA PERICÓ.
2–FORMIGÓ 175Kg/cm².
3–PARET DE TOTXO O FORMIGÓ PREFABRICAT MÍN.10cm HM–20
4–ENLUCIDO.
5–FORMIGÓ HM–150

TAPA DE FOSA DÚCTIL DE 400x400mm
E. DIN A1: 1/10
E. DIN A3: 1/20

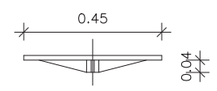

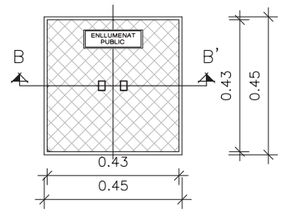

nom arxiu: F:\Compart\Dopec\23027 Projecte Rambla dels Gorgs\Edicio\11.09_250423_Projecte executiu v0204\ Edifaldes copia 25/09/3016 B Enllumenat Detalls.dwg data últim guardat: 17/10/2024 18:14:57 data d'impressió: 7/11/2025 1:43

PARC DE L'ALBA
CERDANYOLA DEL VALLÈS
BARCELONA / CATALUNYA

CONSORCI URBANÍSTIC
DEL CENTRE DIRECCIONAL
DE CERDANYOLA DEL VALLÈS

Ajuntament de Cerdanyola del Vallès

INCASÒL Institut Català del Sòl

Autors del Projecte:
Dopec Enginyeria i Arquitectura
NORBERT TORRES I PUGÈS
MARIA CAELLES LACASTA

PROJECTS Enginyeria del Territori
JAUME FLETA ABADAL

Projecte:
PROJECTE D'URBANITZACIÓ E1: PASSEIG DELS GORGS AL PARC DE L'ALBA DE CERDANYOLA DEL VALLÈS.

VIST I PLAU:
EL CAP DE SERVEI DE TERRITORI DE L'AJUNTAMENT DE CERDANYOLA DEL VALLÈS

VIST I PLAU:
EL CAP DE LA UNITAT DE PLANEJAMENT DE L'INSTITUT CATALÀ DEL SÒL

Emplaçament:
CERDANYOLA DEL VALLÈS

Títol del Plànol:
XARXA D'ENLLUMENAT
DETALLS
PEU DE LLUM CALÇADA

Escala:
DIN A1 S/E
DIN A3 S/E

Data:
Juliol 2025

Nombre Plànol
16

Nom. de fitxer:
16.DWG

FULL 1 DE 8

COLUMNA TRONCOCÒNICA DE CONICITAT DEL 12 ‰
CONSTRUIDES SEGONS NORMA UNE-EN 40:5
PORTA DE REGISTRE RASANT.



REGISTRE

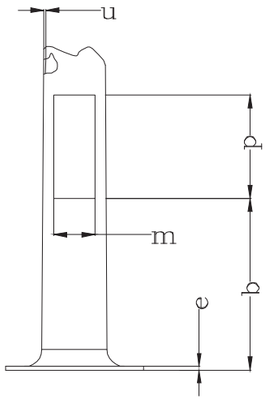

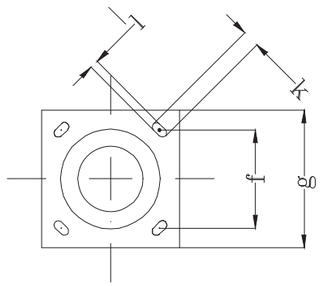

PLACA BASE

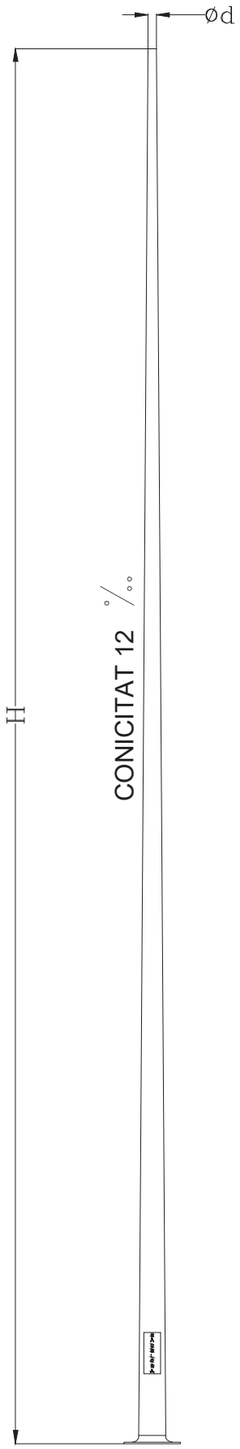

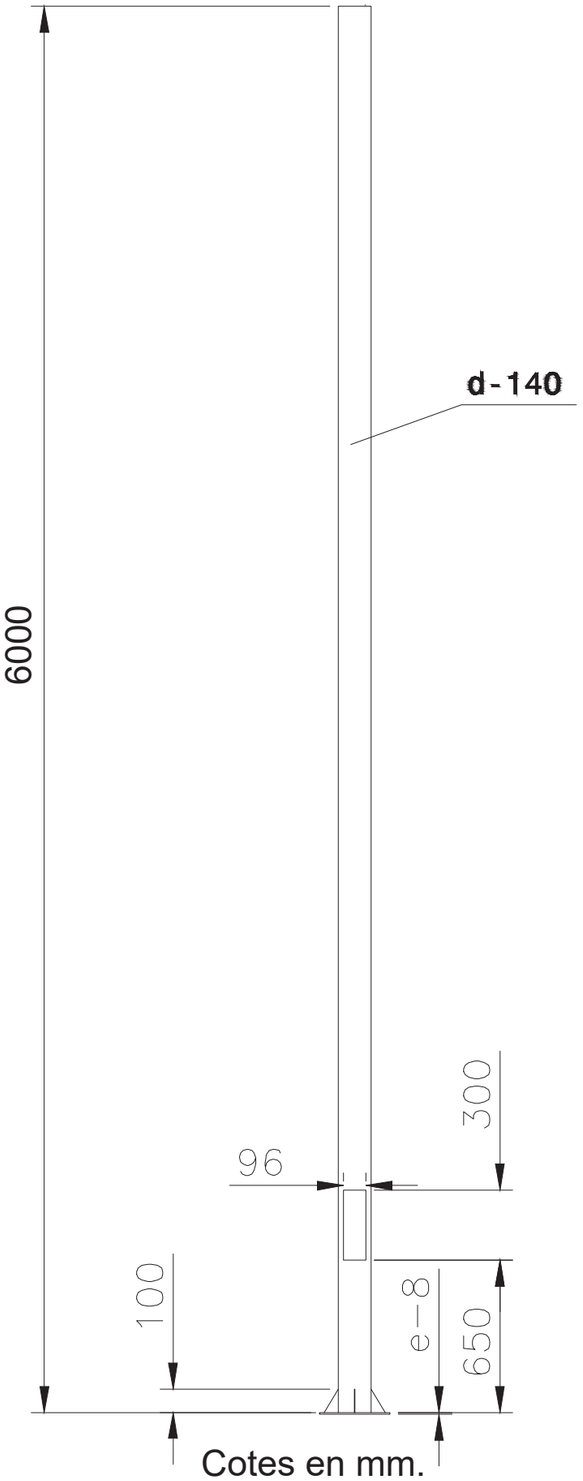

Cotes en mm.

DADES CONSTRUCTIVES

MODEL	H m	d mm	b mm	p mm	m mm	u mm	e mm	g mm	f mm
Columna	9m	60	500	300	120	3	8	400	285

nom arxiu: F:\Compart\Dopec\23027 Projecte Rambla dels Gorgs\Edicio\LL09_250423_Projecte executiu v02\04. Editables copia 250630\16.B Enllumenat.Detalls.dwg data últim guardat: 17/10/2024 18:14:57 data d'impressió: 7/11/2025 1:43

PARC DE L'ALBA
CERDANYOLA DEL VALLÈS
BARCELONA / CATALUNYA

CONSORCI URBANÍSTIC
DEL CENTRE DIRECCIONAL
DE CERDANYOLA DEL VALLÈS

Ajuntament de Cerdanyola del Vallès

INCASÒL Institut Català del Sòl

Autors del Projecte:
Dopec Enginyeria i Arquitectura
NORBERT TORRES I PUGÈS
MARIA CAELLES LACASTA

PROJECTS Enginyeria i Arquitectura
JAUME FLETA ABADAL

Projecte:
PROJECTE D'URBANITZACIÓ E1: PASSEIG DELS GORGS AL PARC DE L'ALBA DE CERDANYOLA DEL VALLÈS.

VIST I PLAU: EL CAP DE SERVEI DE TERRITORI DE L'AJUNTAMENT DE CERDANYOLA DEL VALLÈS

VIST I PLAU: EL CAP DE LA UNITAT DE PLANEJAMENT DE L'INSTITUT CATALÀ DEL SÒL

Emplaçament:
CERDANYOLA DEL VALLÈS

Títol del Plànol:
XARXA D'ENLLUMENAT
DETALLS
PEU DE LLUM CALÇADA

Escala:
DIN A1 S/E
DIN A3 S/E
0 m

Data:
Juliol 2025

Nombre Plànol
16

Nom. de fitxer:
16.DWG

FULL 2 DE 8

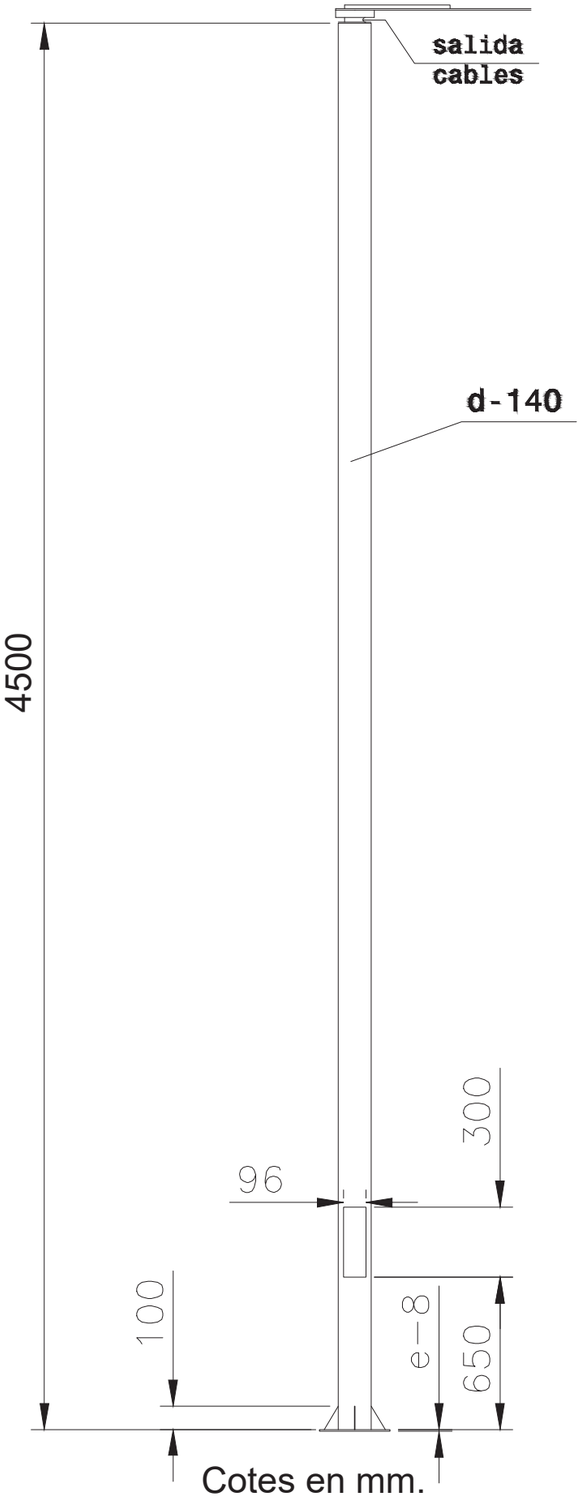

Cotes en mm.

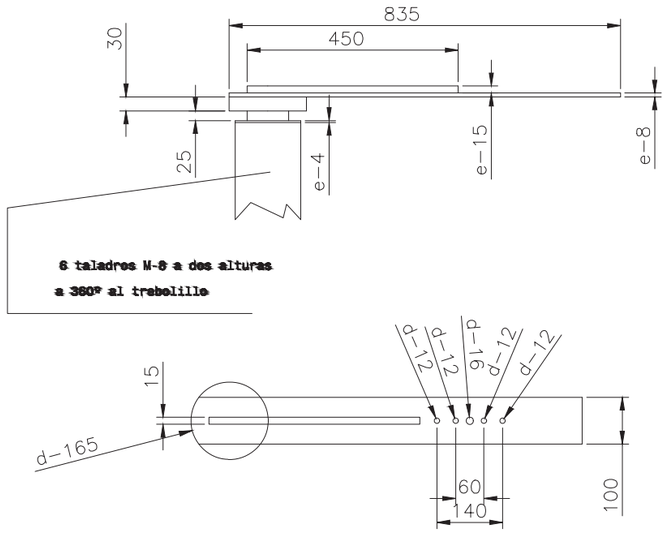

Cotes en mm.

PARC DE L'ALBA
CERDANYOLA DEL VALLÈS
BARCELONA / CATALUNYA

CONSORCI URBANÍSTIC
DEL CENTRE DIRECCIONAL
DE CERDANYOLA DEL VALLÈS

Ajuntament de Cerdanyola del Vallès

INCASÒL Institut Català del Sòl

Autors del Projecte:
Dopec Enginyeria i Arquitectura
NORBERT TORRES I PUGÈS
MARIA CAELLES LACASTA

PROJECTS Gestió de Vestuaris
JAUME FLETA ABADAL

Projecte:
PROJECTE D'URBANITZACIÓ E1: PASSEIG DELS GORGS AL PARC DE L'ALBA DE CERDANYOLA DEL VALLÈS.
VIST I PLAU: EL CAP DE SERVEI DE TERRITORI DE L'AJUNTAMENT DE CERDANYOLA DEL VALLÈS
VIST I PLAU: EL CAP DE LA UNITAT DE PLANEJAMENT DE L'INSTITUT CATALÀ DEL SÒL

Emplaçament:
CERDANYOLA DEL VALLÈS

Títol del Plànol:
XARXA D'ENLLUMENAT
DETALLS
PEU DE LLUM CALÇADA

Escala:
DIN A1 S/E
DIN A3 S/E
0 m

Data:
Juliol 2025

Nombre Plànol
16

Nom. de fitxer:
16.DWG

FULL 3 DE 8

LLUMINÀRIA CENTURY SE2
DE CARANDINI O EQUIVALENT

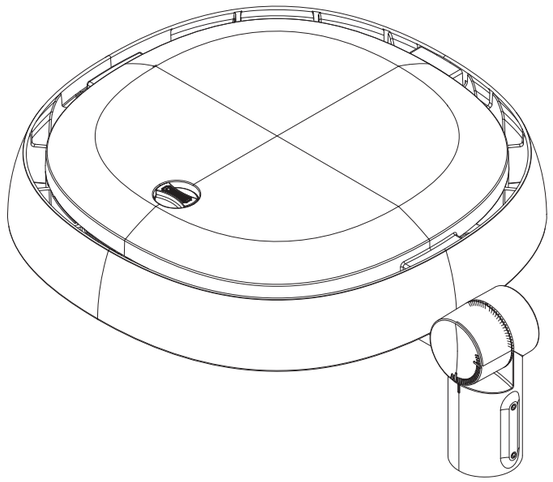

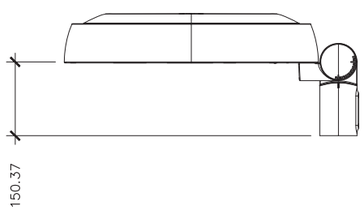

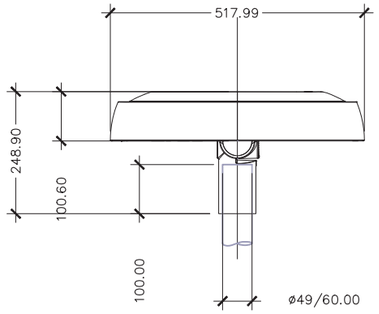

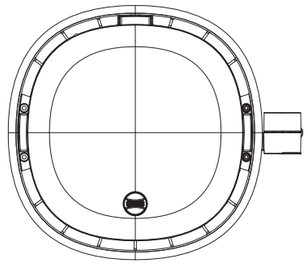

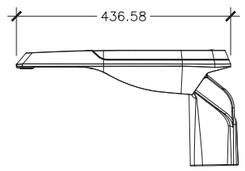

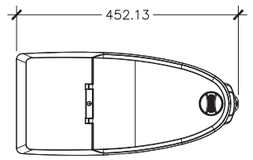

LLUMINÀRIA VEKA N SE2
DE CARANDINI O EQUIVALENT

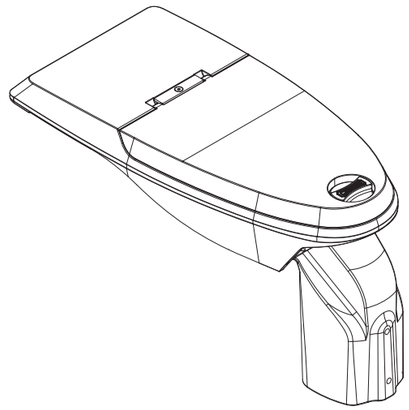

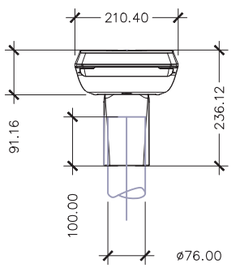

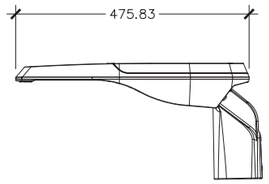

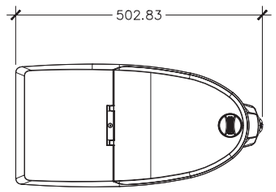

LLUMINÀRIA VEKA S SE2
DE CARANDINI O EQUIVALENT

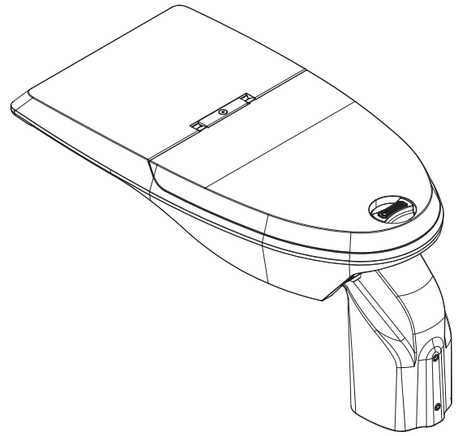

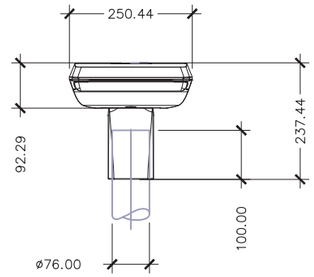

nom arxiu: F:\Compartit\Dopec\23027 Projecte Rambla dels Gorgs\Edicio\1109_250423_Projecte executiu v0\204. Edifaltes copia 25\08\30.16.B.Enllumenat.Detalls.dwg data últim guardat: 17/10/2024 18:14:57 data d'impressió: 7/11/2025 1:43

PARC DE L'ALBA
CERDANYOLA DEL VALLÈS
BARCELONA / CATALUNYA

CONSORCI URBANÍSTIC
DEL CENTRE DIRECCIONAL
DE CERDANYOLA DEL VALLÈS

Ajuntament de Cerdanyola del Vallès

INCASÒL Institut Català del Sòl

Autors del Projecte:
Dopec Enginyeria i Arquitectura
NORBERT TORRES I PUGÈS
MARIA CAELLES LACASTA

PROJECTS Enginyeria & Arquitectura
JAUME FLETA ABADAL

Projecte:
PROJECTE D'URBANITZACIÓ E1: PASSEIG DELS GORGS AL PARC DE L'ALBA DE CERDANYOLA DEL VALLÈS.

VIST I PLAU:
EL CAP DE SERVEI DE TERRITORI DE L'AJUNTAMENT DE CERDANYOLA DEL VALLÈS

VIST I PLAU:
EL CAP DE LA UNITAT DE PLANEJAMENT DE L'INSTITUT CATALÀ DEL SÒL

Emplaçament:
CERDANYOLA DEL VALLÈS

Títol del Plànol:
XARXA D'ENLLUMENAT
DETALLS
PEU DE LLUM CALÇADA

Escala:
DIN A1 S/E
DIN A3 S/E
0 m

Data:
Juliol 2025

Nombre Plànol
16

Nom. de fitxer:
16.DWG

FULL 4 DE 8

LLUMINÀRIA VEKA M SE2
DE CARANDINI O EQUIVALENT

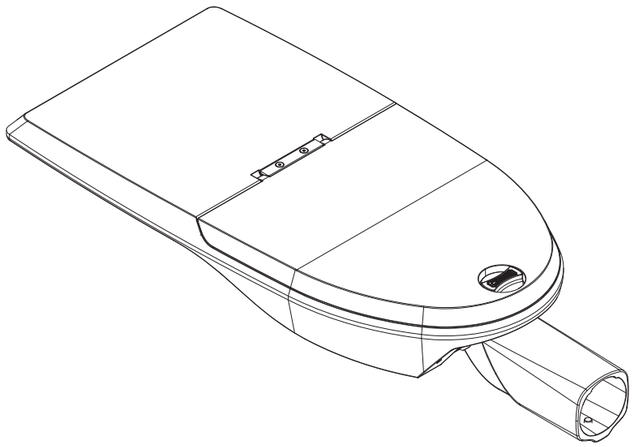

LLUMINÀRIA SPIN S Gen2
DE CARANDINI O EQUIVALENT

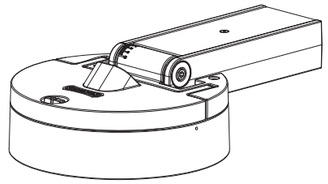

PARC DE L'ALBA
CERDANYOLA DEL VALLÈS
BARCELONA / CATALUNYA

CONSORCI URBANÍSTIC
DEL CENTRE DIRECCIONAL
DE CERDANYOLA DEL VALLÈS

Ajuntament de Cerdanyola del Vallès

INCASÒL Institut Català del Sòl

Autors del Projecte:
Dopec
NORBERT TORRES I PUGÈS
MARIA CAELLES LACASTA

PROJECTS
JAUME FLETA ABADAL

Projecte:
PROJECTE D'URBANITZACIÓ E1: PASSEIG DELS GORGS AL PARC DE L'ALBA DE CERDANYOLA DEL VALLÈS.
VIST I PLAU: EL CAP DE SERVEI DE TERRITORI DE L'AJUNTAMENT DE CERDANYOLA DEL VALLÈS
VIST I PLAU: EL CAP DE LA UNITAT DE PLANEJAMENT DE L'INSTITUT CATALÀ DEL SÒL

Emplaçament:
CERDANYOLA DEL VALLÈS

Títol del Plànol:
XARXA D'ENLLUMENAT
DETALLS
PEU DE LLUM CALÇADA

Escala:
DIN A1 S/E
DIN A3 S/E
0 m

Data:
Juliol 2025

Nombre Plànol
16

Nom. de fitxer:
16.DWG

FULL 5 DE 8

ARMARIO DE ACERO INOX. CITI-15E + SEC400 D'ARELSA O EQUIVALENT
ESQUEMA TOPOGRÁFICO

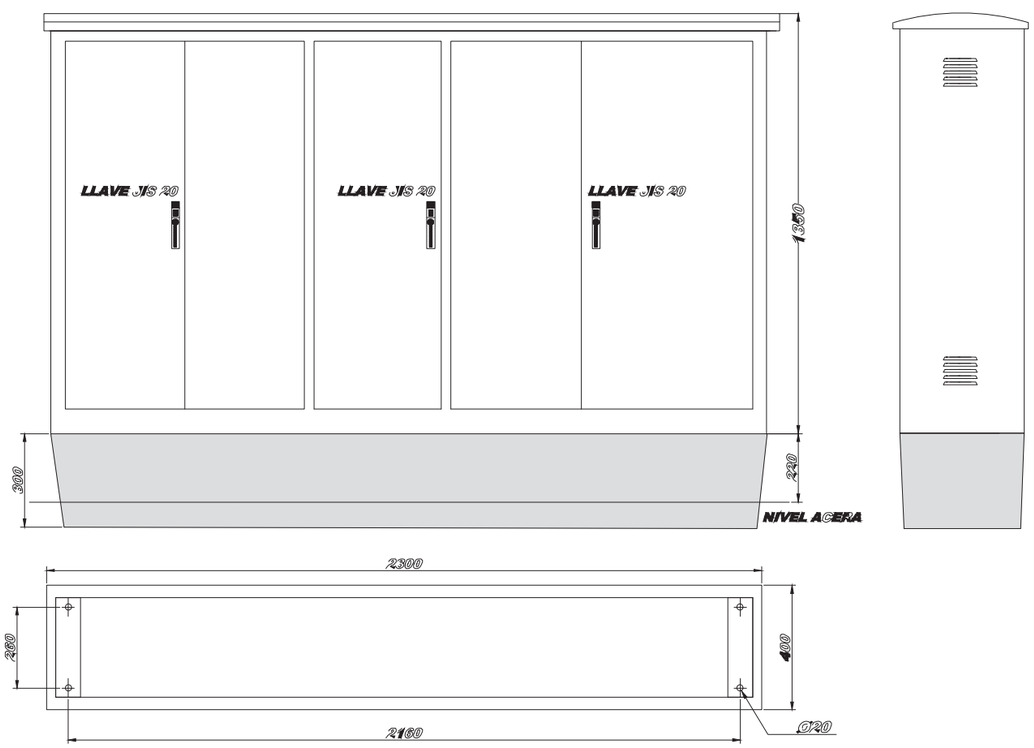

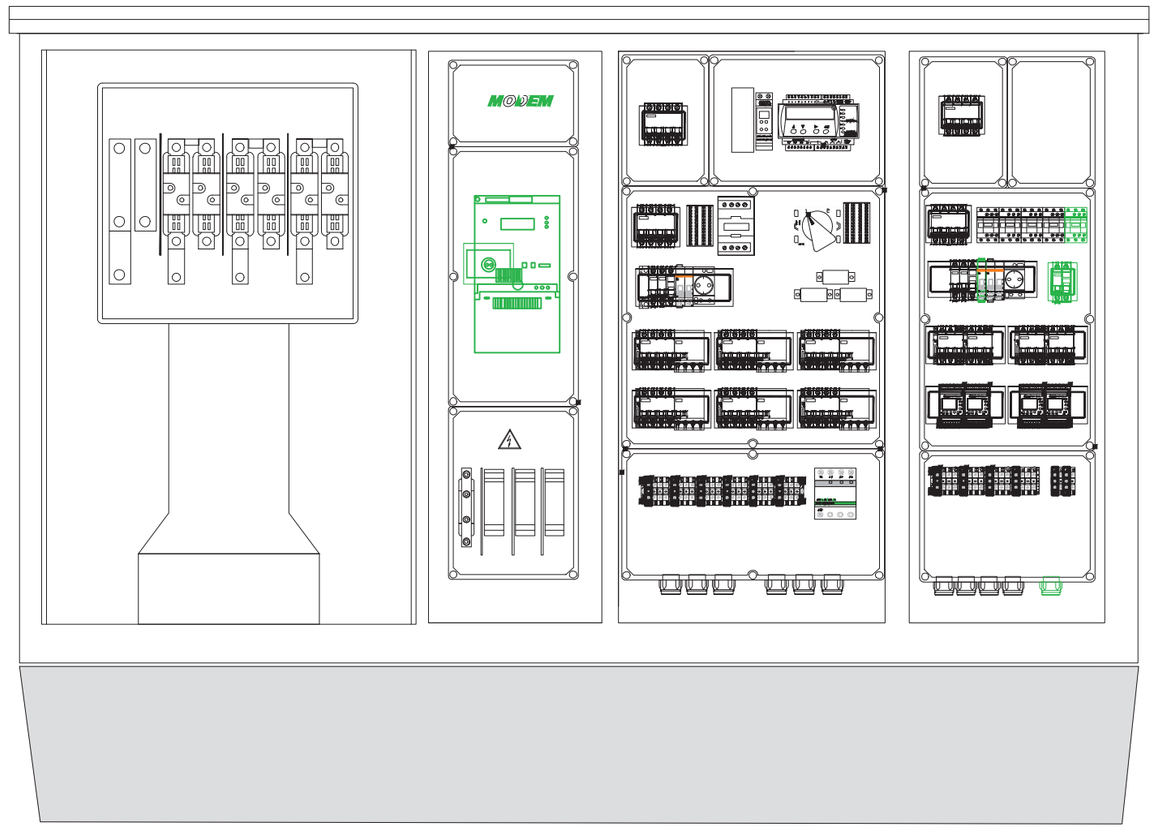

nom annu: F:\Compart\Dopec\23027 Projecte Rambla dels Gorgs\Edició\LL09_250423_Projecte executiu v02\04. Editables copia 25063016.B Enllumenat.Details.dwg data últim guardat: 17/10/2024 18:14:57 data d'impressió: 7/11/2025 1:43

PARC DE L'ALBA
CERDANYOLA DEL VALLÈS
BARCELONA / CATALUNYA

CONSORCI URBANÍSTIC
DEL CENTRE DIRECCIONAL
DE CERDANYOLA DEL VALLÈS

Ajuntament de Cerdanyola del Vallès

INCASÒL Institut Català del Sòl

Autors del Projecte:
Dopec Tecnologia de l'Arquitectura
NORBERT TORRES I PUGÈS
MARIA CAELLES LACASTA

PROJECTS Gestió de Projectes
JAUME FLETA ABADAL

Projecte:
PROJECTE D'URBANITZACIÓ E1: PASSEIG DELS GORGS AL PARC DE L'ALBA DE CERDANYOLA DEL VALLÈS.
VIST I PLAU: EL CAP DE SERVEI DE TERRITORI DE L'AJUNTAMENT DE CERDANYOLA DEL VALLÈS
VIST I PLAU: EL CAP DE LA UNITAT DE PLANEJAMENT DE L'INSTITUT CATALÀ DEL SÒL

Emplaçament:
CERDANYOLA DEL VALLÈS

Títol del Plànol:
XARXA D'ENLLUMENAT
DETALLS
QUADRE DE COMANDAMENT

Escala:
DIN A1 S/E
DIN A3 S/E
0 m

Data:
Juliol 2025

Nombre Plànol
16

Nom. de fitxer:
16.DWG

FULL 6 DE 8

ARMARIO DE ACERO INOX. CITI-15E + SEC400
ESQUEMA DE POTENCIA D'ARELSA O EQUIVALENT

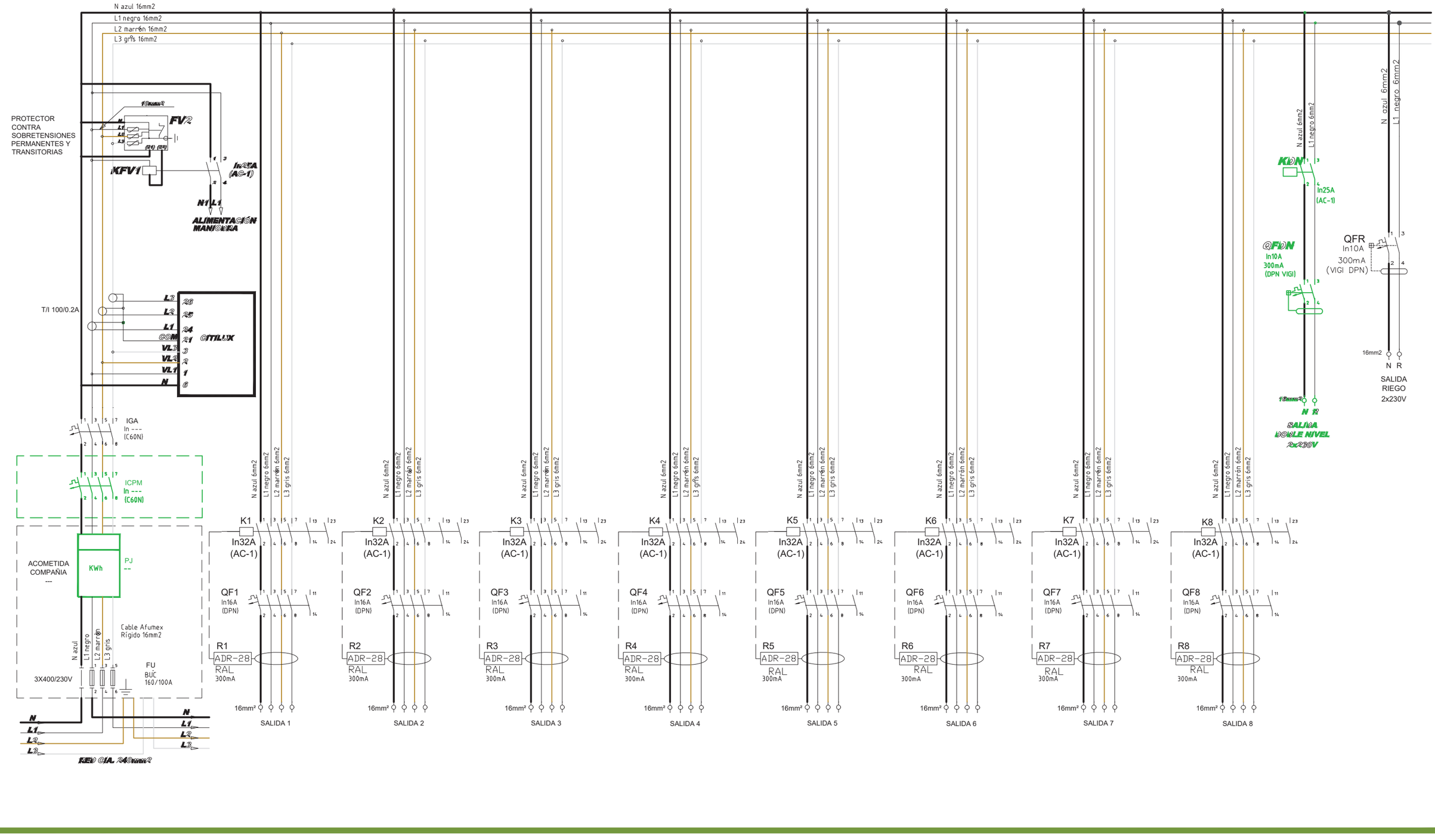

nom.arxiu: F:\Compart\Dopec\23027 Projecte Rambla dels Gorgs\E-dades\L09_250423_Projecte execució v02\04. Edificables cota 250\6330.16.B Enllumenat Detalls.dwg data últim guardat: 17/10/2024 18:14:57 data d'impressió: 7/11/2025 1:42

PARC DE L'ALBA
CERDANYOLA DEL VALLÈS
BARCELONA / CATALUNYA

CONSORCI URBANÍSTIC DEL CENTRE DIRECCIONAL DE CERDANYOLA DEL VALLÈS

Ajuntament de Cerdanyola del Vallès

INCASÒL Institut Català del Sòl

Autors del Projecte:
Dopec Ingeniería y Arquitectura
NORBERT TORRES I PUGÈS
MARIA CAELLES LACASTA
PROJECTS Ingeniería y Arquitectura
JAUME FLETA ABADAL

Projecte:
PROJECTE D'URBANITZACIÓ E1: PASSEIG DELS GORGS AL PARC DE L'ALBA DE CERDANYOLA DEL VALLÈS.

VIST I PLAU:
EL CAP DE SERVEI DE TERRITORI DE L'AJUNTAMENT DE CERDANYOLA DEL VALLÈS

VIST I PLAU:
EL CAP DE LA UNITAT DE PLANEJAMENT DE L'INSTITUT CATALÀ DEL SÒL

Emplaçament:
CERDANYOLA DEL VALLÈS

Títol del Plànol:
XARXA D'ENLLUMENAT
DETALLS
QUADRE DE COMANDAMENT

Escala:
DIN A1 S/E
DIN A3 S/E
0 m

Data: Juliol 2025

Nombre Plànol: 16

Nom. de fitxer: 16.DWG

FULL 7 DE 8

ARMARIO DE ACERO INOX. CITI-15E + SEC400
ESQUEMA DE MANDO D'ARELSA O EQUIVALENT

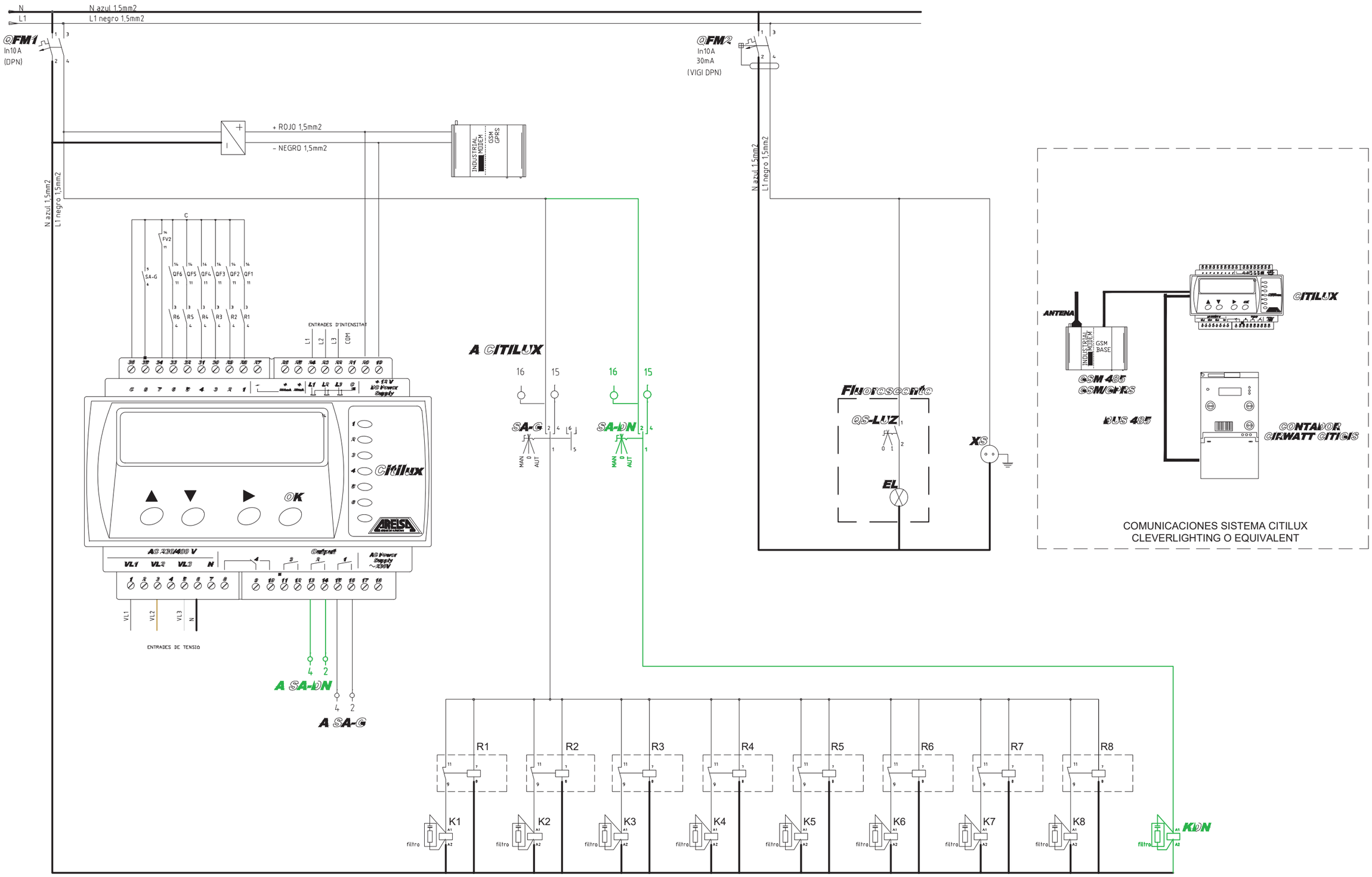

PARC DE L'ALBA
CERDANYOLA DEL VALLÈS
BARCELONA / CATALUNYA

CONSORCI URBANÍSTIC
DEL CENTRE DIRECCIONAL
DE CERDANYOLA DEL VALLÈS

Ajuntament de Cerdanyola del Vallès

INCASÒL Institut Català del Sòl

Autors del Projecte:
Dopec
NORBERT TORRES I PUGÈS
MARIA CAELLES LACASTA

PROJECTS
JAUME FLETA ABADAL

Projecte:
PROJECTE D'URBANITZACIÓ E1: PASSEIG DELS GORGS AL PARC DE L'ALBA DE CERDANYOLA DEL VALLÈS.
VIST I PLAU: EL CAP DE SERVEI DE TERRITORI DE L'AJUNTAMENT DE CERDANYOLA DEL VALLÈS
VIST I PLAU: EL CAP DE LA UNITAT DE PLANEJAMENT DE L'INSTITUT CATALÀ DEL SÒL

Emplaçament:
CERDANYOLA DEL VALLÈS

Títol del Plànol:
XARXA D'ENLLUMENAT
DETALLS
QUADRE DE COMANDAMENT

Escala:
DIN A1 S/E
DIN A3 S/E

Data:
Juliol 2025

Nombre Plànol
16

Nom. de fitxer:
16.DWG

FULL 8 DE 8

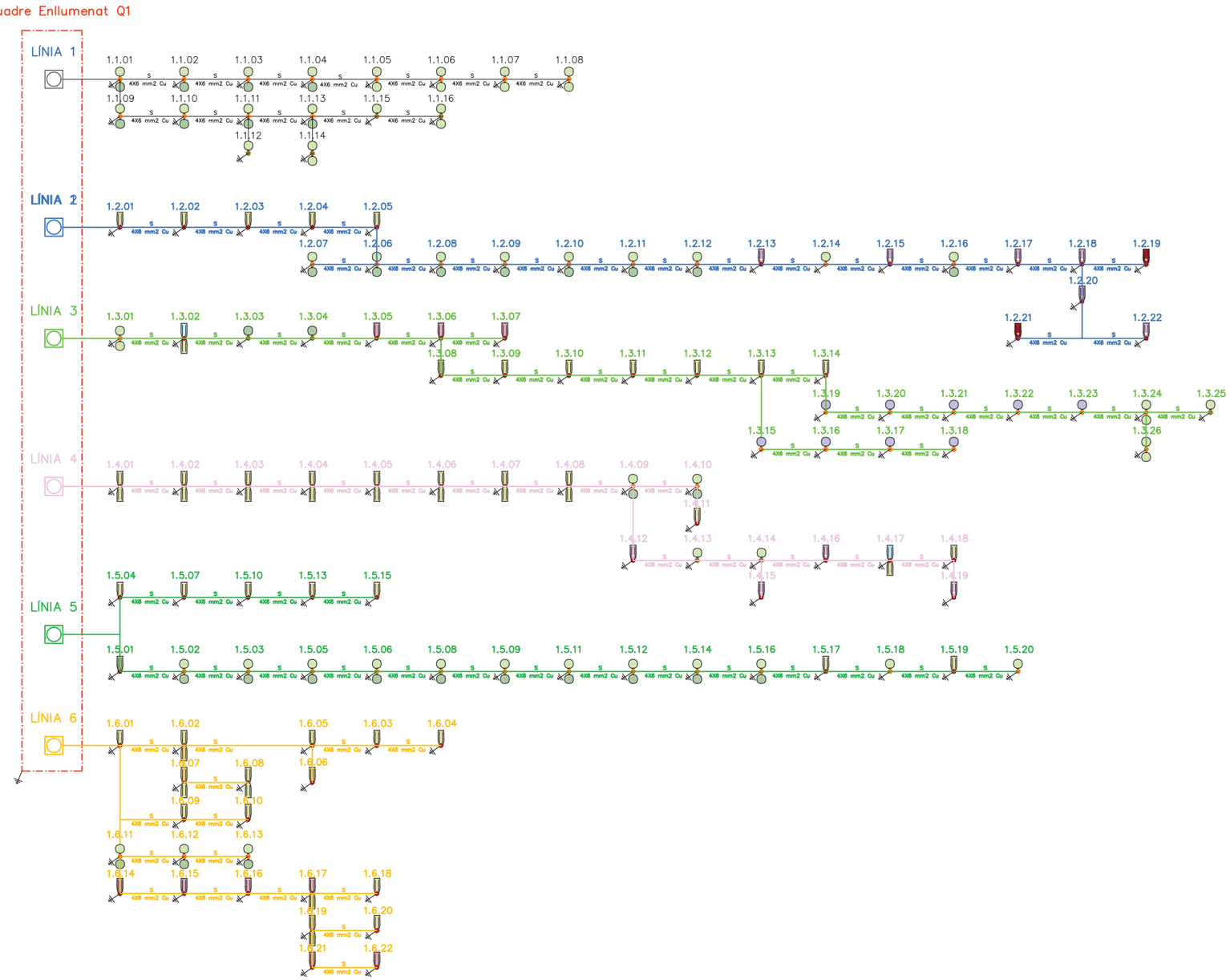

LLEGENDA

- – – – – LÍMIT ÀMBIT
- ——— LÍMIT PDU
- AA NÚMERO QUADRE
- BB NÚMERO LÍNIA
- CC NÚMERO LLUMINÀRIA

LLUMENERES

Lluminaria tipus		Nom llumenera	Làmpada	Potència conexió
	1	VEKA S Roadway o equivalent	1x C.LED 4000LM - 3000K	30.5 W
	2	Model Century Ambiental o equivalent	1x C.LED 3000LM - 3000K	23.3 W
	3	Model Century Ambiental o equivalent	1x C.LED 2000LM - 3000K	12.6 W
	4	VEKA S Roadway o equivalent	1x C.LED 10000LM - 3000K	73.3 W
	5	Model Century Ambiental o equivalent	1x C.LED 2000LM - 3000K	16.3 W
	6	Model Century Ambiental o equivalent	1x C.LED 6000LM - 3000K	44.7 W
	7	Model Century Ambiental o equivalent	1x C.LED 6000LM - 3000K	39.7 W
	8	VEKA S Roadway o equivalent	1x C.LED 5000LM - 3000K	37.9 W
	9	VEKA S Roadway o equivalent	1x C.LED 3000LM - 3000K	20.9 W
	10	VEKA N Roadway o equivalent	1x C.LED 4000LM - 3000K	30.5 W
	11	VEKA S Roadway o equivalent	1x C.LED 7000LM - 3000K	44.7 W
	12	Model Century Ambiental o equivalent	1x C.LED 5000LM - 3000K	34 W
	13	Model Century Ambiental o equivalent	1x C.LED 5000LM - 3000K	44.7 W
	14	Llum superficie BAZZ AIR de Lamp o equivalent	1x C.LED 596LM - 3000K	13.2 W
	15	SPIN S o equivalent	1x C.LED 1288LM - 2700K	11.2 W
	16	VEKA M Roadway o equivalent	1x C.LED 18353LM - 3000K	161.5 W
	17	VEKA S Roadway o equivalent	1x C.LED 3204LM - 3000K	56.1 W
	18	Tira LED IP67 de Llúria o equivalent	1x C.LED 410LM/m - 3000K	4.8 W/m
	19	VEKA S Roadway o equivalent	11000LM - 3000K	88,1 W/m
	20	VEKA S Roadway o equivalent	1x C.LED 12000LM - 3000K	103 W/m
	21	VEKA S Roadway o equivalent	1x C.LED 13000LM - 3000K	97.2 W/m

COLUMNES

Columna tipus	Alçada	Columna tipus	Alçada
	4 m		6 m
	4.5 m		9 m

XXXXXX CODIFICACIÓ LLUMINÀRIA EXISTENT
A AÉRI
S SOTERRAT

NOTES:
-EL TIPUS DE CABLEJAT ELÈCTRIC SEGONS EL TIPUS D'INSTAL·LACIÓ ÉS EL SEGÜENT:
-EN INSTAL·LACIÓS SOTERRADA: CABLE DE COURE DE 0.6/1kV DE TENSIÓ, DESIGNACIÓ RVFV TETRAPOLAR.

nom.arxiu: F:\Compart\Dopec\23027 Projecte Rambla dels Gorgs\E.tècnic\LL\09_250423_Projecte executiu v02\04. Estàtiques copia 25/06/30.16.C Enllumenat Detalls.dwg data últim guardat: 14/02/2025 8:45:26 data d'impressió: 7/11/2025 1:43

PARC DE L'ALBA
CERDANYOLA DEL VALLÈS
BARCELONA / CATALUNYA

CONSORCI URBANÍSTIC DEL CENTRE DIRECCIONAL DE CERDANYOLA DEL VALLÈS

Ajuntament de Cerdanyola del Vallès

INCASÒL Institut Català del Sòl

Autors del Projecte:
NORBERT TORRES I PUGÉS
MARIA CAELLES LACASTA
JAUME FLETA ABADAL
VIST I PLAU: EL CAP DE SERVEI DE TERRITORI DE L'AJUNTAMENT DE CERDANYOLA DEL VALLÈS
VIST I PLAU: EL CAP DE LA UNITAT DE PLANEJAMENT DE L'INSTITUT CATALÀ DEL SÒL

Projecte:
PROJECTE D'URBANITZACIÓ E1: PASSEIG DELS GORGS AL PARC DE L'ALBA DE CERDANYOLA DEL VALLÈS.

Emplaçament:
CERDANYOLA DEL VALLÈS

Títol del Plànol:
XARXA D'ENLLUMENAT
DETALLS
PEU DE LLUM CALÇADA

Escala:
DIN A1 S/E
DIN A3 S/E
0 m

Data: Juliol 2025

Nombre Plànol: 16

Nom. de fitxer: 16.DWG

FULL 1 DE 5

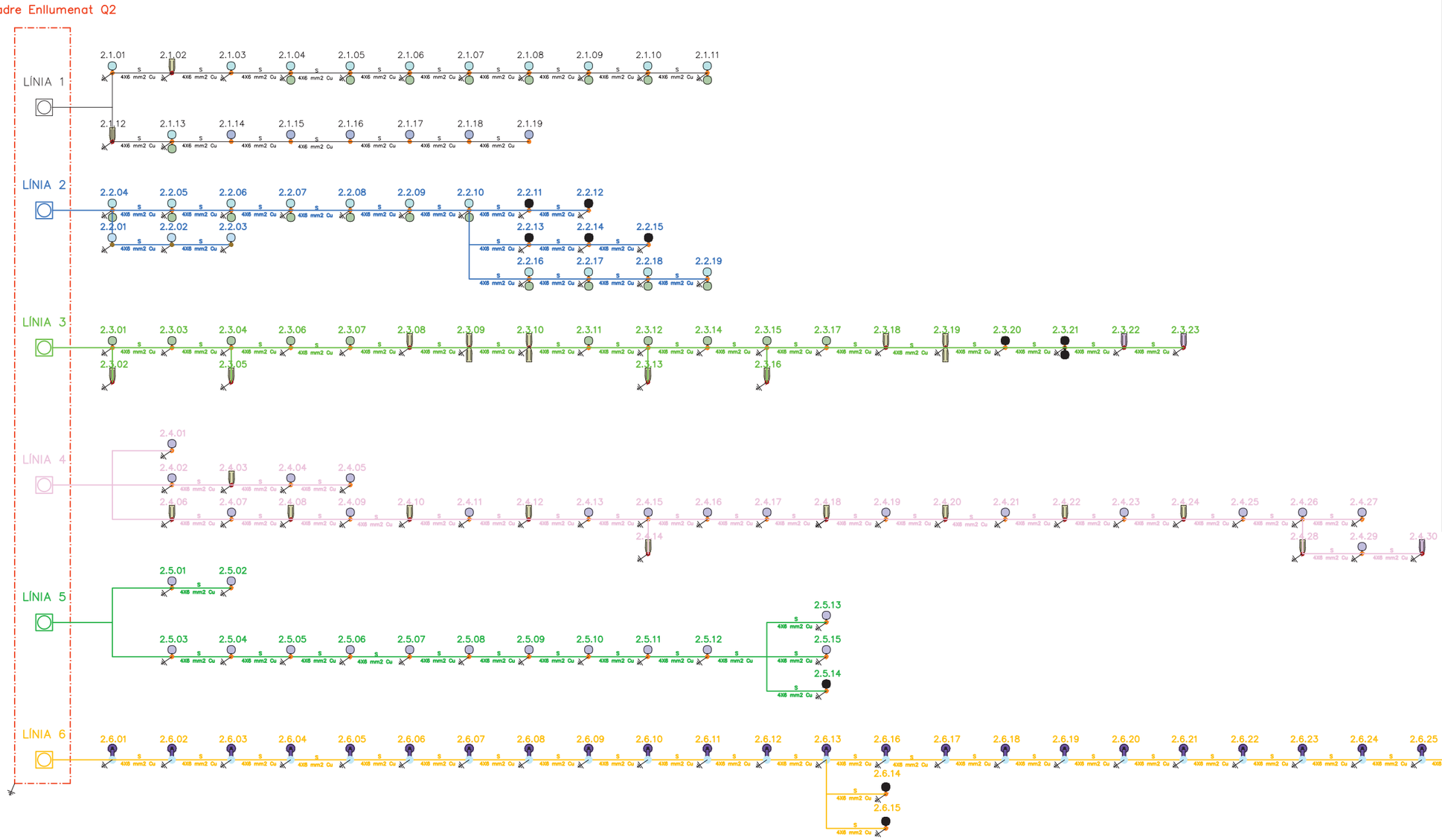

LLEGENDA

- LÍMIT ÀMBIT
- LÍMIT PDU
- AA NÚMERO QUADRE
- BB NÚMERO LÍNIA
- CC NÚMERO LLUMINÀRIA

LLUMENERES

Lluminaria tipus		Nom llumenera	Làmpada	Potència conexió
	1	VEKA S Roadway o equivalent	1x C.LED 4000LM - 3000K	30.5 W
	2	Model Century Ambiental o equivalent	1x C.LED 3000LM - 3000K	23.3 W
	3	Model Century Ambiental o equivalent	1x C.LED 2000LM - 3000K	12.6 W
	4	VEKA S Roadway o equivalent	1x C.LED 10000LM - 3000K	73.3 W
	5	Model Century Ambiental o equivalent	1x C.LED 2000LM - 3000K	16.3 W
	6	Model Century Ambiental o equivalent	1x C.LED 6000LM - 3000K	44.7 W
	7	Model Century Ambiental o equivalent	1x C.LED 6000LM - 3000K	39.7 W
	8	VEKA S Roadway o equivalent	1x C.LED 5000LM - 3000K	37.9 W
	9	VEKA S Roadway o equivalent	1x C.LED 3000LM - 3000K	20.9 W
	10	VEKA N Roadway o equivalent	1x C.LED 4000LM - 3000K	30.5 W
	11	VEKA S Roadway o equivalent	1x C.LED 7000LM - 3000K	44.7 W
	12	Model Century Ambiental o equivalent	1x C.LED 5000LM - 3000K	34 W
	13	Model Century Ambiental o equivalent	1x C.LED 5000LM - 3000K	44.7 W
	14	Llum superficie BAZZ AIR de Lamp o equivalent	1x C.LED 596LM - 3000K	13.2 W
	15	SPIN S o equivalent	1x C.LED 1288LM - 2700K	11.2 W
	16	VEKA M Roadway o equivalent	1x C.LED 18353LM - 3000K	161.5 W
	17	VEKA S Roadway o equivalent	1x C.LED 3204LM - 3000K	56.1 W
	18	Tira LED IP67 de Llúria o equivalent	1x C.LED 410LM/m - 3000K	4.8 W/m
	19	VEKA S Roadway o equivalent	11000LM - 3000K	88,1 W/m
	20	VEKA S Roadway o equivalent	1x C.LED 12000LM - 3000K	103 W/m
	21	VEKA S Roadway o equivalent	1x C.LED 13000LM - 3000K	97.2 W/m

COLUMNES

Columna tipus	Alçada	Columna tipus	Alçada
	4 m		6 m
	4.5 m		9 m

XXXXX CODIFICACIÓ LLUMINÀRIA EXISTENT
A AÈRI
S SOTERRAT

NOTES:
-EL TIPUS DE CABLEJAT ELÈCTRIC SEGONS EL TIPUS D'INSTAL·LACIÓ ÉS EL SEGUENT:
-EN INSTAL·LACIÓS SOTERRADA: CABLE DE COURE DE 0.6/1KV DE TENSIÓ, DESIGNACIÓ RVFV TETRAPOLAR.

nom arxiu: F:\Compartit\Dopec\23027 Projecte Rambla dels Gorgs\Edicio\LL09_250423_Projecte executiu v02\04. Edifalites copia 2506\09.16 C Enllumenat Detalls.dwg data últim guardat: 14/02/2025 8:45:26 data d'impressió: 7/11/2025, 1:43

PARC DE L'ALBA
CERDANYOLA DEL VALLÈS
BARCELONA / CATALUNYA

CONSORCI URBANÍSTIC DEL CENTRE DIRECCIONAL DE CERDANYOLA DEL VALLÈS

Ajuntament de Cerdanyola del Vallès

INCASÒL Institut Català del Sòl

Autors del Projecte:
Dopec Enginyeria i Arquitectura
NORBERT TORRES I PUGÈS
MARIA CAELLES LACASTA

PROJECTS Enginyeria i Arquitectura
JAUME FLETA ABADAL

Projecte:
PROJECTE D'URBANITZACIÓ E1: PASSEIG DELS GORGS AL PARC DE L'ALBA DE CERDANYOLA DEL VALLÈS.

VIST I PLAU:
EL CAP DE SERVEI DE TERRITORI DE L'AJUNTAMENT DE CERDANYOLA DEL VALLÈS

VIST I PLAU:
EL CAP DE LA UNITAT DE PLANEJAMENT DE L'INSTITUT CATALÀ DEL SÒL

Emplaçament:
CERDANYOLA DEL VALLÈS

Títol del Plànol:
XARXA D'ENLLUMENAT
DETALLS
PEU DE LLUM CALÇADA

Escala:
DIN A1 S/E
DIN A3 S/E
0 m

Data: Juliol 2025

Nombre Plànol: 16

Nom. de fitxer: 16.DWG

FULL 2 DE 5

Quadre Enllumenat Q3

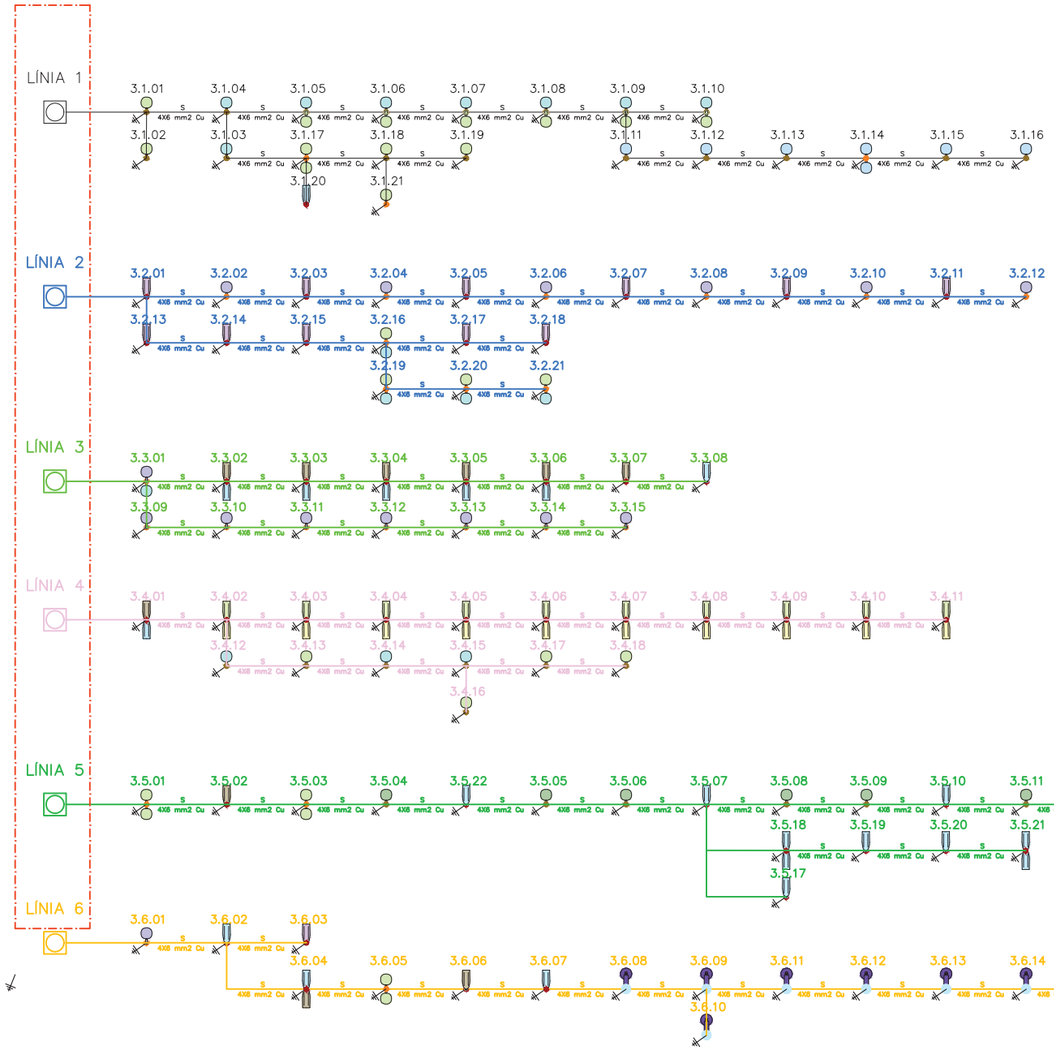

LLEGENDA

- – – – – LÍMIT ÀMBIT
- ——— LÍMIT PDU
- AA NÚMERO QUADRE
- BB NÚMERO LÍNIA
- CC NÚMERO LLUMINÀRIA

LLUMENERES

Lluminaria tipus		Nom llumenera	Làmpada	Potència conexió
	1	VEKA S Roadway o equivalent	1x C.LED 4000LM - 3000K	30.5 W
	2	Model Century Ambiental o equivalent	1x C.LED 3000LM - 3000K	23.3 W
	3	Model Century Ambiental o equivalent	1x C.LED 2000LM - 3000K	12.6 W
	4	VEKA S Roadway o equivalent	1x C.LED 10000LM - 3000K	73.3 W
	5	Model Century Ambiental o equivalent	1x C.LED 2000LM - 3000K	16.3 W
	6	Model Century Ambiental o equivalent	1x C.LED 6000LM - 3000K	44.7 W
	7	Model Century Ambiental o equivalent	1x C.LED 6000LM - 3000K	39.7 W
	8	VEKA S Roadway o equivalent	1x C.LED 5000LM - 3000K	37.9 W
	9	VEKA S Roadway o equivalent	1x C.LED 3000LM - 3000K	20.9 W
	10	VEKA N Roadway o equivalent	1x C.LED 4000LM - 3000K	30.5 W
	11	VEKA S Roadway o equivalent	1x C.LED 7000LM - 3000K	44.7 W
	12	Model Century Ambiental o equivalent	1x C.LED 5000LM - 3000K	34 W
	13	Model Century Ambiental o equivalent	1x C.LED 5000LM - 3000K	44.7 W
	14	Llum superficie BAZZ AIR de Lamp o equivalent	1x C.LED 596LM - 3000K	13.2 W
	15	SPIN S o equivalent	1x C.LED 1288LM - 2700K	11.2 W
	16	VEKA M Roadway o equivalent	1x C.LED 18353LM - 3000K	161.5 W
	17	VEKA S Roadway o equivalent	1x C.LED 3204LM - 3000K	56.1 W
	18	Tira LED IP67 de Llúria o equivalent	1x C.LED 410LM/m - 3000K	4.8 W/m
	19	VEKA S Roadway o equivalent	11000LM - 3000K	88,1 W/m
	20	VEKA S Roadway o equivalent	1x C.LED 12000LM - 3000K	103 W/m
	21	VEKA S Roadway o equivalent	1x C.LED 13000LM - 3000K	97.2 W/m

COLUMNES

Columna tipus	Alçada	Columna tipus	Alçada
	4 m		6 m
	4,5 m		9 m

XXXXXX CODIFICACIÓ LLUMINÀRIA EXISTENT
A AÈRI
S SOTERRAT

NOTES:
-EL TIPUS DE CABLEJAT ELÈCTRIC SEGONS EL TIPUS D'INSTAL·LACIÓ ÉS EL SEGÜENT:
-EN INSTAL·LACIÓS SOTERRADA: CABLE DE COURE DE 0,6/1kV DE TENSIÓ, DESIGNACIÓ RVFV TETRAPOLAR.

nom arxiu: F:\Compartit\Dopec\23027 Projecte Rambla dels Gorgs\Edicio\LL09_250423_Projecte execució v02\04 Edicions copia 25/06/30\16.C Enllumenat Detalls.dwg data últim guardat: 14/02/2025 8:45:26 data d'impressió: 7/11/2025 1:43

PARC DE L'ALBA
CERDANYOLA DEL VALLÈS
BARCELONA / CATALUNYA

CONSORCI URBANÍSTIC
DEL CENTRE DIRECCIONAL
DE CERDANYOLA DEL VALLÈS

Ajuntament de Cerdanyola del Vallès

INCASÒL Institut Català del Sòl

Autors del Projecte:
Dopec Enginyeria i Arquitectura
NORBERT TORRES I PUGÈS
MARIA CAELLES LACASTA
PROJECTS Consultoria i Enginyeria
JAUME FLETA ABADAL

Projecte:
PROJECTE D'URBANITZACIÓ E1: PASSEIG DELS GORGS AL PARC DE L'ALBA DE CERDANYOLA DEL VALLÈS.
VIST I PLAU:
EL CAP DE SERVEI DE TERRITORI DE L'AJUNTAMENT DE CERDANYOLA DEL VALLÈS
VIST I PLAU:
EL CAP DE LA UNITAT DE PLANEJAMENT DE L'INSTITUT CATALÀ DEL SÒL

Emplaçament:
CERDANYOLA DEL VALLÈS

Títol del Plànol:
XARXA D'ENLLUMENAT
DETALLS
PEU DE LLUM CALÇADA

Escala:
DIN A1 S/E
DIN A3 S/E
0 m

Data: Juliol 2025

Nombre Plànol: 16

Nom. de fitxer: 16.DWG

FULL 3 DE 5

Quadre Enllumenat Q4

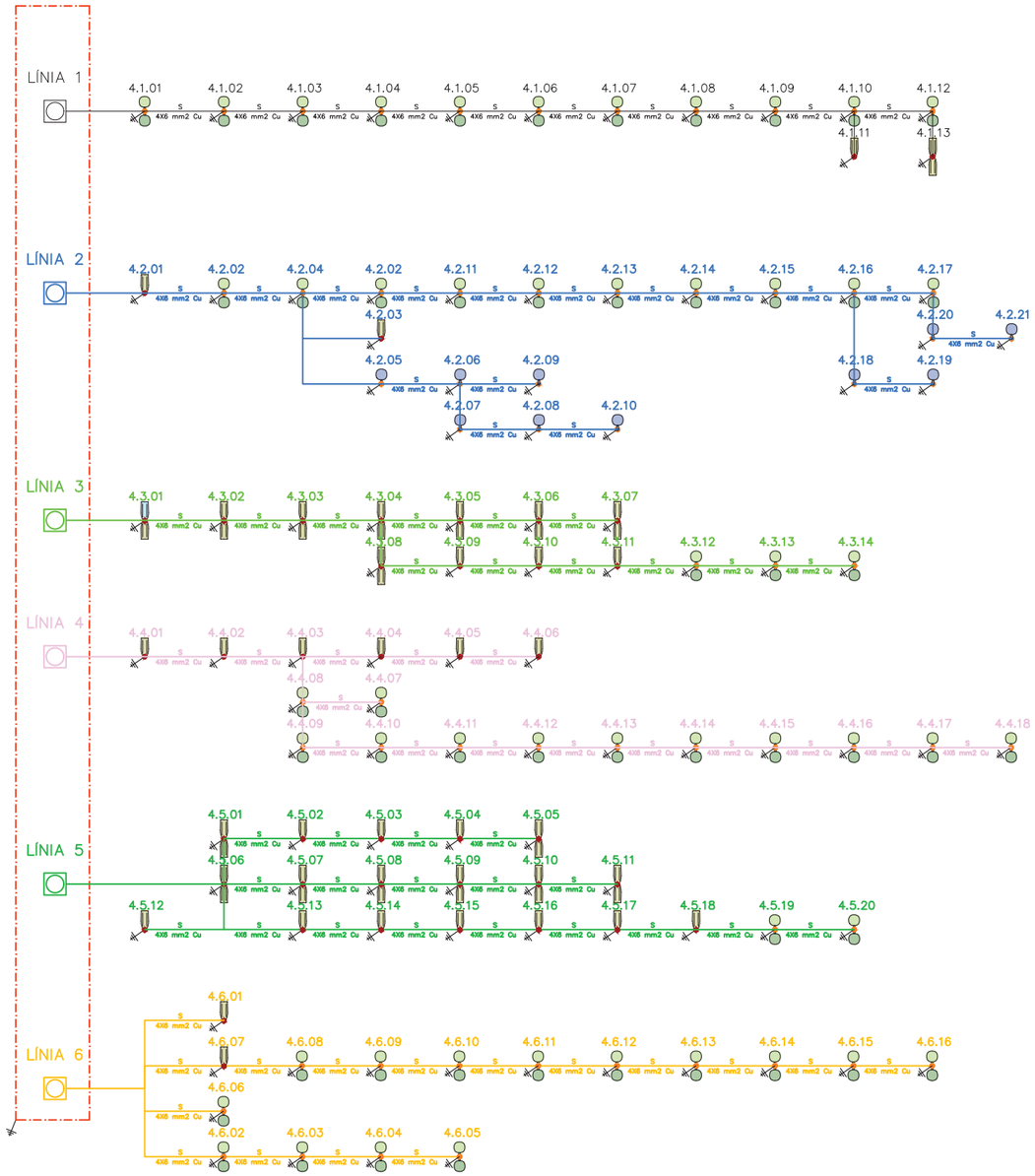

LLEGENDA

- LÍMIT ÀMBIT
- LÍMIT PDU
- AA NÚMERO QUADRE
- BB NÚMERO LÍNIA
- CC NÚMERO LLUMINÀRIA

LLUMENERES

Lluminaria tipus		Nom llumenera	Làmpada	Poténcia conexió
	1	VEKA S Roadway o equivalent	1x C.LED 4000LM - 3000K	30.5 W
	2	Model Century Ambiental o equivalent	1x C.LED 3000LM - 3000K	23.3 W
	3	Model Century Ambiental o equivalent	1x C.LED 2000LM - 3000K	12.6 W
	4	VEKA S Roadway o equivalent	1x C.LED 10000LM - 3000K	73.3 W
	5	Model Century Ambiental o equivalent	1x C.LED 2000LM - 3000K	16.3 W
	6	Model Century Ambiental o equivalent	1x C.LED 6000LM - 3000K	44.7 W
	7	Model Century Ambiental o equivalent	1x C.LED 6000LM - 3000K	39.7 W
	8	VEKA S Roadway o equivalent	1x C.LED 5000LM - 3000K	37.9 W
	9	VEKA S Roadway o equivalent	1x C.LED 3000LM - 3000K	20.9 W
	10	VEKA N Roadway o equivalent	1x C.LED 4000LM - 3000K	30.5 W
	11	VEKA S Roadway o equivalent	1x C.LED 7000LM - 3000K	44.7 W
	12	Model Century Ambiental o equivalent	1x C.LED 5000LM - 3000K	34 W
	13	Model Century Ambiental o equivalent	1x C.LED 5000LM - 3000K	44.7 W
	14	Llum superficie BAZZ AIR de Lamp o equivalent	1x C.LED 596LM - 3000K	13.2 W
	15	SPIN S o equivalent	1x C.LED 1288LM - 2700K	11.2 W
	16	VEKA M Roadway o equivalent	1x C.LED 18353LM - 3000K	161.5 W
	17	VEKA S Roadway o equivalent	1x C.LED 3204LM - 3000K	56.1 W
	18	Tira LED IP67 de Llúria o equivalent	1x C.LED 410LM/m - 3000K	4.8 W/m
	19	VEKA S Roadway o equivalent	11000LM - 3000K	88,1 W/m
	20	VEKA S Roadway o equivalent	1x C.LED 12000LM - 3000K	103 W/m
	21	VEKA S Roadway o equivalent	1x C.LED 13000LM - 3000K	97.2 W/m

COLUMNES

Columna tipus	Alçada	Columna tipus	Alçada
	4 m		6 m
	4.5 m		9 m

XXXXXX CODIFICACIÓ LLUMINÀRIA EXISTENT
A AÈRI
S SOTERRAT

NOTES:
-EL TIPUS DE CABLEJAT ELÈCTRIC SEGONS EL TIPUS D'INSTAL·LACIÓ ÉS EL SEGUENT:
-EN INSTAL·LACIÓ SOTERRADA: CABLE DE COURE DE 0,6/1KV DE TENSIÓ, DESIGNACIÓ RVFV TETRAPOLAR.

Quadre Enllumenat Existent EP094

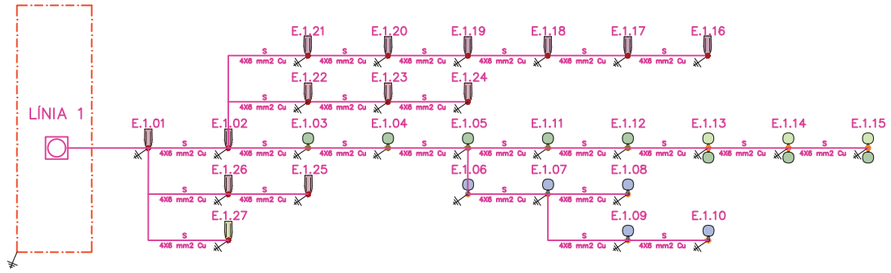

nom.arxiu: F:\Compartit\Dopec\23027 Projecte Rambla dels Gorgs\Edicio\LL09_250423_Projecte executiu v01\04. Edicio\Illes copia 25/06/30 16.C Enllumenat\Detalls.dwg data últim guardat: 14/02/2026 8:45:26 data d'impressió: 7/11/2025 1:43

PARC DE L'ALBA
CERDANYOLA DEL VALLÈS
BARCELONA / CATALUNYA

CONSORCI URBANÍSTIC DEL CENTRE DIRECCIONAL DE CERDANYOLA DEL VALLÈS

Ajuntament de Cerdanyola del Vallès

INCASÒL Institut Català del Sòl

Autors del Projecte:
Dopec Enginyeria i Arquitectura
NORBERT TORRES I PUGÈS
MARIA CAELLES LACASTA
PROJECTS Gestió de Projectes & Management
JAUME FLETA ABADAL

Projecte:
PROJECTE D'URBANITZACIÓ E1: PASSEIG DELS GORGS AL PARC DE L'ALBA DE CERDANYOLA DEL VALLÈS.

VIST I PLAU:
EL CAP DE SERVEI DE TERRITORI DE L'AJUNTAMENT DE CERDANYOLA DEL VALLÈS

VIST I PLAU:
EL CAP DE LA UNITAT DE PLANEJAMENT DE L'INSTITUT CATALÀ DEL SÒL

Emplaçament:
CERDANYOLA DEL VALLÈS

Títol del Plànol:
XARXA D'ENLLUMENAT
DETALLS
PEU DE LLUM CALÇADA

Escala:	Data:	Nombre Plànol
DIN A1 S/E DIN A3 S/E	Juliol 2025	16
0 m	Nom. de fitxer: 16.DWG	FULL 4 DE 5

Quadre Enllumenat Q5

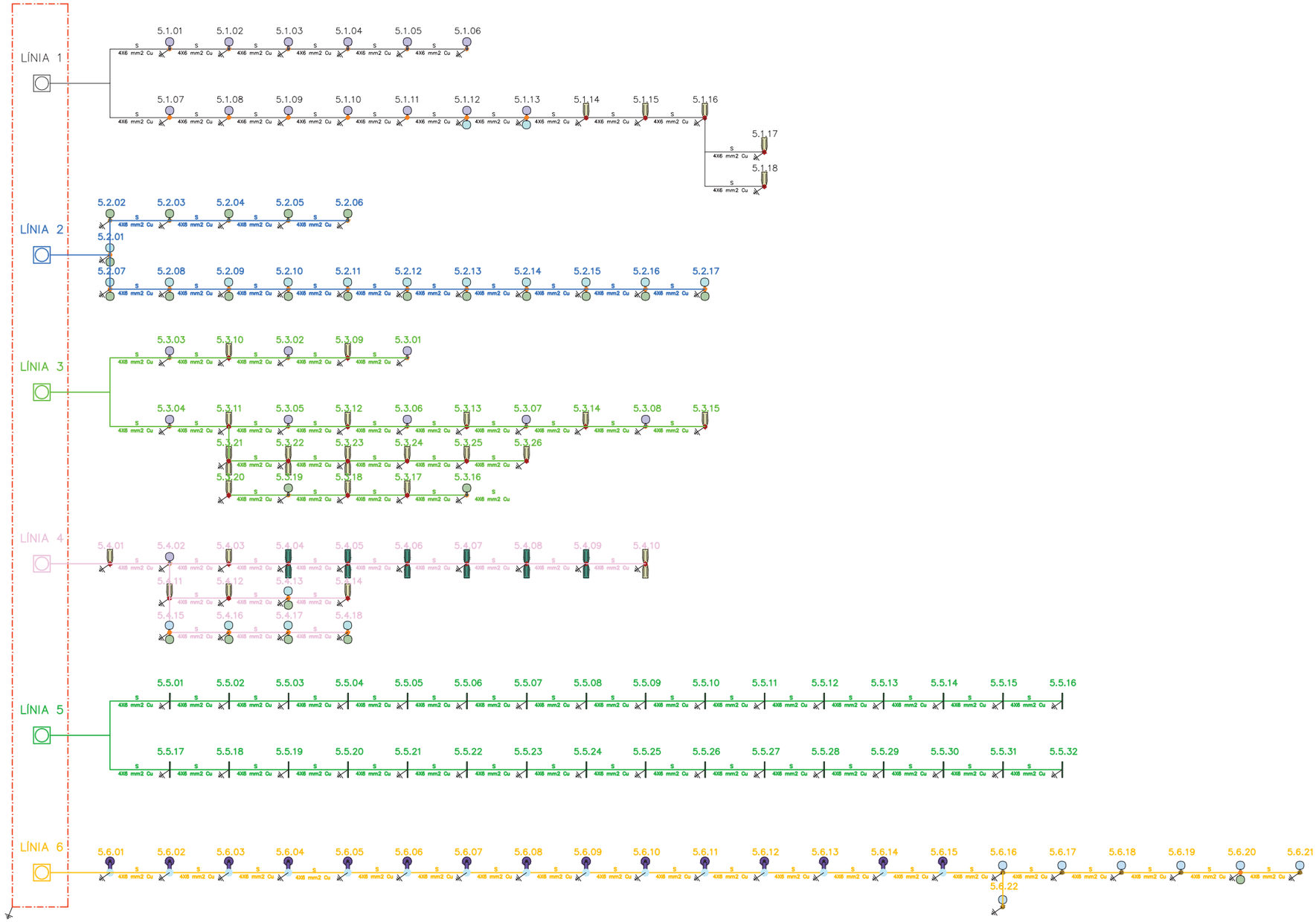

LLEGENDA

- – – – – LÍMIT ÀMBIT
- ——— LÍMIT PDU
- AA NÚMERO QUADRE
- BB NÚMERO LÍNIA
- CC NÚMERO LLUMINÀRIA

LLUMENERES

Lluminaria tipus		Nom llumenera	Làmpada	Potència conexió
	1	VEKA S Roadway o equivalent	1x C.LED 4000LM - 3000K	30.5 W
	2	Model Century Ambiental o equivalent	1x C.LED 3000LM - 3000K	23.3 W
	3	Model Century Ambiental o equivalent	1x C.LED 2000LM - 3000K	12.6 W
	4	VEKA S Roadway o equivalent	1x C.LED 10000LM - 3000K	73.3 W
	5	Model Century Ambiental o equivalent	1x C.LED 2000LM - 3000K	16.3 W
	6	Model Century Ambiental o equivalent	1x C.LED 6000LM - 3000K	44.7 W
	7	Model Century Ambiental o equivalent	1x C.LED 6000LM - 3000K	39.7 W
	8	VEKA S Roadway o equivalent	1x C.LED 5000LM - 3000K	37.9 W
	9	VEKA S Roadway o equivalent	1x C.LED 3000LM - 3000K	20.9 W
	10	VEKA N Roadway o equivalent	1x C.LED 4000LM - 3000K	30.5 W
	11	VEKA S Roadway o equivalent	1x C.LED 7000LM - 3000K	44.7 W
	12	Model Century Ambiental o equivalent	1x C.LED 5000LM - 3000K	34 W
	13	Model Century Ambiental o equivalent	1x C.LED 5000LM - 3000K	44.7 W
	14	Llum superficie BAZZ AIR de Lamp o equivalent	1x C.LED 596LM - 3000K	13.2 W
	15	SPIN S o equivalent	1x C.LED 1288LM - 2700K	11.2 W
	16	VEKA M Roadway o equivalent	1x C.LED 18353LM - 3000K	161.5 W
	17	VEKA S Roadway o equivalent	1x C.LED 3204LM - 3000K	56.1 W
	18	Tira LED IP67 de Llúria o equivalent	1x C.LED 410LM/m - 3000K	4.8 W/m
	19	VEKA S Roadway o equivalent	11000LM - 3000K	88,1 W/m
	20	VEKA S Roadway o equivalent	1x C.LED 12000LM - 3000K	103 W/m
	21	VEKA S Roadway o equivalent	1x C.LED 13000LM - 3000K	97.2 W/m

COLUMNES

Columna tipus	Alçada	Columna tipus	Alçada
	4 m		6 m
	4.5 m		9 m

XXXXX CODIFICADÓ LLUMINÀRIA EXISTENT
A AÉRI
S SOTERRAT

NOTES:
-EL TIPUS DE CABLEJAT ELÈCTRIC SEGONS EL TIPUS D'INSTAL·LACIÓ ÉS EL SEGUENT:
-EN INSTAL·LACIÓS SOTERRADA: CABLE DE COURE DE 0,6/1kV DE TENSIÓ, DESIGNACIÓ RVFV TETRAPOLAR.

nom arxiu: F:\Compartit\Dopec\23027 Projecte Rambla dels Gorgs\E-file\xLL\09_25\P23_Projecte execució v02\04. Editables copia 25/06/30\16.C Enllumenat Detalls.dwg data i/dim guardat: 14/02/2025 8:45:26 data d'impressió: 7/11/2025 1:42

PARC DE L'ALBA
CERDANYOLA DEL VALLÈS
BARCELONA / CATALUNYA

CONSORCI URBANÍSTIC DEL CENTRE DIRECCIONAL DE CERDANYOLA DEL VALLÈS

Ajuntament de Cerdanyola del Vallès

INCASÒL Institut Català del Sòl

Autors del Projecte:
Dopec Àrea de l'Arquitectura
NORBERT TORRES I PUGÈS
MARIA CAELLES LACASTA

PROJECTS Enginyeria & Arquitectura
JAUME FLETA ABADAL

VIST I PLAU: EL CAP DE SERVEI DE TERRITORI DE L'AJUNTAMENT DE CERDANYOLA DEL VALLÈS
VIST I PLAU: EL CAP DE LA UNITAT DE PLANEJAMENT DE L'INSTITUT CATALÀ DEL SÒL

Projecte:
PROJECTE D'URBANITZACIÓ E1: PASSEIG DELS GORGS AL PARC DE L'ALBA DE CERDANYOLA DEL VALLÈS.

Emplaçament:
CERDANYOLA DEL VALLÈS

Títol del Plànol:
XARXA D'ENLLUMENAT
DETALLS
PEU DE LLUM CALÇADA

Escala:
DIN A1 S/E
DIN A3 S/E
0 m

Data:
Juliol 2025

Nombre Plànol
16

Nom. de fitxer:
16.DWG

FULL 5 DE 5


CERDANYOLA DEL VALLÈS
Riu Sec
Carrer de la Clota
Ronda de Serraparera
Carrer de la Serra de Gallifa
Passeig dels Gorgs
Torrent dels gorgs
ZONA A URBANITZAR
PDU PARC ALBA
SUBESTACIÓ CERDANYOLA
Av. de Serragallines
UNIVERSITAT UAB
B-30
AP-7
GAS
TOL
ENDESA
4594900
4594700
4594500
4594200
4593700
4593900
4594100
4594300
4594700
4595500
4596000
4596300
4596600
4596900
4597200
4597500
4597700
4597900
4598200
4598500
4598700
4598900
4599200
4599500
4599700
4599900
4600200
4600500
4600700
4600900
4601200
4601500
4601700
4601900
4602200
4602500
4602700
4602900
4603200
4603500
4603700
4603900
4604200
4604500
4604700
4604900
4605200
4605500
4605700
4605900
4606200
4606500
4606700

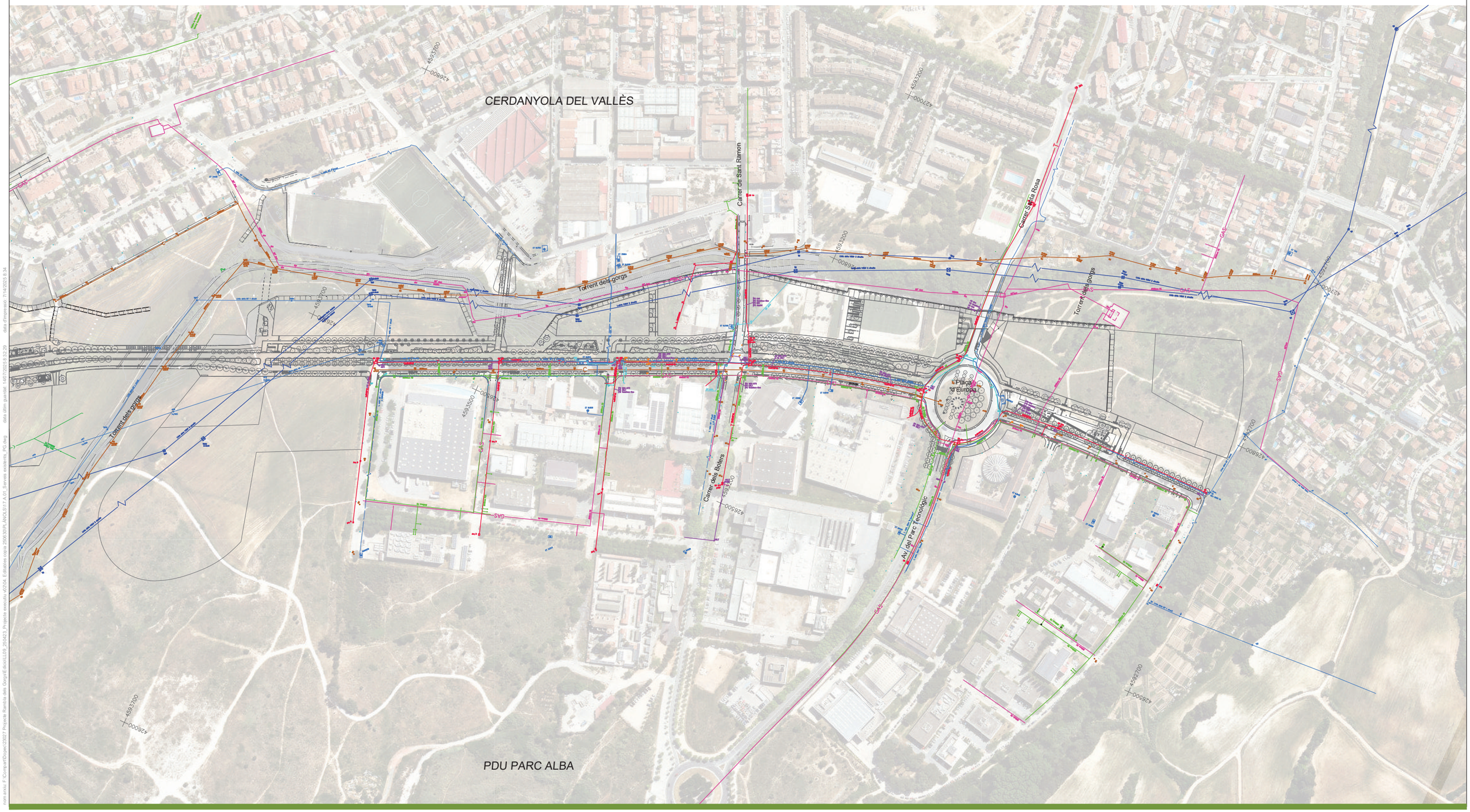

PARC DE L'ALBA
CERDANYOLA DEL VALLÈS
BARCELONA / CATALUNYA

CONSORCI URBANÍSTIC
DEL CENTRE DIRECCIONAL
DE CERDANYOLA DEL VALLÈS

Ajuntament de Cerdanyola del Vallès

INCASÒL Institut Català del Sòl

Autors del Projecte:

Dopec
NORBERT TORRES I PUGÈS
MARIA CAELLES LACASTA

PROJECTS
JAUME FLETA ABADAL

Projecte:

PROJECTE D'URBANITZACIÓ E1: PASSEIG DELS GORGS AL PARC DE L'ALBA DE CERDANYOLA DEL VALLÈS.

VIST I PLAU:
EL CAP DE SERVEI DE TERRITORI DE L'AJUNTAMENT DE CERDANYOLA DEL VALLÈS

VIST I PLAU:
EL CAP DE LA UNITAT DE PLANEJAMENT DE L'INSTITUT CATALÀ DEL SÒL

Emplaçament:

CERDANYOLA DEL VALLÈS

Títol del Plànol:

SERVEIS AFECTATS
PLANTA GENERAL ESTAT INICIAL

Escala:
DIN A1 1/2500
DIN A3 1/5000
0 m

Data:
Juliol 2025

Nombre Plànol
17A01

Nom. de fitxer:
17A01.dwg

FULL 2 DE 2

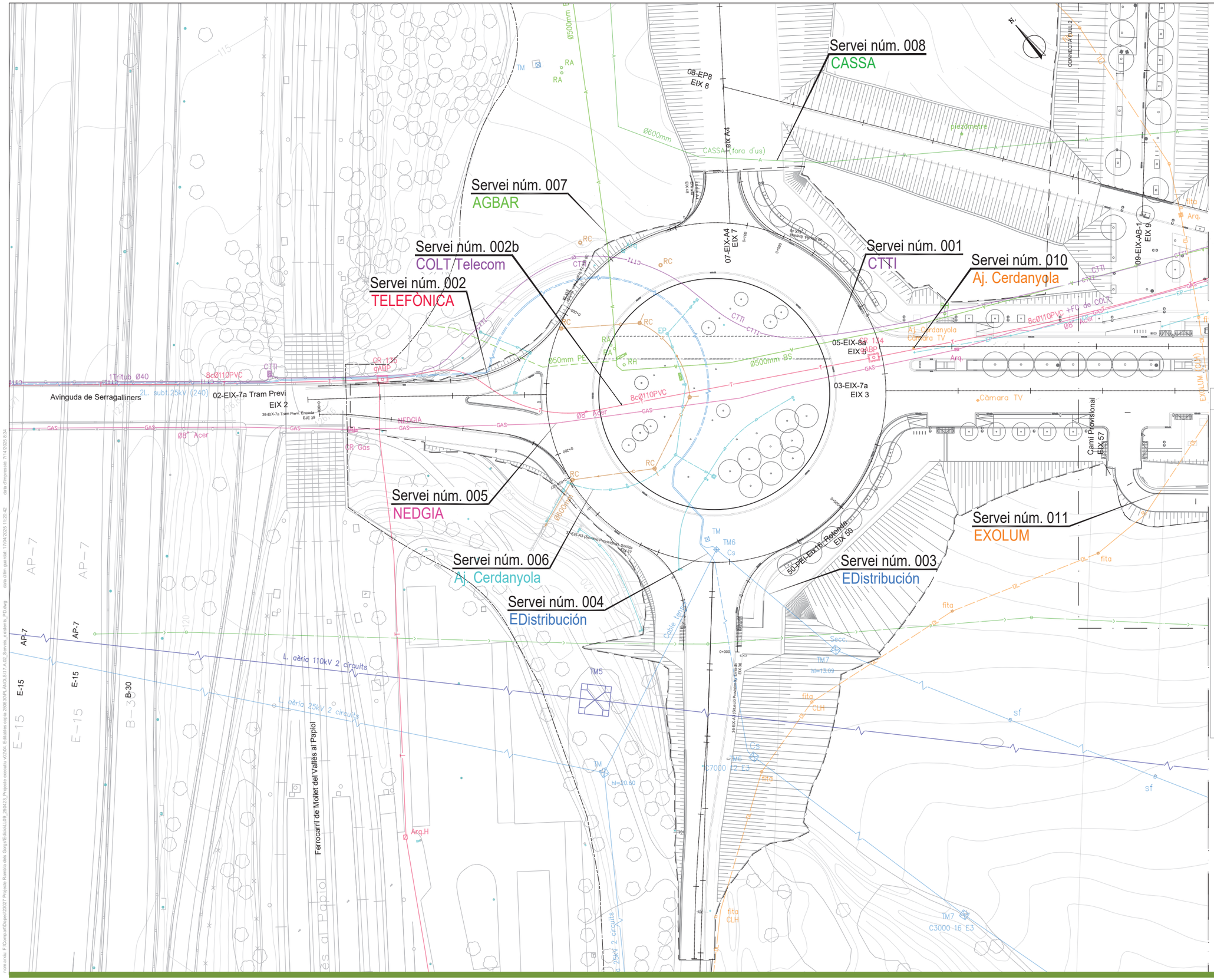

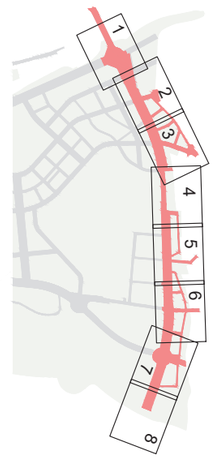

LLEGENDA DE SERVEIS AFECTATS

- Línia elèctrica aèria (alta tensió)
- Línia elèctrica subterrània (alta tensió)
- Línia elèctrica aèria (mitja tensió)
- Línia elèctrica subterrània (mitja tensió)
- Línia elèctrica aèria (baixa tensió)
- Línia elèctrica subterrània (baixa tensió)
- Línia telefònica aèria
- Cable telefònic enterrat (coaxial)
- Canalització telefònica subterrània
- Canalització telecomunicació (F.O.)
- Canalització telegràfica
- Canonada d'aigua potable
- Col.lector d'aigua residual
- Canalització de reg (tub, mina o sèquia)
- Canonada subterrània de gas
- Oleoducte
- Enllumenat públic subterrani
- Senyalització de trànsit

TM = Torre metàl.lica; pf = Pal de fusta; sf = Suport formigó.

CR = Càmara registre; = Arqueta registre; RA = Registre aigua; RC = Registre col.lector; F Fanal gran; Bàcul; S Semàfor

Servei anul·lat; Element a retirar

NOTA: La reposició es representa amb el mateix grafisme més gruixut.

LÍMIT ÀMBIT — LÍMIT PDU

PARC DE L'ALBA
CERDANYOLA DEL VALLÈS
BARCELONA / CATALUNYA

CONSORCI URBANÍSTIC
DEL CENTRE DIRECCIONAL
DE CERDANYOLA DEL VALLÈS

Ajuntament de Cerdanyola del Vallès

INCASÒL Institut Català del Sòl

Autors del Projecte:
Dopec Enginyeria i Arquitectura — NORBERT TORRES I PUGÈS, MARIA CAELLES LACASTA
PROJECTS Estudios & Arquitectura — JAUME FLETA ABADAL

Projecte:
PROJECTE D'URBANITZACIÓ E1: PASSEIG DELS GORGS AL PARC DE L'ALBA DE CERDANYOLA DEL VALLÈS.
VIST I PLAU: EL CAP DE SERVEI DE TERRITORI DE L'AJUNTAMENT DE CERDANYOLA DEL VALLÈS
VIST I PLAU: EL CAP DE LA UNITAT DE PLANEJAMENT DE L'INSTITUT CATALÀ DEL SÒL

Emplaçament: CERDANYOLA DEL VALLÈS

Títol del Plànol: SERVEIS EXISTENTS
PLANTA DE LOCALITZACIÓ

Escala: DIN A1 1/500, DIN A3 1/1000

Data: Juliol 2025

Nombre Plànol: 17A

Nom. de fitxer: 17A.DWG

FULL 1 DE 9

Servei núm. 007
AGBAR

Servei núm. 008
CASSA

Servei núm. 002b
COLT Telecom

Servei núm. 005
NEDGIA

Servei núm. 007
AGBAR

Servei núm. 002
TELEFÒNICA

Ser
TE

Ronda de Serraparera

Carrer de Londres

Avinguda d'Amèrica

Serra de Galliners

CONNECTA FULL 1

CONNECTA FULL 3

Camí Provisional

8cØ110PVC

Ø600mmFD ?

Ø600mm

Ø500mm BS

CASSA (fora d'us)

+FO de COLT

CR 300 gABP

CR 131 gABP

CR 132 gABP

CR 133 gABP

CR 269 gABP

COLT 5720

09-EIX-AB-1 EIX 9

10-EIX-B EIX 10

EIX 57

EIX 41

EIX 42

EIX 43

EIX 46

EXOLUM (CEH) Ø 12" Aéreo

N.

1 2 3 4 5 6 7 8

LLEGENDA DE SERVEIS AFECTATS

- Línia elèctrica aèria (alta tensió)
- Línia elèctrica subterrània (alta tensió)
- Línia elèctrica aèria (mitja tensió)
- Línia elèctrica subterrània (mitja tensió)
- Línia elèctrica aèria (baixa tensió)
- Línia elèctrica subterrània (baixa tensió)
- Línia telefònica aèria
- Cable telefònic enterrat (coaxial)
- Canalització telefònica subterrània
- Canalització telecomunicació (F.O.)
- Canalització telegràfica
- Canonada d'aigua potable
- Col.lector d'aigua residual
- Canalització de reg (tub, mina o sèquia)
- Canonada subterrània de gas
- Oleoducte
- Enllumenat públic subterrani
- Senyalització de trànsit

TM = Torre metàl.lica; pf = Pal de fusta; sf = Suport formigó.

CR = Càmara registre; Arqueta registre

RA = Registre aigua; RC = Registre col.lector

Fanal gran; Bàcul; Semàfor

Servei anul·lat; Element a retirar

NOTA: La reposició es representa amb el mateix grafisme més gruixut.

— — — LÍMIT ÀMBIT —·—·— LÍMIT PDU

PARC DE L'ALBA
CERDANYOLA DEL VALLÈS
BARCELONA / CATALUNYA

CONSORCI URBANÍSTIC
DEL CENTRE DIRECCIONAL
DE CERDANYOLA DEL VALLÈS

Ajuntament de Cerdanyola del Vallès

INCASÒL Institut Català del Sòl

Autors del Projecte:
Dopec Enginyeria i Arquitectura
NORBERT TORRES I PUGÈS
MARIA CAELLES LACASTA

PROJECTS Enginyeria & Arquitectura
JAUME FLETA ABADAL

Projecte:
PROJECTE D'URBANITZACIÓ E1: PASSEIG DELS GORGS AL PARC DE L'ALBA DE CERDANYOLA DEL VALLÈS.

VIST I PLAU:
EL CAP DE SERVEI DE TERRITORI DE L'AJUNTAMENT DE CERDANYOLA DEL VALLÈS

VIST I PLAU:
EL CAP DE LA UNITAT DE PLANEJAMENT DE L'INSTITUT CATALÀ DEL SÒL

Emplaçament:
CERDANYOLA DEL VALLÈS

Títol del Plànol:
SERVEIS EXISTENTS
PLANTA DE LOCALITZACIÓ

Escala:
DIN A1 1/500
DIN A3 1/1000
0 m

Data:
Juliol 2025

Nombre Plànol
17A

Nom. de fitxer:
17A.DWG

FULL 2 DE 9

nom arxiu: F:\Compart\Dopec\23027 Projecte Rambla dels Gorgs\Edicio\1.09_25\423. Projecte executiu\420\d. Estudis\ca cons 2506.30\R.ANCS.017.A.02 Serveis existents_PD.dwg data d'impressió: 17/04/2025 11:20:42 data d'ultim guardat: 17/04/2025 8:37

Carrer Meridional

Carrer de Paris

Carrer de la Serra de Galliners

Carrer de Llevant

CONNECTA FULL 2

CONNECTA FULL 4

Passatge del Parc

Camí parc 01
E/E 140

Camí parc 02
E/E 141

Servei núm. 016
EDistribución

Servei núm. 015
EDistribución

Servei núm. 014
AGBAR

Servei núm. 013
AGBAR

Servei núm. 012
TELEFÒNICA

Servei núm. 012
TELEFÒNICA

8cØ110PVC

Ø500mm
Mina d'aigua

Ø600mmFD

Ø100mm

Ø40mm

2cØ110PVC

4cØ110PVC

4Tr.Josep Tarradellas
E/X 47

12-E/X-C
E/X 12

13-E/X-C
E/X 13

14-E/X-C
E/X 14

Caixa 4978

4 escomeses

Ø500mm

Arq.H
931

Arq.H
1024

CR gABP

CR 45 gABP

ET 21830

zt:105.03
zs:102.10

zt:106.09
zs:102.10

LLEGENDA DE SERVEIS AFECTATS

- Línia elèctrica aèria (alta tensió)
- Línia elèctrica subterrània (alta tensió)
- Línia elèctrica aèria (mitja tensió)
- Línia elèctrica subterrània (mitja tensió)
- Línia elèctrica aèria (baixa tensió)
- Línia elèctrica subterrània (baixa tensió)
- Línia telefònica aèria
- Cable telefònic enterrat (coaxial)
- Canalització telefònica subterrània
- Canalització telecomunicació (F.O.)
- Canalització telegràfica
- Canonada d'aigua potable
- Col.lector d'aigua residual
- Canalització de reg (tub, mina o sèquia)
- Canonada subterrània de gas
- Oleoducte
- Enllumenat públic subterrani
- Senyalització de trànsit

TM = Torre metàl.lica; pf = Pal de fusta; sf = Suport formigó.

CR = Càmara registre; = Arqueta registre

RA = Registre aigua

RC = Registre col.lector

Fanal gran; Bàcul; Semàfor

Servei anul·lat

Element a retirar

NOTA: La reposició es representa amb el mateix grafisme més gruixut.

PARC DE L'ALBA
CERDANYOLA DEL VALLÈS
BARCELONA / CATALUNYA

CONSORCI URBANÍSTIC
DEL CENTRE DIRECCIONAL
DE CERDANYOLA DEL VALLÈS

Ajuntament de Cerdanyola del Vallès

INCASÒL Institut Català del Sòl

Autors del Projecte:

Dopec Urbanisme i Arquitectura — NORBERT TORRES I PUGÈS, MARIA CAELLES LACASTA

PROJECTS Formació Gestió Urbanística — JAUME FLETA ABADAL

Projecte:
PROJECTE D'URBANITZACIÓ E1: PASSEIG DELS GORGS AL PARC DE L'ALBA DE CERDANYOLA DEL VALLÈS.

VIST I PLAU: EL CAP DE SERVEI DE TERRITORI DE L'AJUNTAMENT DE CERDANYOLA DEL VALLÈS

VIST I PLAU: EL CAP DE LA UNITAT DE PLANEJAMENT DE L'INSTITUT CATALÀ DEL SÒL

Emplaçament: CERDANYOLA DEL VALLÈS

Títol del Plànol: SERVEIS EXISTENTS
PLANTA DE LOCALITZACIÓ

Escala: DIN A1 1/500; DIN A3 1/1000; 0 m

Data: Juliol 2025

Nombre Plànol: 17A

Nom. de fitxer: 17A.DWG

FULL 3 DE 9

nom arxiu: F:\Compart\Dopec\13002 Projecte Rambla dels Gorgs\Edicio\1.09_250423_Projecte execució d2024_Edició\xx com a 2506\09_ANOL\S17-A-02_Serveis_existents_R0.dwg data últim guardat: 17/04/2025 11:20:42

Carrer de Galícia

Carrer de Josep Tarradellas

Passatge del Parc

Camí parc 03
E.E 142

Camí Parc 02
E.E 141

CONNECTA FULL 5

CARRER E

Cerdanyola-Sant Andreu

Cerdanyola-Asland

ET 21838

Línia aèria MT 1 circuit

TM18

TM19

16-camí-8
EIX 16

27-EIX-8c Tram 1
EIX 27

24-EIX-8b
EIX 24

04-EIX-7b
EIX 4

15-EIX-E
EIX 15

VIADUCTE V-7

VIADUCTE V-7

Ø500mm

Ø600mm

Ø630mm

Ø6" Acer

GAS

NEDGIA

fita

RC

¿Pou?

zt: 91.51
ca: 2.70

zt: 91.95
ca: 2.65

zt: 92.42
ca: 2.70

zt: 88.38
(2.75)

zt: 89.54
ca: 2.65

14,500

Servei núm. 017
EDistribución

Servei núm. 018
BCASA-EMMSA

Servei núm. 019
NEDGIA

Servei núm. 020
EDistribución

Servei núm. 021
EDistribución

Servei núm. 022
EDistribución

1 2 3 4 5 6 7 8

LLEGENDA DE SERVEIS AFECTATS

- Línia elèctrica aèria (alta tensió)
- Línia elèctrica subterrània (alta tensió)
- Línia elèctrica aèria (mitja tensió)
- Línia elèctrica subterrània (mitja tensió)
- Línia elèctrica aèria (baixa tensió)
- Línia elèctrica subterrània (baixa tensió)
- Línia telefònica aèria
- Cable telefònic enterrat (coaxial)
- Canalització telefònica subterrània
- Canalització telecomunicació (F.O.)
- Canalització telegràfica
- Canonada d'aigua potable
- Col.lector d'aigua residual
- Canalització de reg (tub, mina o sèquia)
- Canonada subterrània de gas
- Oleoducte
- Enllumenat públic subterrani
- Senyalització de trànsit

TM = Torre metàl.lica; pf = Pal de fusta; sf = Suport formigó.

CR = Càmara registre; = Arqueta registre

RA = Registre aigua

RC = Registre col.lector

Fanal gran; Bàcul; Semàfor

Servei anul·lat

Element a retirar

NOTA: La reposició es representa amb el mateix grafisme més gruixut.

LÍMIT ÀMBIT

LÍMIT PDU

PARC DE L'ALBA
CERDANYOLA DEL VALLÈS
BARCELONA / CATALUNYA

CONSORCI URBANÍSTIC
DEL CENTRE DIRECCIONAL
DE CERDANYOLA DEL VALLÈS

Ajuntament de Cerdanyola del Vallès

INCASÒL Institut Català del Sòl

Autors del Projecte:

Dopec Enginyeria i Arquitectura
NORBERT TORRES I PUGÈS
MARIA CAELLES LACASTA

PROJECTS Formació Gestió Urbanística
JAUME FLETA ABADAL

Projecte:
PROJECTE D'URBANITZACIÓ E1: PASSEIG DELS GORGS AL PARC DE L'ALBA DE CERDANYOLA DEL VALLÈS.

VIST I PLAU:
EL CAP DE SERVEI DE TERRITORI DE L'AJUNTAMENT DE CERDANYOLA DEL VALLÈS

VIST I PLAU:
EL CAP DE LA UNITAT DE PLANEJAMENT DE L'INSTITUT CATALÀ DEL SÒL

Emplaçament:
CERDANYOLA DEL VALLÈS

Títol del Plànol:
SERVEIS EXISTENTS
PLANTA DE LOCALITZACIÓ

Escala:
DIN A1 1/500
DIN A3 1/1000
0 m

Data:
Juliol 2025

Nombre Plànol
17A

Nom. de fitxer:
17A.DWG

FULL 4 DE 9

nom.arxiu: F:\Compart\Dopec\23022 Projecte Rambla dels Gorgs\Edicio\1.09_250423_Projecte execució\d2\04_Edicio\es com 2506309_ANOL5\17-A.02_Serveis_existents_P01.dwg data últim guardat: 17/04/2025 11:20:42 data d'impressió: 7/14/2025 8:38

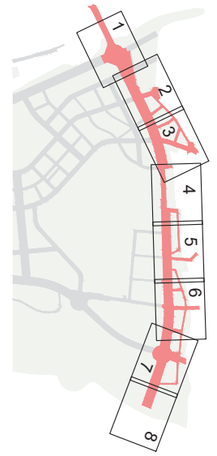

Servei núm. 026
NEDGIA

Servei núm. 027
BCASA-EMMSA

Servei núm. 021
EDistribución

Servei núm. 017
EDistribución

Servei núm. 023
EDistribución

Servei núm. 023
EDistribución

Servei núm. 024
TELEFÒNICA

Servei núm. 025
COLT Telecom

Servei núm. 028
EDistribución

Carrer de Portugal
Carrer del Camp
CONNECTA FULL 4
CONNECTA FULL 6
Avinguda de Roma
Carrer dels Cistellers
Carrer dels Sabaters
Carrer dels Ceramistes
Cerdanyola–Sant Andreu
Cerdanyola–Aslanda
cami 9
EIX 30
EIX 31
EIX 32
EIX 17
EIX 18
EIX 19
18-EIX-8c Tram 2
ET BJ763
ET BJ823
ET BJ850
TM9
TM10
TM19
TM21
TM65
TM66
L. subt. MT 2 circuits
Línia aèria 110kV 2 circuits
Línia aèria 110kV 1 2i circuits
12cØ110PVC
4cØ110PVC+FO de COLT
Ø600mm
Ø400mm
Ø200mm FD
Ø250mm FD
Ø100mm FD
CR 282
CR 281
COLT 4671
COLT 4670
fita
RC
RA
RH
EP
ADU
CTTI

LLEGENDA DE SERVEIS AFECTATS

- Línia elèctrica aèria (alta tensió)
- Línia elèctrica subterrània (alta tensió)
- Línia elèctrica aèria (mitja tensió)
- Línia elèctrica subterrània (mitja tensió)
- Línia elèctrica aèria (baixa tensió)
- Línia elèctrica subterrània (baixa tensió)
- Línia telefònica aèria
- Cable telefònic enterrat (coaxial)
- Canalització telefònica subterrània
- Canalització telecomunicació (F.O.)
- Canalització telegràfica
- Canonada d'aigua potable
- Col.lector d'aigua residual
- Canalització de reg (tub, mina o sèquia)
- Canonada subterrània de gas
- Oleoducte
- Enllumenat públic subterrani
- Senyalització de trànsit

TM = Torre metàl.lica; pf = Pal de fusta; sf = Suport formigó.
CR = Càmara registre; = Arqueta registre
RA = Registre aigua; RC = Registre col.lector
ØF Fanal gran; Bàcul; S Semàfor
Servei anul·lat; Element a retirar

NOTA: La reposició es representa amb el mateix grafisme més gruixut.

— — — LÍMIT ÀMBIT ——-——- LÍMIT PDU

PARC DE L'ALBA
CERDANYOLA DEL VALLÈS
BARCELONA / CATALUNYA

CONSORCI URBANÍSTIC
DEL CENTRE DIRECCIONAL
DE CERDANYOLA DEL VALLÈS

Ajuntament de Cerdanyola del Vallès

INCASÒL Institut Català del Sòl

Autors del Projecte:
Dopec Ingeniería y Arquitectura
NORBERT TORRES I PUGÈS
MARIA CAELLES LACASTA

PROJECTS Ingeniería & Arquitectura
JAUME FLETA ABADAL

Projecte:
PROJECTE D'URBANITZACIÓ E1: PASSEIG DELS GORGS AL PARC DE L'ALBA DE CERDANYOLA DEL VALLÈS.

VIST I PLAU:
EL CAP DE SERVEI DE TERRITORI DE L'AJUNTAMENT DE CERDANYOLA DEL VALLÈS

VIST I PLAU:
EL CAP DE LA UNITAT DE PLANEJAMENT DE L'INSTITUT CATALÀ DEL SÒL

Emplaçament:
CERDANYOLA DEL VALLÈS

Títol del Plànol:
SERVEIS EXISTENTS
PLANTA DE LOCALITZACIÓ

Escala:
DIN A1 1/500
DIN A3 1/1000

Data:
Juliol 2025

Nombre Plànol
17A

Nom. de fitxer:
17A.DWG

FULL 5 DE 9

nom arxiu: F:\Comun\Dopec\23027 Projecte Rambla dels Gorgs\Edicio\L100_25A03_Projecte execució\2024_Edicions cons 3906305\B_ANOLIS\17 A.02_Serveis_existents_PDU.dwg data últim plantejat: 17/04/2025 11:20:42 data d'impressió: 7/14/2025 8:44

Servei núm. 038
BCASA-EMMSA

Servei núm. 042
JAZZTEL

Servei núm. 043
Vodafone-ONO

Servei núm. 037
NEDGIA

Servei núm. 036
EDistribución

Servei núm. 044
EDistribución

Servei núm. 033
AGBAR

Servei núm. 041
XOC-CTTI

Servei núm. 029
EDistribución

Servei núm. 034
EDistribución

Servei núm. 040
TELEFÓNICA

Servei núm. 035
Aj. Cerdanyola

Servei núm. 030
COLT Telecom

Servei núm. 031
EDistribución

Servei núm. 039
COLT Telecom

Servei núm. 032
EDistribución

Carrer del Camp
CONNECTA FULL 5
Avinguda de Roma
Av. de Roma
Carrer de Sant Ramon
Carrer de l'Alga
CONNECTA FULL 7
20-VERD-02 EIX 20
21-EIX-Gb (carrer Gorgs)
22-EIX-VERD-01 EIX 22
Carrer dels Ceramistes EIX 32
Carrer dels Gorgs Blaus EIX 33
Línia aèria 110kV 2 circuits
ET 33954
ET BJ508
ET BJ759
ET BJ849
ET 33952
CR 14
CR 15
CR 276
CR 280 ADU

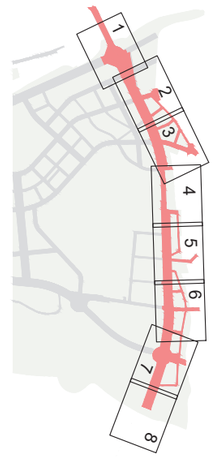

LLEGENDA DE SERVEIS AFECTATS

- Línia elèctrica aèria (alta tensió)
- Línia elèctrica subterrània (alta tensió)
- Línia elèctrica aèria (mitja tensió)
- Línia elèctrica subterrània (mitja tensió)
- Línia elèctrica aèria (baixa tensió)
- Línia elèctrica subterrània (baixa tensió)
- Línia telefònica aèria
- Cable telefònic enterrat (coaxial)
- Canalització telefònica subterrània
- Canalització telecomunicació (F.O.)
- Canalització telegràfica
- Canonada d'aigua potable
- Col.lector d'aigua residual
- Canalització de reg (tub, mina o sèquia)
- Canonada subterrània de gas
- Oleoducte
- Enllumenat públic subterrani
- Senyalització de trànsit

TM = Torre metàl.lica; pf = Pal de fusta; sf = Suport formigó.

CR = Càmara registre; Arqueta registre
RA = Registre aigua
RC = Registre col.lector
Fanal gran; Bàcul; Semàfor
Servei anul·lat
Element a retirar

NOTA: La reposició es representa amb el mateix grafisme més gruixut.

— — — LÍMIT ÀMBIT
—·—·— LÍMIT PDU

PARC DE L'ALBA
CERDANYOLA DEL VALLÈS
BARCELONA / CATALUNYA

CONSORCI URBANÍSTIC
DEL CENTRE DIRECCIONAL
DE CERDANYOLA DEL VALLÈS

Ajuntament de Cerdanyola del Vallès

INCASÒL Institut Català del Sòl

Autors del Projecte:
Dopec Enginyeria i Arquitectura
NORBERT TORRES I PUGÉS
MARIA CAELLES LACASTA

PROJECTS Enginyeria & Arquitectura
JAUME FLETA ABADAL

Projecte:
PROJECTE D'URBANITZACIÓ E1: PASSEIG DELS GORGS AL PARC DE L'ALBA DE CERDANYOLA DEL VALLÈS.
VIST I PLAU: EL CAP DE SERVEI DE TERRITORI DE L'AJUNTAMENT DE CERDANYOLA DEL VALLÈS
VIST I PLAU: EL CAP DE LA UNITAT DE PLANEJAMENT DE L'INSTITUT CATALÀ DEL SÒL

Emplaçament:
CERDANYOLA DEL VALLÈS

Títol del Plànol:
SERVEIS EXISTENTS
PLANTA DE LOCALITZACIÓ

Escala:
DIN A1 1/500
DIN A3 1/1000
0 m

Data:
Juliol 2025

Nombre Plànol
17A

Nom. de fitxer:
17A.DWG

FULL 6 DE 9

dwg guardat: 17/04/2025 11:20:42 data d'impressió: 7/14/2025 8:46
nom arxiu: F:\Dropec\Dropec\23027 Projecte Rambla dels Gorgs\Edicio\L109_250423_Projecte execució v02\04_Estudis\e cota 2006\SUR_ANOL5017_A02_Serveis_existents_PD.dwg

Servei núm. 050
NEDGIA

Servei núm. 051
NEDGIA

Servei núm. 049
EDistribución

Servei núm. 048
Aj. Cerdanyola

Servei núm. 047
EDistribución

Servei núm. 046
TELEFÒNICA

Servei núm. 045
AGBAR

Avinguda del Parc Tecnològic

Ronda de Can Fatjó

CONNECTA FULL 8

29-EIX-8c Tram 3
EIX 29

28-EIX-7c
EIX 28

22-EIX-6c EIX 22a

34-Ronda Can Fatjó
EIX 34

c. Santa Rosa
EIX 26

EIX Gd

EIX-Gd
EIX 25

06-Eix-1
EIX 6

FO Ono
FO Vodafone
FO Colt
FO Digi
FO Jazztel

FO XOC-CTTI
2 FO COLT

FO XOC-CTTI
FO COLT

COLT 4401

COLT 4402

CR 241

CR 271
gBR

CR 272
gBR

ET BJ840

ET BJ805

N.

LLEGENDA DE SERVEIS AFECTATS

- Línia elèctrica aèria (alta tensió)
- Línia elèctrica subterrània (alta tensió)
- Línia elèctrica aèria (mitja tensió)
- Línia elèctrica subterrània (mitja tensió)
- Línia elèctrica aèria (baixa tensió)
- Línia elèctrica subterrània (baixa tensió)
- Línia telefònica aèria
- Cable telefònic enterrat (coaxial)
- Canalització telefònica subterrània
- Canalització telecomunicació (F.O.)
- Canalització telegràfica
- Canonada d'aigua potable
- Col.lector d'aigua residual
- Canalització de reg (tub, mina o sèquia)
- Canonada subterrània de gas
- Oleoducte
- Enllumenat públic subterrani
- Senyalització de trànsit

TM = Torre metàl.lica; pf = Pal de fusta; sf = Suport formigó.

CR = Càmara registre / = Arqueta registre

RA = Registre aigua

RC = Registre col.lector

Fanal gran
Bàcul
Semàfor

Servei anul·lat

Element a retirar

NOTA: La reposició es representa amb el mateix grafisme més gruixut.

— — — LÍMIT ÀMBIT

—·—·— LÍMIT PDU

PARC DE L'ALBA
CERDANYOLA DEL VALLÈS
BARCELONA / CATALUNYA

CONSORCI URBANÍSTIC
DEL CENTRE DIRECCIONAL
DE CERDANYOLA DEL VALLÈS

Ajuntament de Cerdanyola del Vallès

INCASÒL Institut Català del Sòl

Autors del Projecte:
Dopec Enginyeria i Arquitectura
NORBERT TORRES I PUGÈS
MARIA CAELLES LACASTA

PROJECTS Enginyeria & Management
JAUME FLETA ABADAL

Projecte:
PROJECTE D'URBANITZACIÓ E1: PASSEIG DELS GORGS AL PARC DE L'ALBA DE CERDANYOLA DEL VALLÈS.

VIST I PLAU:
EL CAP DE SERVEI DE TERRITORI DE L'AJUNTAMENT DE CERDANYOLA DEL VALLÈS

VIST I PLAU:
EL CAP DE LA UNITAT DE PLANEJAMENT DE L'INSTITUT CATALÀ DEL SÒL

Emplaçament:
CERDANYOLA DEL VALLÈS

Títol del Plànol:
SERVEIS EXISTENTS
PLANTA DE LOCALITZACIÓ

Escala:
DIN A1 1/500
DIN A3 1/1000

Data:
Juliol 2025

Nombre Plànol
17A

Nom. de fitxer:
17A.DWG

FULL 7 DE 9

dxfs d'imprimir: 7/14/2025 8:41
noms xrefs: F:\Compartit\Dopec\23027 Projecte Rambla dels Gorgs\Edicio\L100_250423_Projecte executiu\01204. Estat/les rocia 29063030\PLANOS\17.A.02. Serveis_existents_PD.dwg data dibuix: 7/14/2025 11:20:42

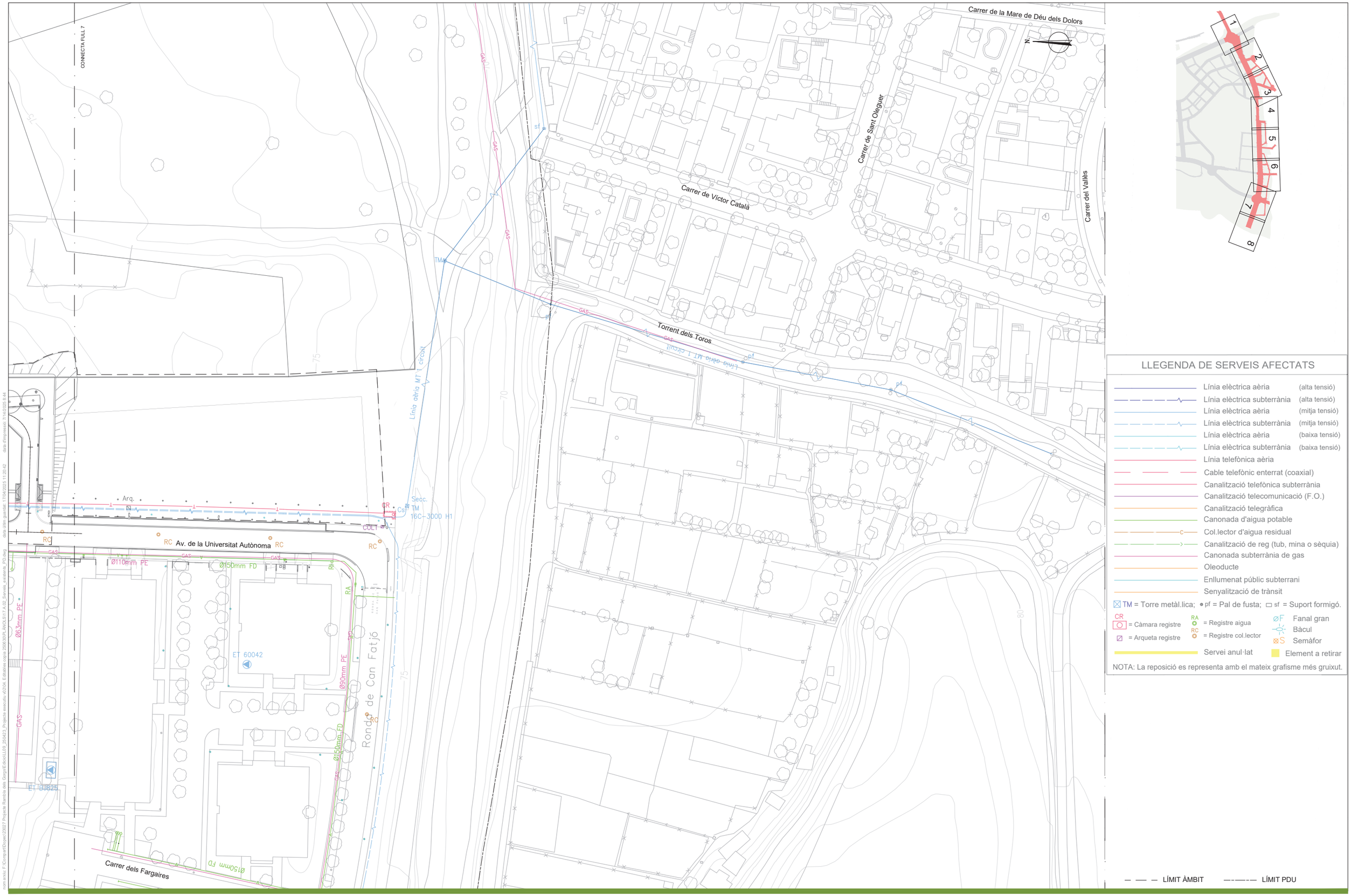

LLEGENDA DE SERVEIS AFECTATS

- Línia elèctrica aèria (alta tensió)
- Línia elèctrica subterrània (alta tensió)
- Línia elèctrica aèria (mitja tensió)
- Línia elèctrica subterrània (mitja tensió)
- Línia elèctrica aèria (baixa tensió)
- Línia elèctrica subterrània (baixa tensió)
- Línia telefònica aèria
- Cable telefònic enterrat (coaxial)
- Canalització telefònica subterrània
- Canalització telecomunicació (F.O.)
- Canalització telegràfica
- Canonada d'aigua potable
- Col.lector d'aigua residual
- Canalització de reg (tub, mina o sèquia)
- Canonada subterrània de gas
- Oleoducte
- Enllumenat públic subterrani
- Senyalització de trànsit

TM = Torre metàl.lica; pf = Pal de fusta; sf = Suport formigó.

CR = Càmara registre; = Arqueta registre

RA = Registre aigua; RC = Registre col.lector

ØF Fanal gran; Bàcul; S Semàfor

Servei anul·lat; Element a retirar

NOTA: La reposició es representa amb el mateix grafisme més gruixut.

— — — LÍMIT ÀMBIT —·—·— LÍMIT PDU

nom arxiu: F:\Compartit\Dopec\23027 Projecte Rambla dels Gorgs\E4\dcs\L109_250423_Projecte executiu v02\04. Edificatives coma 3506306PLANOLS\17 A.02. Serveis existents PD.dwg data últim guardat: 17/04/2025 11:20:42 data d'impressió: 7/14/2025 8:44

PARC DE L'ALBA
CERDANYOLA DEL VALLÈS
BARCELONA / CATALUNYA

CONSORCI URBANÍSTIC
DEL CENTRE DIRECCIONAL
DE CERDANYOLA DEL VALLÈS

Ajuntament de Cerdanyola del Vallès

INCASÒL Institut Català del Sòl

Autors del Projecte:
Dopec Urbanisme i Arquitectura
NORBERT TORRES I PUGÈS
MARIA CAELLES LACASTA
PROJECTS Enginyeria & Arquitectura
JAUME FLETA ABADAL
VIST I PLAU: EL CAP DE SERVEI DE TERRITORI DE L'AJUNTAMENT DE CERDANYOLA DEL VALLÈS
VIST I PLAU: EL CAP DE LA UNITAT DE PLANEJAMENT DE L'INSTITUT CATALÀ DEL SÒL

Projecte:
PROJECTE D'URBANITZACIÓ E1: PASSEIG DELS GORGS AL PARC DE L'ALBA DE CERDANYOLA DEL VALLÈS.

Emplaçament:
CERDANYOLA DEL VALLÈS

Títol del Plànol:
SERVEIS EXISTENTS
PLANTA DE LOCALITZACIÓ

Escala:
DIN A1 1/500
DIN A3 1/1000
0 m

Data: Juliol 2025

Nombre Plànol: 17A

Nom. de fitxer: 17A.DWG

FULL 8 DE 9

Carrer de Paris

Passatge del Parc

Servei núm. 016
EDistribución

Servei núm. 014
AGBAR

Servei núm. 015
EDistribución

43-Rot-9c
EIX 43

47-c.Josep Tarradellas
EIX 47

62-c.Josep Tarradellas Entrada
EIX 62

61-EIX-C.Sortida
EIX 61

60-EIX-C.Entrada
EIX 60

63-c.Josep Tarradellas Sortida
EIX 63

CR 45
gABP

Arq.H

Arq.H
931

RC

ET 21839

Ø600mmFD ?

Ø100mm

Ø500mm
Mina d'aigua

Ø40mm

8cØ110PVC

2cØ110PVC

8cØ Acer

zt: 105.03
za: 102.70

0+100
0+000
0+000
0+000

LLEGENDA DE SERVEIS AFECTATS

- Línia elèctrica aèria (alta tensió)
- Línia elèctrica subterrània (alta tensió)
- Línia elèctrica aèria (mitja tensió)
- Línia elèctrica subterrània (mitja tensió)
- Línia elèctrica aèria (baixa tensió)
- Línia elèctrica subterrània (baixa tensió)
- Línia telefònica aèria
- Cable telefònic enterrat (coaxial)
- Canalització telefònica subterrània
- Canalització telecomunicació (F.O.)
- Canalització telegràfica
- Canonada d'aigua potable
- Col.lector d'aigua residual
- Canalització de reg (tub, mina o sèquia)
- Canonada subterrània de gas
- Oleoducte
- Enllumenat públic subterrani
- Senyalització de trànsit

TM = Torre metàl.lica; pf = Pal de fusta; sf = Suport formigó.

CR = Càmara registre
= Arqueta registre
RA = Registre aigua
RC = Registre col.lector
ØF Fanal gran
Bàcul
S Semàfor

PARC DE L'ALBA
CERDANYOLA DEL VALLÈS
BARCELONA / CATALUNYA

CONSORCI URBANÍSTIC
DEL CENTRE DIRECCIONAL
DE CERDANYOLA DEL VALLÈS

Ajuntament de Cerdanyola del Vallès

INCASÒL Institut Català del Sòl

Autors del Projecte:
Dopec Enginyeria i Arquitectura
NORBERT TORRES I PUGÈS
MARIA CAELLES LACASTA

PROJECTS Formació & Assistència
JAUME FLETA ABADAL

Projecte:
PROJECTE D'URBANITZACIÓ E1: PASSEIG DELS GORGS AL PARC DE L'ALBA DE CERDANYOLA DEL VALLÈS.

VIST I PLAU:
EL CAP DE SERVEI DE TERRITORI DE L'AJUNTAMENT DE CERDANYOLA DEL VALLÈS

VIST I PLAU:
EL CAP DE LA UNITAT DE PLANEJAMENT DE L'INSTITUT CATALÀ DEL SÒL

Emplaçament:
CERDANYOLA DEL VALLÈS

Títol del Plànol:
SERVEIS EXISTENTS
PLANTA DE LOCALITZACIÓ

Escala:
DIN A1 1/250
DIN A3 1/500
0 m

Data:
Juliol 2025

Nombre Plànol
17A

Nom. de fitxer:
17A.DWG

FULL 9 DE 9

nom arxiu: F:\Compart\Dopec\23027 Projecte Bandia dels Gorgs\Edicio\1.0\9_350423_Projecte executiu v0\20\4. Estudis\es copia 2508\30\R_ANOLS\17 A 02. Serveis_existents_P0.dwg data últim guardat: 17/04/2025 11:20:42 data plotejat: 7/14/2025 8:44

Servei núm. 008
CASSA

Servei núm. 007
AGBAR

Servei núm. 001
CTTI

Servei núm. 010
Aj. Cerdanyola

Servei núm. 002
TELEFÒNICA

Servei núm. 011
EXOLUM

Servei núm. 005
NEDGIA

Servei núm. 006
Aj. Cerdanyola

Servei núm. 003
EDistribución

Servei núm. 004
EDistribución

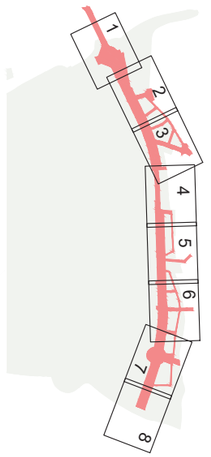

LLEGENDA DE SERVEIS AFECTATS

- Línia elèctrica aèria (alta tensió)
- Línia elèctrica subterrània (alta tensió)
- Línia elèctrica aèria (mitja tensió)
- Línia elèctrica subterrània (mitja tensió)
- Línia elèctrica aèria (baixa tensió)
- Línia elèctrica subterrània (baixa tensió)
- Línia telefònica aèria
- Cable telefònic enterrat (coaxial)
- Canalització telefònica subterrània
- Canalització telecomunicació (F.O.)
- Canalització telegràfica
- Canonada d'aigua potable
- Col.lector d'aigua residual
- Canalització de reg (tub, mina o sèquia)
- Canonada subterrània de gas
- Oleoducte
- Enllumenat públic subterrani
- Senyalització de trànsit

TM = Torre metàl.lica; pf = Pal de fusta; sf = Suport formigó.

CR = Càmara registre; = Arqueta registre

RA = Registre aigua; RC = Registre col.lector

Fanal gran; Bàcul; Semàfor

Servei anul·lat; Element a retirar

NOTA: La reposició es representa amb el mateix grafisme més gruixut.

PARC DE L'ALBA
CERDANYOLA DEL VALLÈS
BARCELONA / CATALUNYA

CONSORCI URBANÍSTIC
DEL CENTRE DIRECCIONAL
DE CERDANYOLA DEL VALLÈS

Ajuntament de Cerdanyola del Vallès

INCASÒL Institut Català del Sòl

Autors del Projecte:
Dopec Enginyeria i Arquitectura
NORBERT TORRES I PUGÈS
MARIA CAELLES LACASTA

PROJECTS Enginyeria & Arquitectura
JAUME FLETA ABADAL

Projecte:
PROJECTE D'URBANITZACIÓ E1: PASSEIG DELS GORGS AL PARC DE L'ALBA DE CERDANYOLA DEL VALLÈS.

VIST I PLAU:
EL CAP DE SERVEI DE TERRITORI DE L'AJUNTAMENT DE CERDANYOLA DEL VALLÈS

VIST I PLAU:
EL CAP DE LA UNITAT DE PLANEJAMENT DE L'INSTITUT CATALÀ DEL SÒL

Emplaçament:
CERDANYOLA DEL VALLÈS

Títol del Plànol:
SERVEIS AFECTATS
PLANTA DE SOLUCIONS

Escala:
DIN A1 1/500
DIN A3 1/1000

Data:
Juliol 2025

Nombre Plànol
17B

Nom. de fitxer:
17B.DWG

FULL 1 DE 8

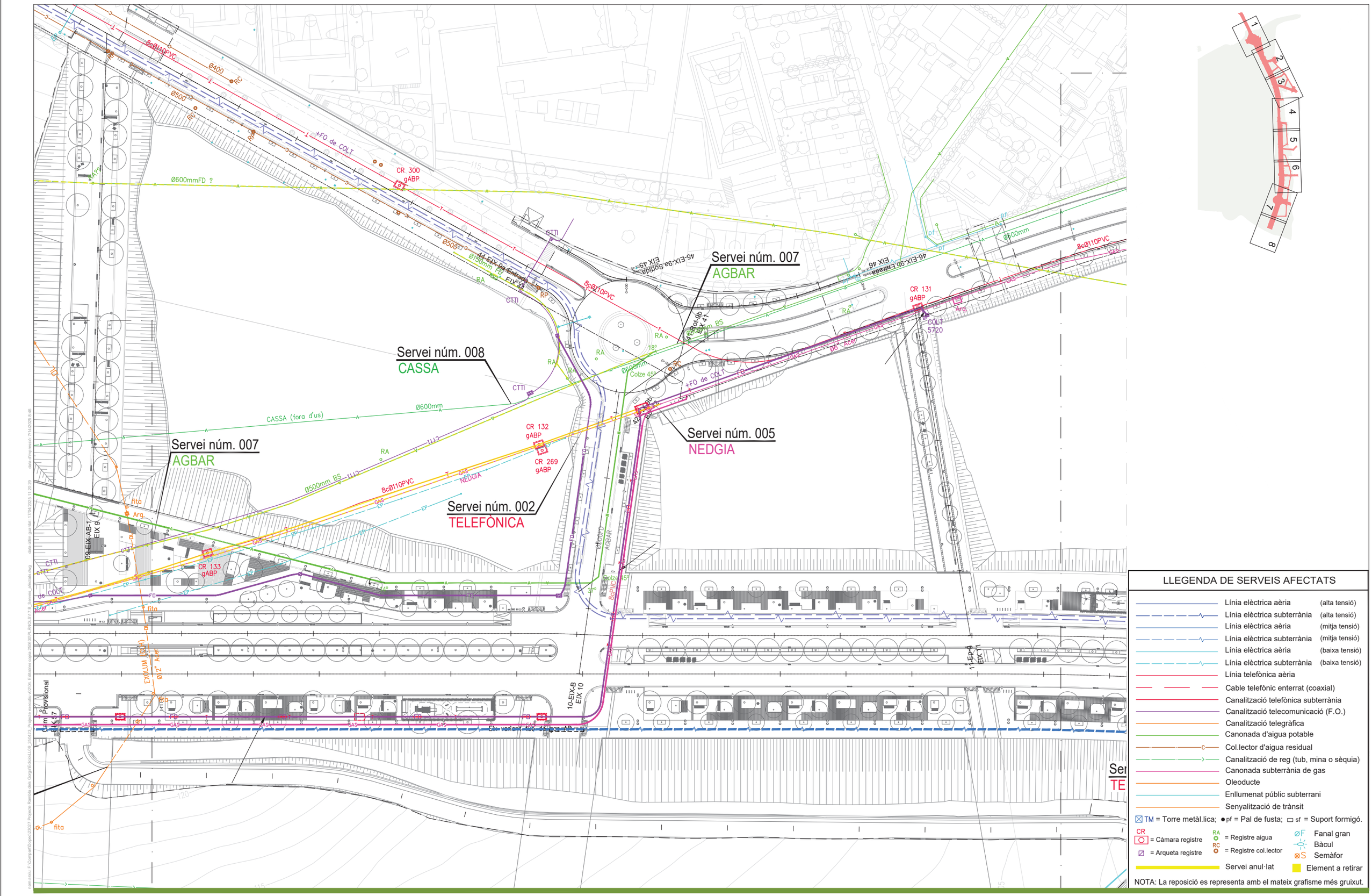
Servei núm. 007
AGBAR
Servei núm. 008
CASSA
Servei núm. 005
NEDGIA
Servei núm. 007
AGBAR
Servei núm. 002
TELEFÒNICA
Ø600mmFD ?
8cØ110PVC
Ø400
Ø500
+FO de COLT
CR 300 gABP
CR 131 gABP
CR 132 gABP
CR 269 gABP
CR 133 gABP
Ø500mm BS
Ø600mm
CASSA (fora d'us)
Colze 45º
Colze 37º
Colze 45º
Ø150mm FD
Ø600mm
Ø600mm
Ø600mm

Servei núm. 016
EDistribución

Servei núm. 015
EDistribución

Servei núm. 014
AGBAR

Servei núm. 013
AGBAR

Servei núm. 012
TELEFÒNICA

Servei núm. 012
TELEFÒNICA

Carrer Meridional

Passatge del Parc

Camí Parc 01

Camí parc 02

8cØ110PVC

2cØ110PVC

4cØ110PVC

Ø500mm Mina d'aigua

Ø600mmFD

Ø100mm

Ø40mm

Ø800mm

CR gABP

CR 45 gABP

Arq.H 931

Arq.H 1024

ET 21830

12-EIX-H EIX 12

13-EIX-C EIX 13

4 escomeses

47-Cl.bosp Tarradellas EIX 47

LLEGENDA DE SERVEIS AFECTATS

- Línia elèctrica aèria (alta tensió)
- Línia elèctrica subterrània (alta tensió)
- Línia elèctrica aèria (mitja tensió)
- Línia elèctrica subterrània (mitja tensió)
- Línia elèctrica aèria (baixa tensió)
- Línia elèctrica subterrània (baixa tensió)
- Línia telefònica aèria
- Cable telefònic enterrat (coaxial)
- Canalització telefònica subterrània
- Canalització telecomunicació (F.O.)
- Canalització telegràfica
- Canonada d'aigua potable
- Col.lector d'aigua residual
- Canalització de reg (tub, mina o sèquia)
- Canonada subterrània de gas
- Oleoducte
- Enllumenat públic subterrani
- Senyalització de trànsit

TM = Torre metàl.lica; pf = Pal de fusta; sf = Suport formigó.

CR = Càmara registre; = Arqueta registre

RA = Registre aigua

RC = Registre col.lector

Fanal gran; Bàcul; Semàfor

Servei anul·lat

Element a retirar

NOTA: La reposició es representa amb el mateix grafisme més gruixut.

PARC DE L'ALBA
CERDANYOLA DEL VALLÈS
BARCELONA / CATALUNYA

CONSORCI URBANÍSTIC DEL CENTRE DIRECCIONAL DE CERDANYOLA DEL VALLÈS

Ajuntament de Cerdanyola del Vallès

INCASÒL Institut Català del Sòl

Autors del Projecte:
Dopec Enginyeria i Arquitectura — NORBERT TORRES I PUGÈS, MARIA CAELLES LACASTA
PROJECTS Formació Qualificació — JAUME FLETA ABADAL

Projecte:
PROJECTE D'URBANITZACIÓ E1: PASSEIG DELS GORGS AL PARC DE L'ALBA DE CERDANYOLA DEL VALLÈS.
VIST I PLAU: EL CAP DE SERVEI DE TERRITORI DE L'AJUNTAMENT DE CERDANYOLA DEL VALLÈS
VIST I PLAU: EL CAP DE LA UNITAT DE PLANEJAMENT DE L'INSTITUT CATALÀ DEL SÒL

Emplaçament: CERDANYOLA DEL VALLÈS

Títol del Plànol: SERVEIS AFECTATS PLANTA DE SOLUCIONS

Escala: DIN A1 1/500; DIN A3 1/1000; 0 m

Data: Juliol 2025

Nombre Plànol: 17B

Nom. de fitxer: 17B.DWG

FULL 3 DE 8

nom arxiu: F:\Compart\Dopec\23022 Projecte Rambla dels Gorgs\Edicio\1.0\9_25\04\3_Edicio\Serveis afectats.dwg data últim guardat: 17/04/2025 11:20:29 data d'impressió: 7/14/2025 8:40

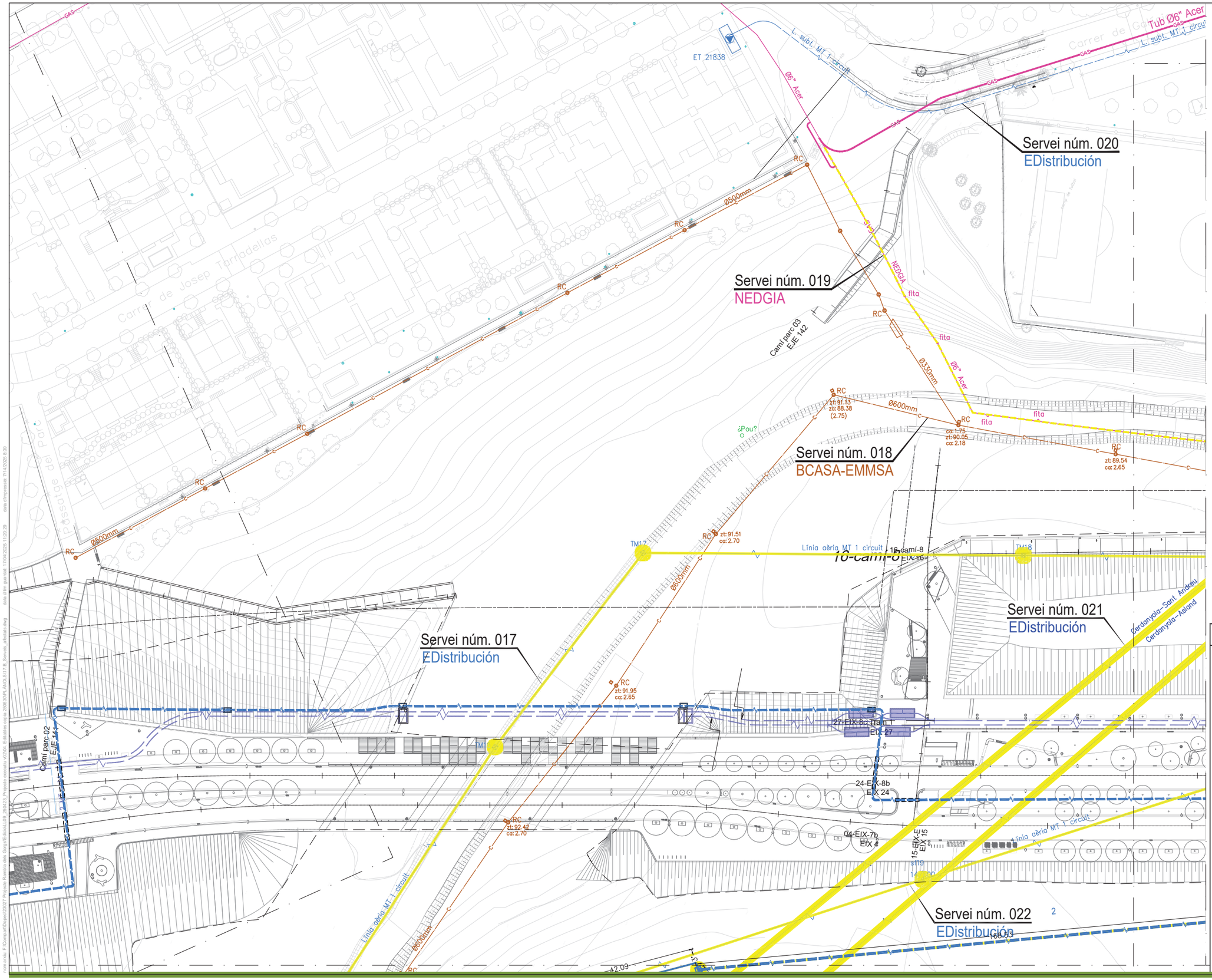

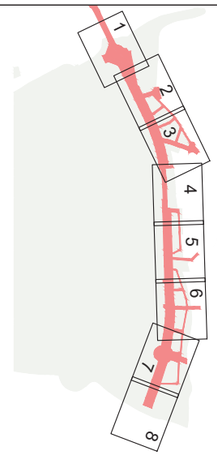

LLEGENDA DE SERVEIS AFECTATS

- Línia elèctrica aèria (alta tensió)
- Línia elèctrica subterrània (alta tensió)
- Línia elèctrica aèria (mitja tensió)
- Línia elèctrica subterrània (mitja tensió)
- Línia elèctrica aèria (baixa tensió)
- Línia elèctrica subterrània (baixa tensió)
- Línia telefònica aèria
- Cable telefònic enterrat (coaxial)
- Canalització telefònica subterrània
- Canalització telecomunicació (F.O.)
- Canalització telegràfica
- Canonada d'aigua potable
- Col.lector d'aigua residual
- Canalització de reg (tub, mina o sèquia)
- Canonada subterrània de gas
- Oleoducte
- Enllumenat públic subterrani
- Senyalització de trànsit

TM = Torre metàl.lica; pf = Pal de fusta; sf = Suport formigó.

CR = Càmara registre
= Arqueta registre
RA = Registre aigua
RC = Registre col.lector
Fanal gran
Bàcul
Semàfor
Servei anul·lat
Element a retirar

NOTA: La reposició es representa amb el mateix grafisme més gruixut.

PARC DE L'ALBA
CERDANYOLA DEL VALLÈS
BARCELONA / CATALUNYA

CONSORCI URBANÍSTIC
DEL CENTRE DIRECCIONAL
DE CERDANYOLA DEL VALLÈS

Ajuntament de Cerdanyola del Vallès

INCASÒL Institut Català del Sòl

Autors del Projecte:
NORBERT TORRES I PUGÈS
MARIA CAELLES LACASTA
JAUME FLETA ABADAL

Projecte:
PROJECTE D'URBANITZACIÓ E1: PASSEIG DELS GORGS AL PARC DE L'ALBA DE CERDANYOLA DEL VALLÈS.

VIST I PLAU:
EL CAP DE SERVEI DE TERRITORI DE L'AJUNTAMENT DE CERDANYOLA DEL VALLÈS

VIST I PLAU:
EL CAP DE LA UNITAT DE PLANEJAMENT DE L'INSTITUT CATALÀ DEL SÒL

Emplaçament:
CERDANYOLA DEL VALLÈS

Títol del Plànol:
SERVEIS AFECTATS
PLANTA DE SOLUCIONS

Escala:
DIN A1 1/500
DIN A3 1/1000
0 m

Data:
Juliol 2025

Nombre Plànol
17B

Nom. de fitxer:
17B.DWG

FULL 4 DE 8

nom arxiu: F:\Compartit\Dopec\23027 Projecte Bandia dels Gorgs\Edicio\L09_250623_Proyecto ejecutivo\07.00_Edificios.xrefs\17B_Serveis_afectats.dwg data últim guardat: 17/04/2025 11:29:29 data d'impressió: 21/4/2025 8:39

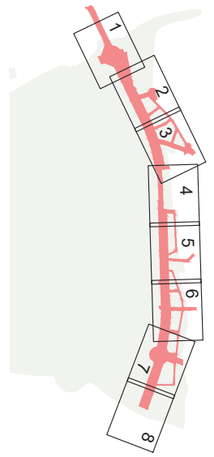

Solució núm. 026
NEDGIA

Servei núm. 021
EDistribución

Servei núm. 027
BCASA-EMMSA

Solució núm. 017
EDistribución

Servei núm. 023
EDistribución

Servei núm. 023
EDistribución

Solució núm. 025
COLT Telecom

Servei núm. 024
TELEFÓNICA

Servei núm. 028
EDistribución

Tub Ø6" Acer (743,00m)

ET BJ763

ET BJ823

ET BJ850

Carrer del Camp

Carrer de Portugal

aparcament

TM9 hi=26.55
TM65 hi=36.09
TM19 hi=9.62
TM21 hi=12
TM10
TM66 hi=35.94

zt: 84.61 ca: 2.70
zt: 88.17 ca: 3.25
zt: 89.44 ca: 3.90
zt: 85.73 ca: 2.80
zt: 86.69 ca: 3.55
zt: 85.20

Ø600mm
Ø400mm
Ø200mm FD
Ø100mm FD
Ø50mm FD
Ø6" Acer NEDGIA

L. aèria 110kV 2 circuits
Línia aèria 110kV 2 circuits
L. subt. MT 2 circuits
L. subt. MT 1 circuit
a CM68939

12c Ø110PVC
4c Ø110PVC+FO
4c Ø110PVC

CR 282
CR 281
COLT 4671
COLT 4670

30.C. Cisellers EIX 30
31.C. Sabaters EIX 31
32.C. Ceramistes EIX 32
18-EIX-8c Tram 2 EIX 18
19-camí-9 EIX 19

fita
GAS
RC
RA
RH
CP
CTR
ADU

14/500

LLEGENDA DE SERVEIS AFECTATS

- Línia elèctrica aèria (alta tensió)
- Línia elèctrica subterrània (alta tensió)
- Línia elèctrica aèria (mitja tensió)
- Línia elèctrica subterrània (mitja tensió)
- Línia elèctrica aèria (baixa tensió)
- Línia elèctrica subterrània (baixa tensió)
- Línia telefònica aèria
- Cable telefònic enterrat (coaxial)
- Canalització telefònica subterrània
- Canalització telecomunicació (F.O.)
- Canalització telegràfica
- Canonada d'aigua potable
- Col.lector d'aigua residual
- Canalització de reg (tub, mina o sèquia)
- Canonada subterrània de gas
- Oleoducte
- Enllumenat públic subterrani
- Senyalització de trànsit

TM = Torre metàl.lica; pf = Pal de fusta; sf = Suport formigó.
CR = Càmara registre; = Arqueta registre
RA = Registre aigua; RC = Registre col.lector
ØF Fanal gran; Bàcul; ⊠S Semàfor
Servei anul·lat; Element a retirar

NOTA: La reposició es representa amb el mateix grafisme més gruixut.

PARC DE L'ALBA
CERDANYOLA DEL VALLÈS
BARCELONA / CATALUNYA

CONSORCI URBANÍSTIC
DEL CENTRE DIRECCIONAL
DE CERDANYOLA DEL VALLÈS

Ajuntament de Cerdanyola del Vallès

INCASÒL Institut Català del Sòl

Autors del Projecte:
Dopec Urbanisme i Arquitectura
NORBERT TORRES I PUGÈS
MARIA CAELLES LACASTA

PROJECTS Enginyeria i Arquitectura
JAUME FLETA ABADAL

Projecte:
PROJECTE D'URBANITZACIÓ E1: PASSEIG DELS GORGS AL PARC DE L'ALBA DE CERDANYOLA DEL VALLÈS.

VIST I PLAU:
EL CAP DE SERVEI DE TERRITORI DE L'AJUNTAMENT DE CERDANYOLA DEL VALLÈS

VIST I PLAU:
EL CAP DE LA UNITAT DE PLANEJAMENT DE L'INSTITUT CATALÀ DEL SÒL

Emplaçament:
CERDANYOLA DEL VALLÈS

Títol del Plànol:
SERVEIS AFECTATS
PLANTA DE SOLUCIONS

Escala:
DIN A1 1/500
DIN A3 1/1000
0 5 m

Data:
Juliol 2025

Nombre Plànol
17B

Nom. de fitxer:
17B.DWG

FULL 5 DE 8

nom arxiu: F:\Dropbox\Dopec\23027 Projecte Rambla dels Gorgs\Edicio\L109_250423_Projecte execució\01\04_Edicte\exe copia 2906\30\PLANOLS\17 B_Serveis_afectats.dwg data últim guardat: 17/04/2025 11:20:29 data d'impressió: 7/14/2025 8:35

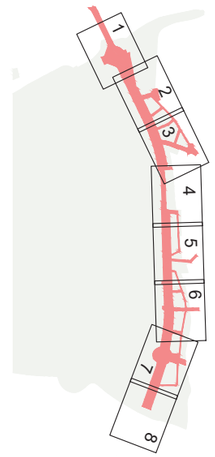

LLEGENDA DE SERVEIS AFECTATS

- Línia elèctrica aèria (alta tensió)
- Línia elèctrica subterrània (alta tensió)
- Línia elèctrica aèria (mitja tensió)
- Línia elèctrica subterrània (mitja tensió)
- Línia elèctrica aèria (baixa tensió)
- Línia elèctrica subterrània (baixa tensió)
- Línia telefònica aèria
- Cable telefònic enterrat (coaxial)
- Canalització telefònica subterrània
- Canalització telecomunicació (F.O.)
- Canalització telegràfica
- Canonada d'aigua potable
- Col.lector d'aigua residual
- Canalització de reg (tub, mina o sèquia)
- Canonada subterrània de gas
- Oleoducte
- Enllumenat públic subterrani
- Senyalització de trànsit

TM = Torre metàl.lica; pf = Pal de fusta; sf = Suport formigó.

CR = Càmara registre; Arqueta registre

RA = Registre aigua; RC = Registre col.lector

Fanal gran; Bàcul; Semàfor

Servei anul·lat; Element a retirar

NOTA: La reposició es representa amb el mateix grafisme més gruixut.

Servei núm. 029
EDistribución

Servei núm. 030
COLT Telecom

Servei núm. 031
EDistribución

Servei núm. 032
EDistribución

Servei núm. 033
AGBAR

Servei núm. 034
EDistribución

Servei núm. 035
Aj. Cerdanyola

Servei núm. 036
EDistribución

Servei núm. 037
NEDGIA

Servei núm. 038
BCASA-EMMSA

Servei núm. 039
COLT Telecom

Servei núm. 040
TELEFÒNICA

Servei núm. 041
XOC-CTTI

Servei núm. 042
JAZZTEL

Servei núm. 043
Vodafone-ONO

Servei núm. 044
EDistribución

Serveis_03_Clavegueram02

CR 14

CR gBR Intercalada

6cØ110PVC
amb 6Ø40PEAD
(116,65+2m)

Cable subt. BT
3x1x240+1x150 Al
L=91,50+6m
2Ø160 F. (40m)

FO Colt
FO Vodafone-Ono
FO DIGI
FO Jazztel

Cable BT Al Almelec
3x1x240+1x150 Al
L=30m

Línia aèria 110kV 2 circuits

ET 33954

ET BJ508

ET BJ759

ET BJ849

ET 33952

CR 280 ADU

CR 276 gBR

CR 14 gBR

32.C. Ceramistes EIX 32

33.C. Boters EIX 33

21-EIX-Gb Carrer Boters EIX 21

20-VERD-02 EIX 20

22-EIX-VERD-01 EIX 22

PARC DE L'ALBA
CERDANYOLA DEL VALLÈS
BARCELONA / CATALUNYA

CONSORCI URBANÍSTIC
DEL CENTRE DIRECCIONAL
DE CERDANYOLA DEL VALLÈS

Autors del Projecte:
Dopec
NORBERT TORRES I PUGÈS
MARIA CAELLES LACASTA

PROJECTS
JAUME FLETA ABADAL

Projecte:
PROJECTE D'URBANITZACIÓ E1: PASSEIG DELS GORGS AL PARC DE L'ALBA DE CERDANYOLA DEL VALLÈS.

VIST I PLAU: EL CAP DE SERVEI DE TERRITORI DE L'AJUNTAMENT DE CERDANYOLA DEL VALLÈS

VIST I PLAU: EL CAP DE LA UNITAT DE PLANEJAMENT DE L'INSTITUT CATALÀ DEL SÒL

Emplaçament:
CERDANYOLA DEL VALLÈS

Títol del Plànol:
SERVEIS AFECTATS
PLANTA DE SOLUCIONS

Escala:
DIN A1 1/500
DIN A3 1/1000

Data:
Juliol 2025

Nombre Plànol
17B

Nom. de fitxer:
17B.DWG

FULL 6 DE 8

dpm amb F:\Compet\Dopec\22027 Projecte Rambla dels Gorgs\Edicio\L\09_250423_Projecte execució\A1\20\1 Estat\dwg copia 29/05/25\R_ANCLS\17.B_Serveis_afectats.dwg data últim guardat: 17/04/2025 11:20:29

Servei núm. 050
NEDGIA

Servei núm. 051
NEDGIA

Servei núm. 049
EDistribución

Servei núm. 048
Aj. Cerdanyola

Servei núm. 047
EDistribución

Servei núm. 046
TELEFÒNICA

Servei núm. 045
AGBAR

Va aeri 2 circuits LA-180
Tibar cables L= 166,65m

TM12
TM68
TM0063

RC zt:80.17 ca:5.20
RC zt:81.63 ca:5.40

GAS Ø800mm
GAS Ø6" Acer
GAS NEDGIA
GAS Ø3" Acer
GAS Ø160mm PE
GAS Ø63mm PE
GAS Ø110mm PE
GAS Ø150mm FD
GAS Ø200mm FD
GAS Ø100mm FD

fita

FO Ono
FO Vodafone
FO Colt
FO Jazztel
FO Digi

8cØ110PVC
6cØ110PVC
12cØ110PVC
2cØ110PVC +2psuc.40
6cØ110PVC (28,30m) amb 30%READ
6cØ110PVC (71,75m) amb 60%READ

c. Santa Rosa
EIX 26
22-EIX-6c EIX 22
29-EIX-8c Tram 3
EIX 29
28-EIX-7c
EIX 28
06-Eix-1
EIX 6
34.Ronda Can Fatjó
EIX 34

CR 241 gTP
CR 271 gBR
CR 272 gBR
CR gABP 1F Intercalada
CR gBR Intercalada
CR gABP Intercalada

COLT 4401
COLT 4402
COLT ca=2.81
FO XOC-CTTI
FO COLT

ET BJ840
ET BJ825

Arm.
SVD
ST
EP
ALPI
RA
RC
resp.

Tecnològic
Bar Rest. Menu & Menu
Can Fatjó del Moro

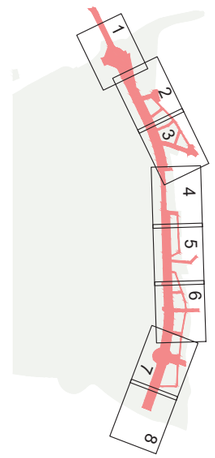

LLEGENDA DE SERVEIS AFECTATS

- Línia elèctrica aèria (alta tensió)
- Línia elèctrica subterrània (alta tensió)
- Línia elèctrica aèria (mitja tensió)
- Línia elèctrica subterrània (mitja tensió)
- Línia elèctrica aèria (baixa tensió)
- Línia elèctrica subterrània (baixa tensió)
- Línia telefònica aèria
- Cable telefònic enterrat (coaxial)
- Canalització telefònica subterrània
- Canalització telecomunicació (F.O.)
- Canalització telegràfica
- Canonada d'aigua potable
- Col.lector d'aigua residual
- Canalització de reg (tub, mina o sèquia)
- Canonada subterrània de gas
- Oleoducte
- Enllumenat públic subterrani
- Senyalització de trànsit

TM = Torre metàl.lica; pf = Pal de fusta; sf = Suport formigó.

CR = Càmara registre; = Arqueta registre
RA = Registre aigua
RC = Registre col.lector
ØF Fanal gran
Bàcul
ØS Semàfor
Servei anul·lat
Element a retirar

NOTA: La reposició es representa amb el mateix grafisme més gruixut.

PARC DE L'ALBA
CERDANYOLA DEL VALLÈS
BARCELONA / CATALUNYA

CONSORCI URBANÍSTIC
DEL CENTRE DIRECCIONAL
DE CERDANYOLA DEL VALLÈS

Ajuntament de Cerdanyola del Vallès

INCASÒL Institut Català del Sòl

Autors del Projecte:
NORBERT TORRES I PUGÈS
MARIA CAELLES LACASTA
JAUME FLETA ABADAL

Projecte:
PROJECTE D'URBANITZACIÓ E1: PASSEIG DELS GORGS AL PARC DE L'ALBA DE CERDANYOLA DEL VALLÈS.
VIST I PLAU: EL CAP DE SERVEI DE TERRITORI DE L'AJUNTAMENT DE CERDANYOLA DEL VALLÈS
VIST I PLAU: EL CAP DE LA UNITAT DE PLANEJAMENT DE L'INSTITUT CATALÀ DEL SÒL

Emplaçament:
CERDANYOLA DEL VALLÈS

Títol del Plànol:
SERVEIS AFECTATS
PLANTA DE SOLUCIONS

Escala:
DIN A1 1/500
DIN A3 1/1000

Data:
Juliol 2025

Nombre Plànol
17B

Nom. de fitxer:
17B.DWG

FULL 7 DE 8

noms.txts: F:\Compartit\Dopec\23007 Projecte Rambla dels Gorgs\Edicio\1109_250423_Projecte executiu\01204_Entrades noves 2909\300 [ANOLS\17 B_Serveis_afectats.dwg data últim guardat: 17/04/2025 11:20:29 data d'impressió: 7/14/2025 8:42

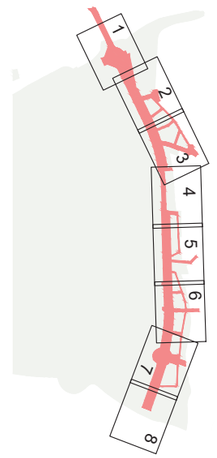

LLEGENDA DE SERVEIS AFECTATS

- Línia elèctrica aèria (alta tensió)
- Línia elèctrica subterrània (alta tensió)
- Línia elèctrica aèria (mitja tensió)
- Línia elèctrica subterrània (mitja tensió)
- Línia elèctrica aèria (baixa tensió)
- Línia elèctrica subterrània (baixa tensió)
- Línia telefònica aèria
- Cable telefònic enterrat (coaxial)
- Canalització telefònica subterrània
- Canalització telecomunicació (F.O.)
- Canalització telegràfica
- Canonada d'aigua potable
- Col.lector d'aigua residual
- Canalització de reg (tub, mina o sèquia)
- Canonada subterrània de gas
- Oleoducte
- Enllumenat públic subterrani
- Senyalització de trànsit

TM = Torre metàl.lica; pf = Pal de fusta; sf = Suport formigó.

CR = Càmara registre; = Arqueta registre

RA = Registre aigua

RC = Registre col.lector

ØF Fanal gran; Bàcul; S Semàfor

Servei anul·lat; Element a retirar

NOTA: La reposició es representa amb el mateix grafisme més gruixut.

PARC DE L'ALBA
CERDANYOLA DEL VALLÈS
BARCELONA / CATALUNYA

CONSORCI URBANÍSTIC
DEL CENTRE DIRECCIONAL
DE CERDANYOLA DEL VALLÈS

Ajuntament de Cerdanyola del Vallès

INCASÒL Institut Català del Sòl

Autors del Projecte:
Dopec Urbanisme i Arquitectura
NORBERT TORRES I PUGÈS
MARIA CAELLES LACASTA

PROJECTS Enginyeria i Arquitectura
JAUME FLETA ABADAL

Projecte:
PROJECTE D'URBANITZACIÓ E1: PASSEIG DELS GORGS AL PARC DE L'ALBA DE CERDANYOLA DEL VALLÈS.

VIST I PLAU:
EL CAP DE SERVEI DE TERRITORI DE L'AJUNTAMENT DE CERDANYOLA DEL VALLÈS

VIST I PLAU:
EL CAP DE LA UNITAT DE PLANEJAMENT DE L'INSTITUT CATALÀ DEL SÒL

Emplaçament:
CERDANYOLA DEL VALLÈS

Títol del Plànol:
SERVEIS AFECTATS
PLANTA DE SOLUCIONS

Escala:
DIN A1 1/500
DIN A3 1/1000
0 m

Data:
Juliol 2025

Nombre Plànol
17B

Nom. de fitxer:
17B.DWG

FULL 8 DE 8

nom arxiu: F:\Comun\Dopec\23027 Projecte Barrella dels Gorgs\E4\dcs\L109_250423_Projecte execució v02\04. Edicte\tex com\ 3506309_ANOLS17 B. Serveis_afectats.dwg data últim guardat: 17/04/2025 11:20:29 data d'impressió: 7/14/2025 8:39

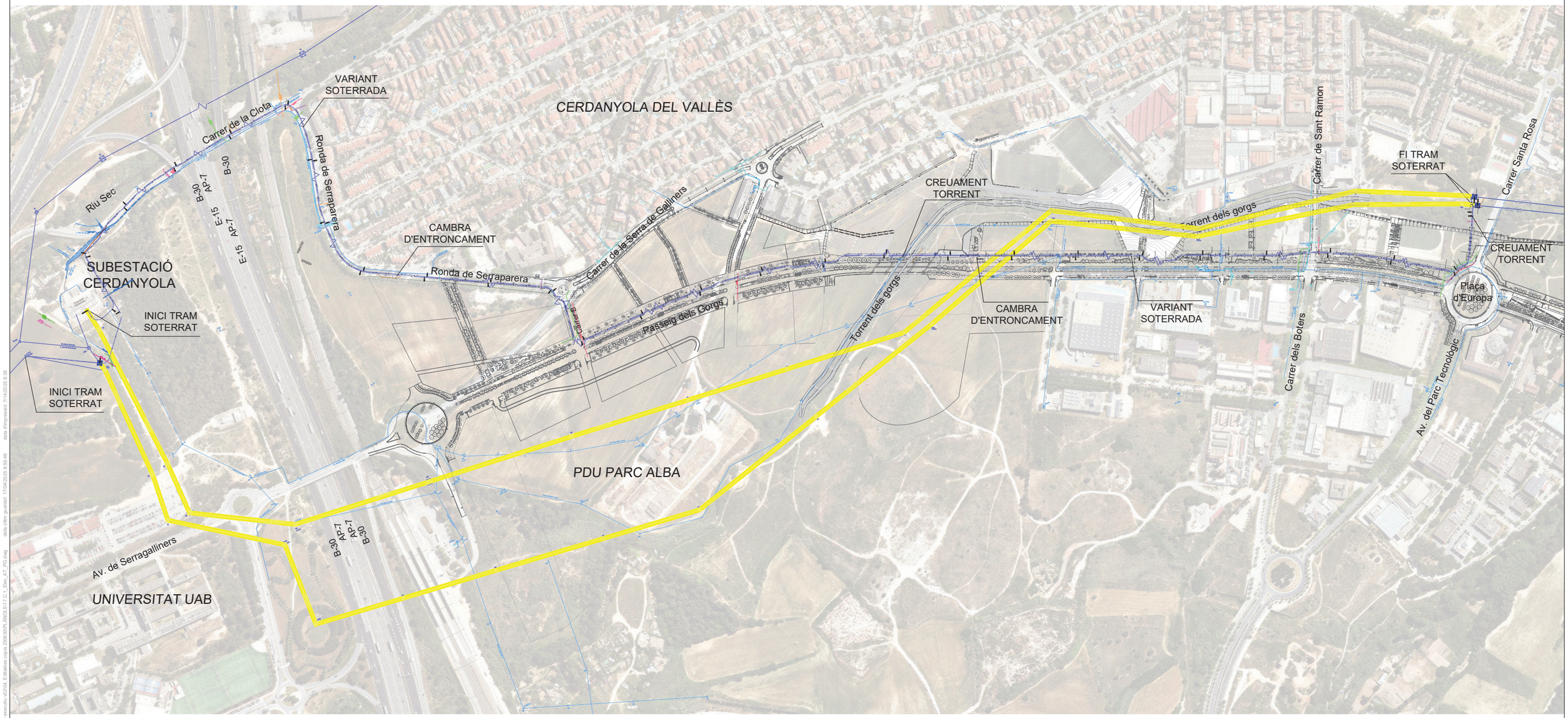

LLEGENDA LÍNIA ALTA TENSIÓ

Nova instal.lació

Variant linia AT soterrada 110kV 2 circuits

Afectacions

Línies aèries AT a retirar

TM Torre metàl.lica AT a retirar

Instal.lació existent

Línies aèries AT existents a mantenir

PARC DE L'ALBA
CERDANYOLA DEL VALLÈS
BARCELONA / CATALUNYA

CONSORCI URBANÍSTIC DEL CENTRE DIRECCIONAL DE CERDANYOLA DEL VALLÈS

Ajuntament de Cerdanyola del Vallès

INCASÒL Institut Català del Sòl

Autors del Projecte:

Dopec Tecnologia de l'Arquitectura
NORBERT TORRES I PUGÈS
MARIA CAELLES LACASTA

PROJECTS Estudios de Ingeniería
JAUME FLETA ABADAL

Projecte:
PROJECTE D'URBANITZACIÓ E1: PASSEIG DELS GORGS AL PARC DE L'ALBA DE CERDANYOLA DEL VALLÈS.

VIST I PLAU: EL CAP DE SERVEI DE TERRITORI DE L'AJUNTAMENT DE CERDANYOLA DEL VALLÈS

VIST I PLAU: EL CAP DE LA UNITAT DE PLANEJAMENT DE L'INSTITUT CATALÀ DEL SÒL

Emplaçament:
CERDANYOLA DEL VALLÈS

Títol del Plànol:
SERVEIS EXISTENTS I AFECTATS
EDISTRIBUCIÓN. ALTA TENSIÓ
PLANTA GENERAL

Escala:
DIN A1 1/3000
DIN A3 1/6000
0 m

Data:
Juliol 2025

Nombre Plànol
17.C.1

Nom. de fitxer:
17.C.1.dwg

FULL 1 DE 1

LLEGENDA AFECTACIÓ LÍNIA ALTA TENSIÓ

Nova instal.lació

Solució 021 — L. subterrània 110 kV 2circuits "ES. Cerdanyola - ES. Asland i ES. Cerdanyola - ES. Sant Andreu"

Solució 023 — L. subterrània 110 kV 2circuits "ES. Mas Figueres - ES. Cerdanyola 1 i 2"

Entroncaments

Arqueta 3.6m x 2.0m

Afectacions

Línies aèries AT a retirar

TM — Torre metàl.lica AT a retirar

Instal.lació existent

Línies aèries AT existents a mantenir

LLEGENDA DE SERVEIS AFECTATS

- Línia elèctrica aèria (alta tensió)
- Línia elèctrica subterrània (alta tensió)
- Línia elèctrica aèria (mitja tensió)
- Línia elèctrica subterrània (mitja tensió)
- Línia elèctrica aèria (baixa tensió)
- Línia elèctrica subterrània (baixa tensió)
- T — Línia telefònica aèria
- Cable telefònic enterrat (coaxial)
- T — Canalització telefònica subterrània
- FO — Canalització telecomunicació (F.O.)
- TE — Canalització telegràfica
- A — Canonada d'aigua potable
- C — Col.lector d'aigua residual
- Canalització de reg (tub, mina o sèquia)
- GAS — Canonada subterrània de gas
- DL — Oleoducte
- EP — Enllumenat públic subterrani
- ST — Senyalització de trànsit

TM = Torre metàl.lica; pf = Pal de fusta; sf = Suport formigó.

CR = Càmara registre; = Arqueta registre

RA = Registre aigua

RC = Registre col.lector

Fanal gran

Bàcul

Semàfor

Servei anul·lat

Element a retirar

NOTA: La reposició es representa amb el mateix grafisme més gruixut.



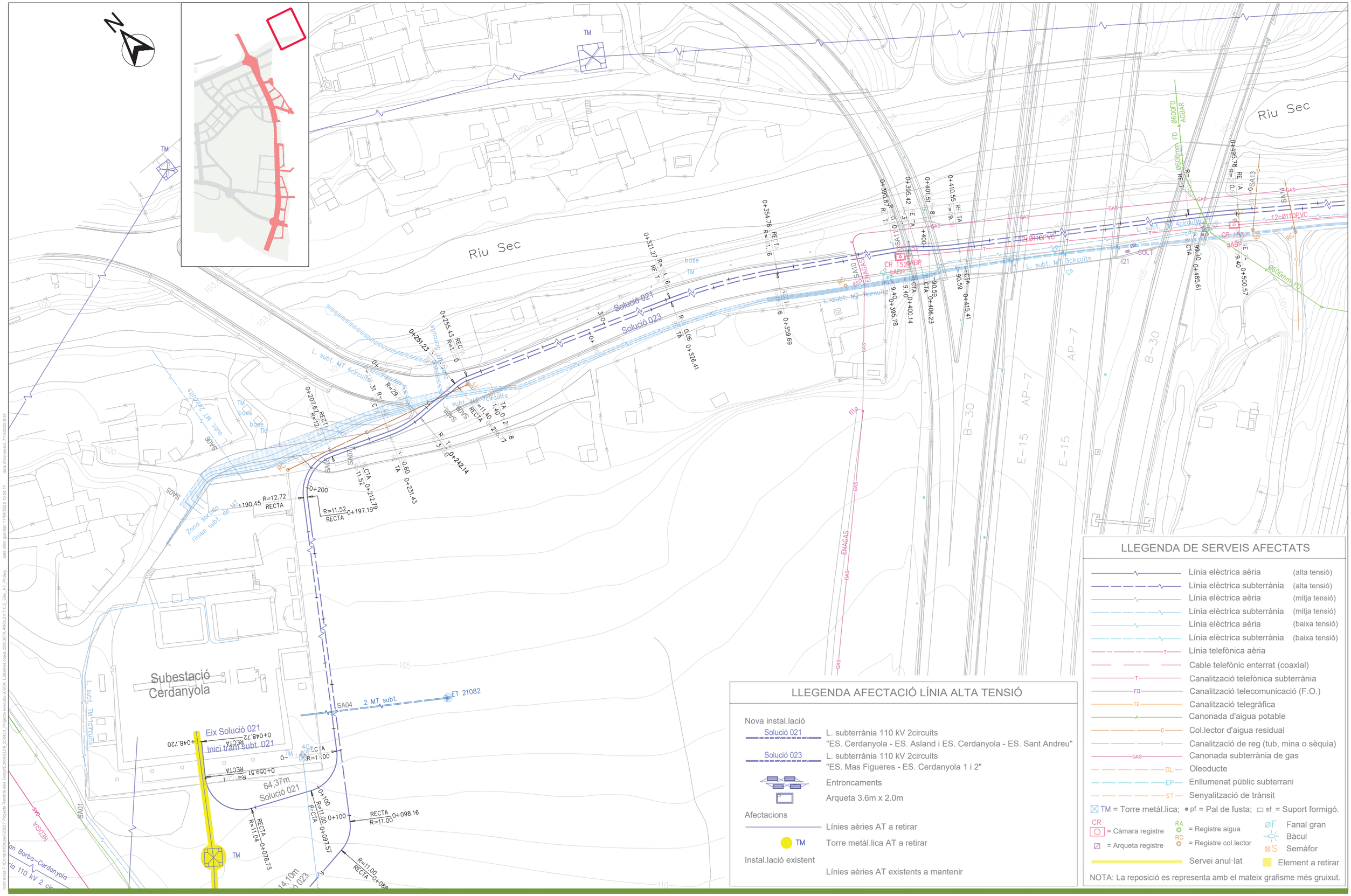
Riu Sec
Riu Sec
Subestació Cerdanyola
Solució 021
Solució 023
Eix Solució 021
Inici tram subt. 021
64,37m Solució 021
L. subt. MT 4circuits
L. subt. MT 3circuits
L. subt. MT 2circuits
Zona sortida línies subt. de MT
SA04 2 MT subt. ET 21082
SA05
SA06
SA08
SA09
SA10
SA11
SA12
SA13
SA14
SA15
SA16
SA17
SA18
SA19
SA20
SA21
SA22
SA23
SA24
SA25
SA26
SA27
SA28
SA29
SA30
SA31
SA32
SA33
SA34
SA35
SA36
SA37
SA38
SA39
SA40
SA41
SA42
SA43
SA44
SA45
SA46
SA47

LLEGENDA AFECTACIÓ LÍNIA ALTA TENSIÓ

Nova instal.lació

Solució 021 — L. subterrània 110 kV 2circuits "ES. Cerdanyola - ES. Asland i ES. Cerdanyola - ES. Sant Andreu"

Solució 023 — L. subterrània 110 kV 2circuits "ES. Mas Figueres - ES. Cerdanyola 1 i 2"

Entroncaments

Arqueta 3.6m x 2.0m

Afectacions

Línies aèries AT a retirar

TM — Torre metàl.lica AT a retirar

Instal.lació existent

Línies aèries AT existents a mantenir



LLEGENDA DE SERVEIS AFECTATS

- Línia elèctrica aèria (alta tensió)
- Línia elèctrica subterrània (alta tensió)
- Línia elèctrica aèria (mitja tensió)
- Línia elèctrica subterrània (mitja tensió)
- Línia elèctrica aèria (baixa tensió)
- Línia elèctrica subterrània (baixa tensió)
- T — Línia telefònica aèria
- Cable telefònic enterrat (coaxial)
- T — Canalització telefònica subterrània
- FO — Canalització telecomunicació (F.O.)
- TE — Canalització telegràfica
- A — Canonada d'aigua potable
- C — Col.lector d'aigua residual
- Canalització de reg (tub, mina o sèquia)
- GAS — Canonada subterrània de gas
- OL — Oleoducte
- EP — Enllumenat públic subterrani
- ST — Senyalització de trànsit

TM = Torre metàl.lica; pf = Pal de fusta; sf = Suport formigó.

CR = Càmara registre; Arqueta registre

RA = Registre aigua; RC = Registre col.lector

F Fanal gran; Bàcul; S Semàfor

Servei anul·lat; Element a retirar

NOTA: La reposició es representa amb el mateix grafisme més gruixut.

PARC DE L'ALBA
CERDANYOLA DEL VALLÈS
BARCELONA / CATALUNYA

CONSORCI URBANÍSTIC DEL CENTRE DIRECCIONAL DE CERDANYOLA DEL VALLÈS

Ajuntament de Cerdanyola del Vallès

INCASÒL Institut Català del Sòl

Autors del Projecte:

Dopec Enginyeria i Arquitectura

NORBERT TORRES I PUGÈS
MARIA CAELLES LACASTA

PROJECTS Formació en Projectes .com

JAUME FLETA ABADAL

Projecte:

PROJECTE D'URBANITZACIÓ E1: PASSEIG DELS GORGS AL PARC DE L'ALBA DE CERDANYOLA DEL VALLÈS.

VST I PLAU: EL CAP DE SERVEI DE TERRITORI DE L'AJUNTAMENT DE CERDANYOLA DEL VALLÈS

VST I PLAU: EL CAP DE LA UNITAT DE PLANEJAMENT DE L'INSTITUT CATALÀ DEL SÒL

Emplaçament:

CERDANYOLA DEL VALLÈS

Títol del Plànol:

SERVEIS EXISTENTS I AFECTATS
EDISTRIBUCIÓN. ALTA TENSIÓ
PLANTA DETALL

Escala:

DIN A1 1/500
DIN A3 1/1000

Data: Juliol 2025

Nombre Plànol: 17.C.2

Nom. de fitxer: 17.C.2.dwg

FULL 3 DE 8

nom arxiu: F:\Comun\Dopec\23021 Projecte Rambla dels Gorgs\Edicio\LL09_280423_Projecte execució\v0304. Edicable\ comp 2.606.00 PLANOLS\17.C.2. Exp_ALT Pl.dwg data últim guardat: 17/04/2025 10:04:11 data d'impressió: 7/14/2025 8:39

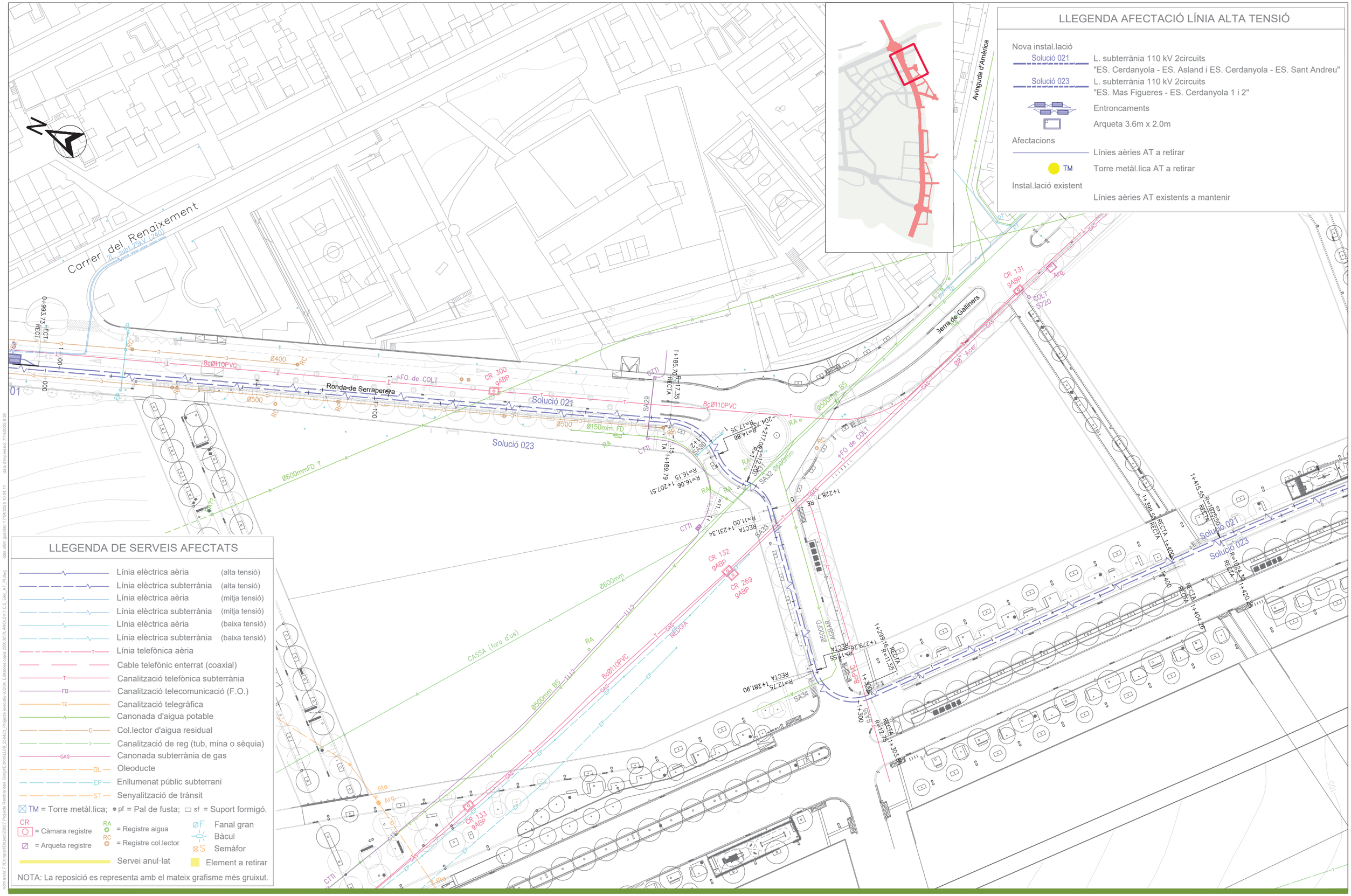

LLEGENDA AFECTACIÓ LÍNIA ALTA TENSIÓ

Nova instal.lació

- Solució 021 — L. subterrània 110 kV 2circuits "ES. Cerdanyola - ES. Asland i ES. Cerdanyola - ES. Sant Andreu"
- Solució 023 — L. subterrània 110 kV 2circuits "ES. Mas Figueres - ES. Cerdanyola 1 i 2"
- Entroncaments
- Arqueta 3.6m x 2.0m

Afectacions

- Línies aèries AT a retirar
- TM — Torre metàl.lica AT a retirar

Instal.lació existent

- Línies aèries AT existents a mantenir

LLEGENDA DE SERVEIS AFECTATS

- Línia elèctrica aèria (alta tensió)
- Línia elèctrica subterrània (alta tensió)
- Línia elèctrica aèria (mitja tensió)
- Línia elèctrica subterrània (mitja tensió)
- Línia elèctrica aèria (baixa tensió)
- Línia elèctrica subterrània (baixa tensió)
- Línia telefònica aèria
- Cable telefònic enterrat (coaxial)
- Canalització telefònica subterrània
- Canalització telecomunicació (F.O.)
- Canalització telegràfica
- Canonada d'aigua potable
- Col.lector d'aigua residual
- Canalització de reg (tub, mina o sèquia)
- Canonada subterrània de gas
- Oleoducte
- Enllumenat públic subterrani
- Senyalització de trànsit

TM = Torre metàl.lica; pf = Pal de fusta; sf = Suport formigó.

CR = Càmara registre; = Arqueta registre

RA = Registre aigua

RC = Registre col.lector

Servei anul·lat

Fanal gran

Bàcul

Semàfor

Element a retirar

NOTA: La reposició es representa amb el mateix grafisme més gruixut.

PARC DE L'ALBA
CERDANYOLA DEL VALLÈS
BARCELONA / CATALUNYA

CONSORCI URBANÍSTIC DEL CENTRE DIRECCIONAL DE CERDANYOLA DEL VALLÈS

Ajuntament de Cerdanyola del Vallès

INCASÒL Institut Català del Sòl

Autors del Projecte:

Dopec Enginyeria i Arquitectura
NORBERT TORRES I PUGÈS
MARIA CAELLES LACASTA

PROJECTS Enginyeria & Arquitectura
JAUME FLETA ABADAL

Projecte:
PROJECTE D'URBANITZACIÓ E1: PASSEIG DELS GORGS AL PARC DE L'ALBA DE CERDANYOLA DEL VALLÈS.

VIST I PLAU:
EL CAP DE SERVEI DE TERRITORI DE L'AJUNTAMENT DE CERDANYOLA DEL VALLÈS

VIST I PLAU:
EL CAP DE LA UNITAT DE PLANEJAMENT DE L'INSTITUT CATALÀ DEL SÒL

Emplaçament:
CERDANYOLA DEL VALLÈS

Títol del Plànol:
SERVEIS EXISTENTS I AFECTATS
EDISTRIBUCIÓN. ALTA TENSIÓ
PLANTA DETALL

Escala:
DIN A1 1/500
DIN A3 1/1000
0 m

Data: Juliol 2025

Nombre Plànol: 17.C.2

Nom. de fitxer: 17.C.2.dwg

FULL 4 DE 8

dwg anvol F:\Compart\Dopec\23027 Projecte Rambla dels Gorgs\Edicte\L109_25\A23_Projecte executiu v2\04_Edicte\es copia 2\06\06\R_ANOL5317.C2_Elec_AT_Pl.dwg data últim guardat: 17/04/2025 10:04:11 data d'impressió: 7/14/2025 8:38

LLEGENDA DE SERVEIS AFECTATS

- Línia elèctrica aèria (alta tensió)
- Línia elèctrica subterrània (alta tensió)
- Línia elèctrica aèria (mitja tensió)
- Línia elèctrica subterrània (mitja tensió)
- Línia elèctrica aèria (baixa tensió)
- Línia elèctrica subterrània (baixa tensió)
- Línia telefònica aèria
- Cable telefònic enterrat (coaxial)
- Canalització telefònica subterrània
- Canalització telecomunicació (F.O.)
- Canalització telegràfica
- Canonada d'aigua potable
- Col.lector d'aigua residual
- Canalització de reg (tub, mina o sèquia)
- Canonada subterrània de gas
- Oleoducte
- Enllumenat públic subterrani
- Senyalització de trànsit

TM = Torre metàl.lica; pf = Pal de fusta; sf = Suport formigó.

CR = Càmara registre; = Arqueta registre

RA = Registre aigua

RC = Registre col.lector

Fanal gran; Bàcul; Semàfor

Servei anul·lat; Element a retirar

NOTA: La reposició es representa amb el mateix grafisme més gruixut.

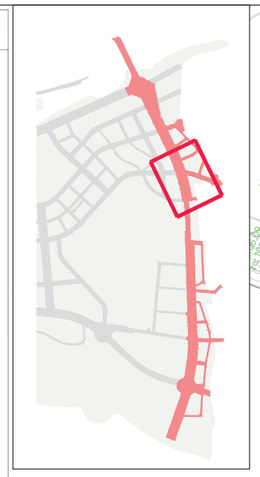

LLEGENDA AFECTACIÓ LÍNIA ALTA TENSIÓ

Nova instal.lació

Solució 021 — L. subterrània 110 kV 2circuits "ES. Cerdanyola - ES. Asland i ES. Cerdanyola - ES. Sant Andreu"

Solució 023 — L. subterrània 110 kV 2circuits "ES. Mas Figueres - ES. Cerdanyola 1 i 2"

Entroncaments

Arqueta 3.6m x 2.0m

Afectacions

Línies aèries AT a retirar

TM — Torre metàl.lica AT a retirar

Instal.lació existent

Línies aèries AT existents a mantenir

PARC DE L'ALBA
CERDANYOLA DEL VALLÈS
BARCELONA / CATALUNYA

CONSORCI URBANÍSTIC DEL CENTRE DIRECCIONAL DE CERDANYOLA DEL VALLÈS

Ajuntament de Cerdanyola del Vallès

INCASÒL Institut Català del Sòl

Autors del Projecte:

Dopec Ingeniería y Arquitectura — NORBERT TORRES I PUGÈS, MARIA CAELLES LACASTA

PROJECTS Estudios de Ingeniería — JAUME FLETA ABADAL

Projecte:
PROJECTE D'URBANITZACIÓ E1: PASSEIG DELS GORGS AL PARC DE L'ALBA DE CERDANYOLA DEL VALLÈS.

VIST I PLAU: EL CAP DE SERVEI DE TERRITORI DE L'AJUNTAMENT DE CERDANYOLA DEL VALLÈS

VIST I PLAU: EL CAP DE LA UNITAT DE PLANEJAMENT DE L'INSTITUT CATALÀ DEL SÒL

Emplaçament: CERDANYOLA DEL VALLÈS

Títol del Plànol: SERVEIS EXISTENTS I AFECTATS EDISTRIBUCIÓN. ALTA TENSIÓ PLANTA DETALL

Escala: DIN A1 1/500 DIN A3 1/1000

Data: Juliol 2025

Nombre Plànol: 17.C.2

Nom. de fitxer: 17.C.2.dwg

FULL 5 DE 8

nom arxiu: F:\Comuns\Dopec\23027 Projecte Rambla dels Gorgs\Edicivil\L09_250423_Projecte executiu v2\04_Estudis\es conia 3566308 ANOLIS117.C.2_Elec_AT_Pl.dwg data últim guardat: 17/04/2025 10:04:11

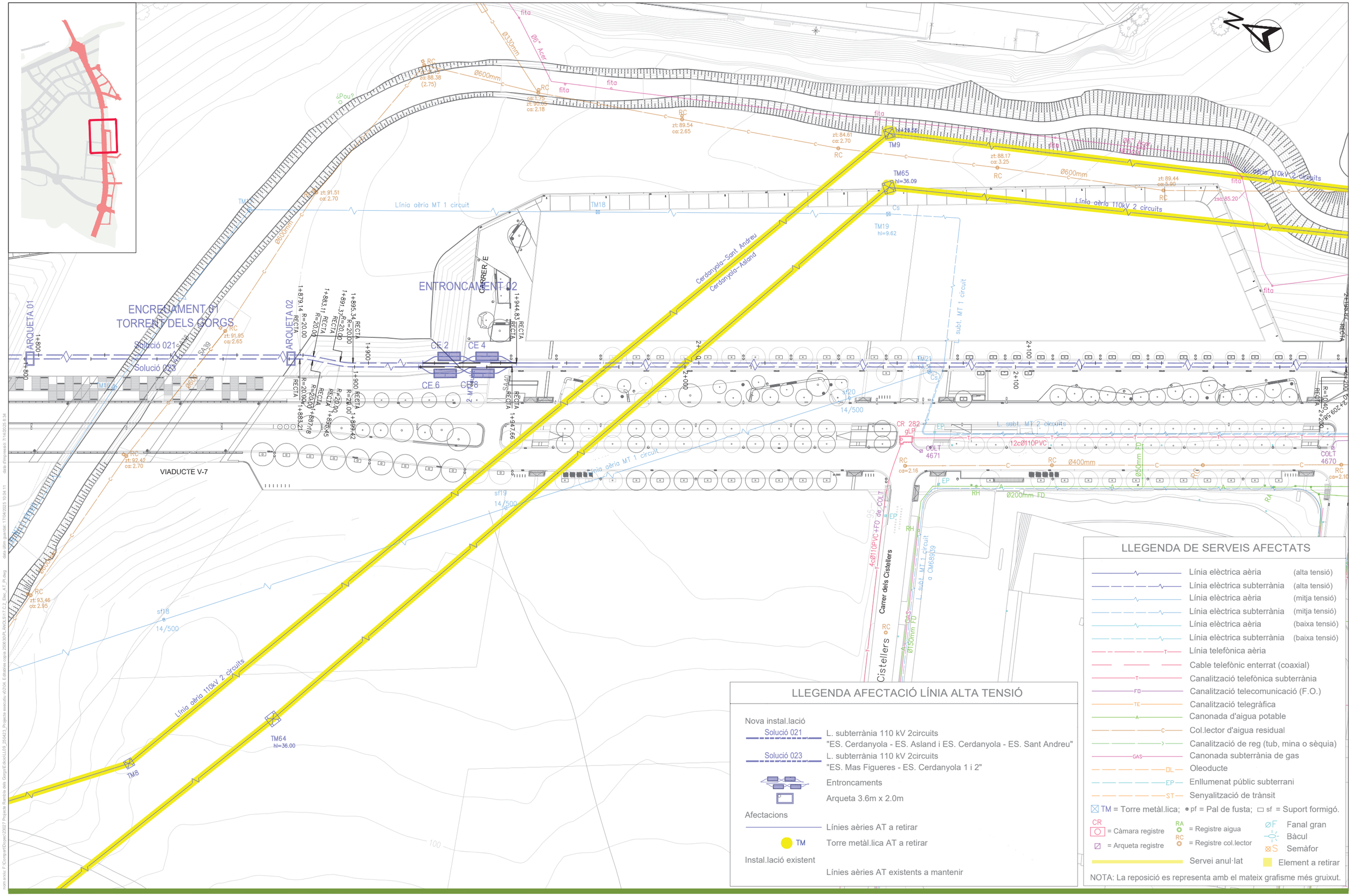

LLEGENDA AFECTACIÓ LÍNIA ALTA TENSIÓ

Nova instal.lació

- Solució 021 — L. subterrània 110 kV 2circuits "ES. Cerdanyola - ES. Asland i ES. Cerdanyola - ES. Sant Andreu"
- Solució 023 — L. subterrània 110 kV 2circuits "ES. Mas Figueres - ES. Cerdanyola 1 i 2"
- Entroncaments
- Arqueta 3.6m x 2.0m

Afectacions

- Línies aèries AT a retirar
- TM — Torre metàl.lica AT a retirar

Instal.lació existent

- Línies aèries AT existents a mantenir

LLEGENDA DE SERVEIS AFECTATS

- Línia elèctrica aèria (alta tensió)
- Línia elèctrica subterrània (alta tensió)
- Línia elèctrica aèria (mitja tensió)
- Línia elèctrica subterrània (mitja tensió)
- Línia elèctrica aèria (baixa tensió)
- Línia elèctrica subterrània (baixa tensió)
- T — Línia telefònica aèria
- Cable telefònic enterrat (coaxial)
- T — Canalització telefònica subterrània
- FO — Canalització telecomunicació (F.O.)
- TE — Canalització telegràfica
- A — Canonada d'aigua potable
- C — Col.lector d'aigua residual
- Canalització de reg (tub, mina o sèquia)
- GAS — Canonada subterrània de gas
- OL — Oleoducte
- EP — Enllumenat públic subterrani
- ST — Senyalització de trànsit

TM = Torre metàl.lica; pf = Pal de fusta; sf = Suport formigó.

CR = Càmara registre; = Arqueta registre; RA = Registre aigua; RC = Registre col.lector

Fanal gran; Bàcul; Semàfor

Servei anul·lat; Element a retirar

NOTA: La reposició es representa amb el mateix grafisme més gruixut.

PARC DE L'ALBA
CERDANYOLA DEL VALLÈS
BARCELONA / CATALUNYA

CONSORCI URBANÍSTIC
DEL CENTRE DIRECCIONAL
DE CERDANYOLA DEL VALLÈS

Ajuntament de Cerdanyola del Vallès

INCASÒL Institut Català del Sòl

Autors del Projecte:

Dopec Enginyeria & Arquitectura

NORBERT TORRES I PUGÈS
MARIA CAELLES LACASTA

PROJECTS Enginyeria & Management

JAUME FLETA ABADAL

Projecte:

PROJECTE D'URBANITZACIÓ E1: PASSEIG DELS GORGS AL PARC DE L'ALBA DE CERDANYOLA DEL VALLÈS.

VIST I PLAU: EL CAP DE SERVEI DE TERRITORI DE L'AJUNTAMENT DE CERDANYOLA DEL VALLÈS

VIST I PLAU: EL CAP DE LA UNITAT DE PLANEJAMENT DE L'INSTITUT CATALÀ DEL SÒL

Emplaçament:

CERDANYOLA DEL VALLÈS

Títol del Plànol:

SERVEIS EXISTENTS I AFECTATS
EDISTRIBUCIÓN. ALTA TENSIÓ
PLANTA DETALL

Escala:

DIN A1 1/500
DIN A3 1/1000

0 m

Data: Juliol 2025

Nombre Plànol: 12C

Nom. de fitxer: 17.C.2.dwg

FULL 6 DE 8

nom.xrefs: F:\Compartit\Dopec\23027 Projecte Rambla dels Gorgs\Edicio\LL\09_25\A03_Projecte executiu v2\20A_Edicio\es copia 2509\30PLANOS\17.C.2_Elec_AT_PI.dwg data últim guardat: 17/04/2025, 10:04:11

LLEGENDA DE SERVEIS AFECTATS

- Línia elèctrica aèria (alta tensió)
- Línia elèctrica subterrània (alta tensió)
- Línia elèctrica aèria (mitja tensió)
- Línia elèctrica subterrània (mitja tensió)
- Línia elèctrica aèria (baixa tensió)
- Línia elèctrica subterrània (baixa tensió)
- Línia telefònica aèria
- Cable telefònic enterrat (coaxial)
- Canalització telefònica subterrània
- Canalització telecomunicació (F.O.)
- Canalització telegràfica
- Canonada d'aigua potable
- Col.lector d'aigua residual
- Canalització de reg (tub, mina o sèquia)
- Canonada subterrània de gas
- Oleoducte
- Enllumenat públic subterrani
- Senyalització de trànsit

TM = Torre metàl.lica; pf = Pal de fusta; sf = Suport formigó.

CR = Càmara registre; = Arqueta registre

RA = Registre aigua; RC = Registre col.lector

Fanal gran; Bàcul; Semàfor

Servei anul·lat; Element a retirar

NOTA: La reposició es representa amb el mateix grafisme més gruixut.

LLEGENDA AFECTACIÓ LÍNIA ALTA TENSIÓ

Nova instal.lació

Solució 021 — L. subterrània 110 kV 2circuits
"ES. Cerdanyola - ES. Asland i ES. Cerdanyola - ES. Sant Andreu"

Solució 023 — L. subterrània 110 kV 2circuits
"ES. Mas Figueres - ES. Cerdanyola 1 i 2"

Entroncaments

Arqueta 3.6m x 2.0m

Afectacions

Línies aèries AT a retirar

TM — Torre metàl.lica AT a retirar

Instal.lació existent

Línies aèries AT existents a mantenir

PARC DE L'ALBA
CERDANYOLA DEL VALLÈS
BARCELONA / CATALUNYA

CONSORCI URBANÍSTIC
DEL CENTRE DIRECCIONAL
DE CERDANYOLA DEL VALLÈS

Ajuntament de Cerdanyola del Vallès

INCASÒL Institut Català del Sòl

Autors del Projecte:
Dopec Ingeniería y Arquitectura
NORBERT TORRES I PUGÈS
MARIA CAELLES LACASTA

PROJECTS Formación & Medioambiente
JAUME FLETA ABADAL

Projecte:
PROJECTE D'URBANITZACIÓ E1: PASSEIG DELS GORGS AL PARC DE L'ALBA DE CERDANYOLA DEL VALLÈS.
VIST I PLAU: EL CAP DE SERVEI DE TERRITORI DE L'AJUNTAMENT DE CERDANYOLA DEL VALLÈS
VIST I PLAU: EL CAP DE LA UNITAT DE PLANEJAMENT DE L'INSTITUT CATALÀ DEL SÒL

Emplaçament:
CERDANYOLA DEL VALLÈS

Títol del Plànol:
SERVEIS EXISTENTS I AFECTATS
EDISTRIBUCIÓN. ALTA TENSIÓ
PLANTA DETALL

Escala:
DIN A1 1/500
DIN A3 1/1000
0 m

Data: Juliol 2025

Nombre Plànol: 17.C.2

Nom. de fitxer: 17.C.2.dwg

FULL 7 DE 8

LLEGENDA DE SERVEIS AFECTATS

- Línia elèctrica aèria (alta tensió)
- Línia elèctrica subterrània (alta tensió)
- Línia elèctrica aèria (mitja tensió)
- Línia elèctrica subterrània (mitja tensió)
- Línia elèctrica aèria (baixa tensió)
- Línia elèctrica subterrània (baixa tensió)
- Línia telefònica aèria
- Cable telefònic enterrat (coaxial)
- Canalització telefònica subterrània
- Canalització telecomunicació (F.O.)
- Canalització telegràfica
- Canonada d'aigua potable
- Col.lector d'aigua residual
- Canalització de reg (tub, mina o sèquia)
- Canonada subterrània de gas
- Oleoducte
- Enllumenat públic subterrani
- Senyalització de trànsit

TM = Torre metàl.lica; pf = Pal de fusta; sf = Suport formigó.

CR = Càmara registre; Arqueta registre

RA = Registre aigua; RC = Registre col.lector

Fanal gran; Bàcul; Semàfor

Servei anul·lat; Element a retirar

NOTA: La reposició es representa amb el mateix grafisme més gruixut.

LLEGENDA AFECTACIÓ LÍNIA ALTA TENSIÓ

Nova instal.lació

Solució 021 — L. subterrània 110 kV 2circuits "ES. Cerdanyola - ES. Asland i ES. Cerdanyola - ES. Sant Andreu"

Solució 023 — L. subterrània 110 kV 2circuits "ES. Mas Figueres - ES. Cerdanyola 1 i 2"

Entroncaments

Arqueta 3.6m x 2.0m

Afectacions

Línies aèries AT a retirar

TM — Torre metàl.lica AT a retirar

Instal.lació existent

Línies aèries AT existents a mantenir

PARC DE L'ALBA
CERDANYOLA DEL VALLÈS
BARCELONA / CATALUNYA

CONSORCI URBANÍSTIC
DEL CENTRE DIRECCIONAL
DE CERDANYOLA DEL VALLÈS

Ajuntament de Cerdanyola del Vallès

INCASÒL Institut Català del Sòl

Autors del Projecte:

Dopec Ingeniería y Arquitectura — NORBERT TORRES I PUGÈS, MARIA CAELLES LACASTA

PROJECTS Ingeniería y Arquitectura — JAUME FLETA ABADAL

Projecte:
PROJECTE D'URBANITZACIÓ E1: PASSEIG DELS GORGS AL PARC DE L'ALBA DE CERDANYOLA DEL VALLÈS.

VIST I PLAU: EL CAP DE SERVEI DE TERRITORI DE L'AJUNTAMENT DE CERDANYOLA DEL VALLÈS

VIST I PLAU: EL CAP DE LA UNITAT DE PLANEJAMENT DE L'INSTITUT CATALÀ DEL SÒL

Emplaçament: CERDANYOLA DEL VALLÈS

Títol del Plànol: SERVEIS EXISTENTS I AFECTATS EDISTRIBUCIÓN. ALTA TENSIÓ PLANTA DETALL

Escala: DIN A1 1/500; DIN A3 1/1000

Data: Juliol 2025

Nombre Plànol: 17.C.2

Nom. de fitxer: 17.C.2.dwg

FULL 8 DE 8

dades d'ortofoto: 7/14/2025 8:40
dades d'ortofoto: 7/14/2025 10:04:11
nom arxiu: F:\Comun\Dopec\23923 Projecte Rambla del Gorg\E-dwcs\L109_250423_Projecte emesbu d2024_Edistribe cocia 3906308 ANOLIS17.C.2_Elec_AT_PI.dwg

PERFIL LONGITUDINAL

ESCALAS

HORIZONTAL
DIN A3: 1/2000

VERTICAL
DIN A3: 1/400

LÍNIA SUBT. AT 2 CIRCUITS (110 KV)
ES CERDANYOLA – ASLAND I ES CERDANYOLA – SANT ANDREU
PERFIL LONGITUDINAL EN CANALITZACIÓ SUBTERRÀNIA (1/5)

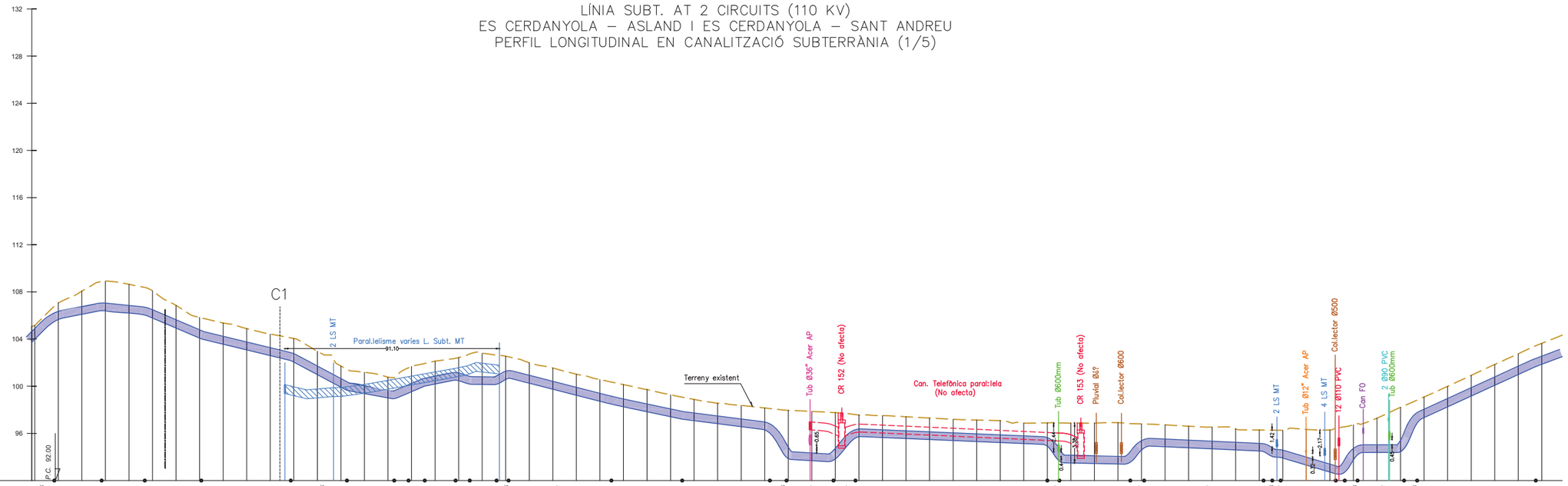

| | | |

PERFIL LONGITUDINAL

ESCALAS

HORIZONTAL
DIN A3: 1/2000

VERTICAL
DIN A3: 1/400

LÍNIA SUBT. AT 2 CIRCUITS (110 KV)
ES CERDANYOLA – ASLAND I ES CERDANYOLA – SANT ANDREU
PERFIL LONGITUDINAL EN CANALITZACIÓ SUBTERRÀNIA (2/5)

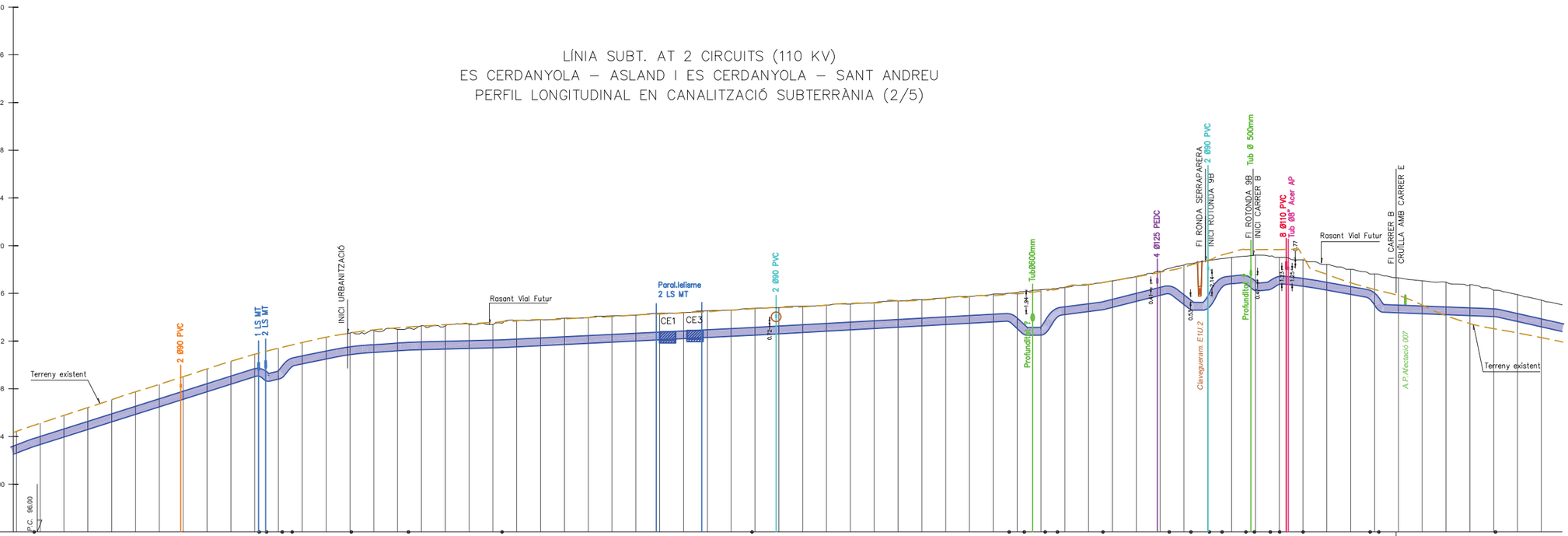

| | | |

PERFIL LONGITUDINAL

ESCALAS

HORIZONTAL
DIN A3: 1/2000

VERTICAL
DIN A3: 1/400

LÍNIA SUBT. AT 2 CIRCUITS (110 KV)
ES CERDANYOLA – ASLAND I ES CERDANYOLA – SANT ANDREU
PERFIL LONGITUDINAL EN CANALITZACIÓ SUBTERRÀNIA (3/5)

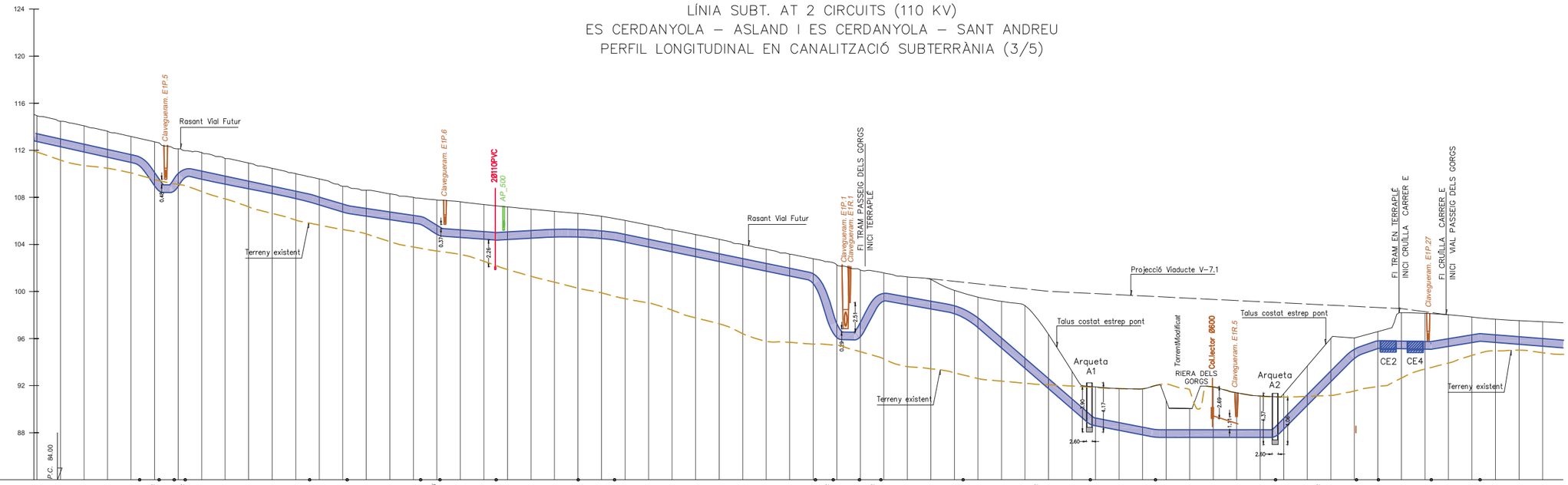

| | | |

PERFIL LONGITUDINAL

ESCALAS

HORIZONTAL
DIN A3: 1/2000

VERTICAL
DIN A3: 1/400

LÍNIA SUBT. AT 2 CIRCUITS (110 KV)
ES CERDANYOLA – ASLAND I ES CERDANYOLA – SANT ANDREU
PERFIL LONGITUDINAL EN CANALITZACIÓ SUBTERRÀNIA (4/5)

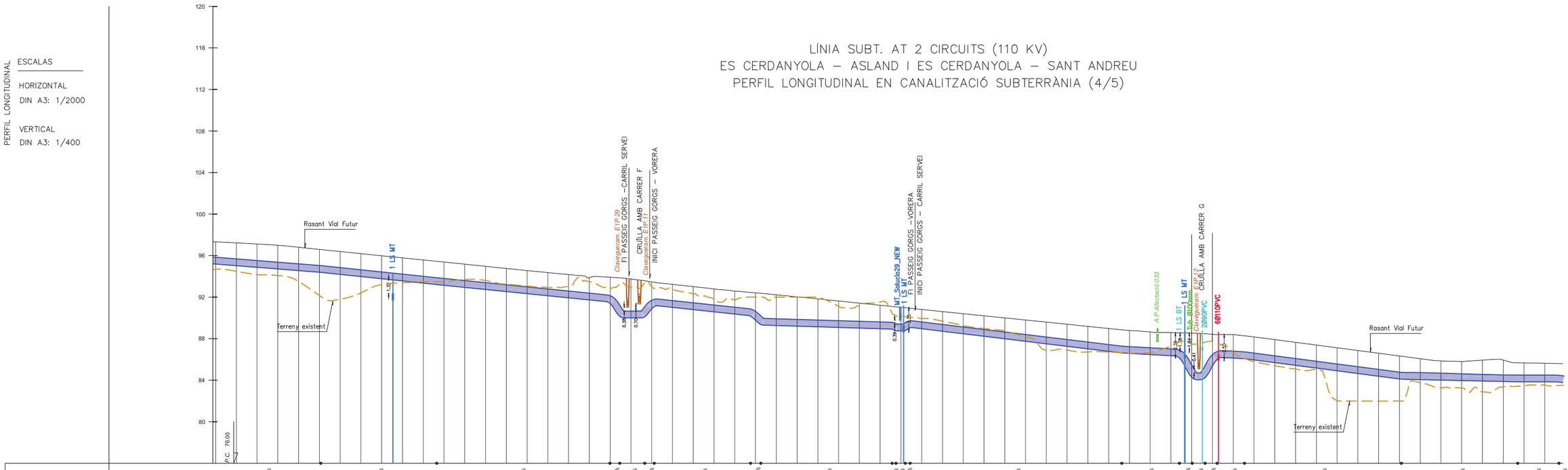

| | | |

PERFIL LONGITUDINAL

ESCALAS

HORIZONTAL
DIN A3: 1/2000

VERTICAL
DIN A3: 1/400

LÍNIA SUBT. AT 2 CIRCUITS (110 KV)
ES CERDANYOLA – ASLAND I ES CERDANYOLA – SANT ANDREU
PERFIL LONGITUDINAL EN CANALITZACIÓ SUBTERRÀNIA (5/5)

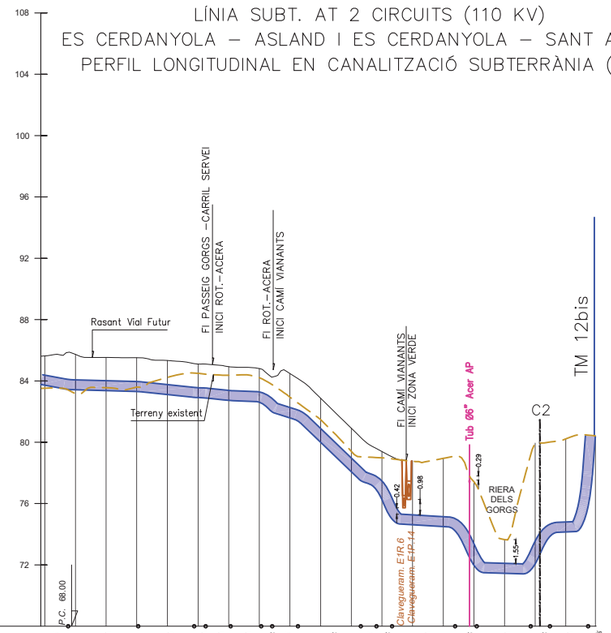

| | | |

PERFIL LONGITUDINAL

ESCALAS

HORIZONTAL
DIN A3: 1/2000

VERTICAL
DIN A3: 1/400

LÍNIA SUBT. AT 2 CIRCUITS (110 KV)
"ES MAS FIGUERES – ES CERDANYOLA 1 I 2"
PERFIL LONGITUDINAL EN CANALITZACIÓ SUBTERRÀNIA (1/5)

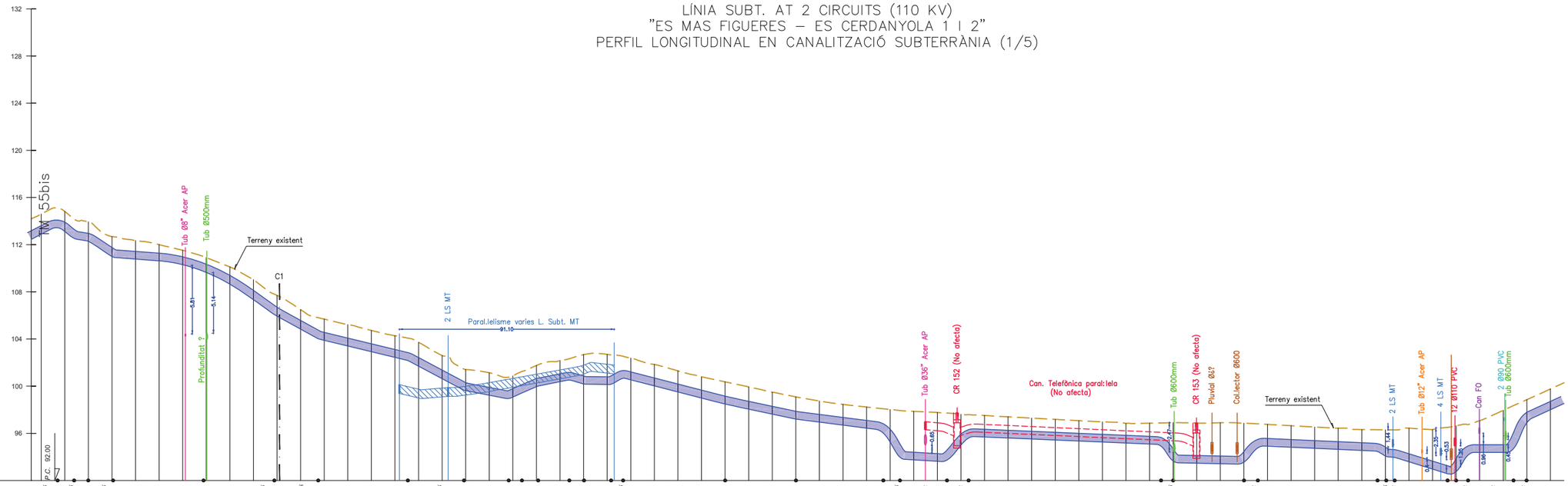

| | | |

LÍNIA SUBT. AT 2 CIRCUITS (110 KV)
"ES MAS FIGUERES – ES CERDANYOLA 1 I 2"
PERFIL LONGITUDINAL EN CANALITZACIÓ SUBTERRÀNIA (2/5)

PERFIL LONGITUDINAL

ESCALAS

HORIZONTAL
DIN A3: 1/2000

VERTICAL
DIN A3: 1/400

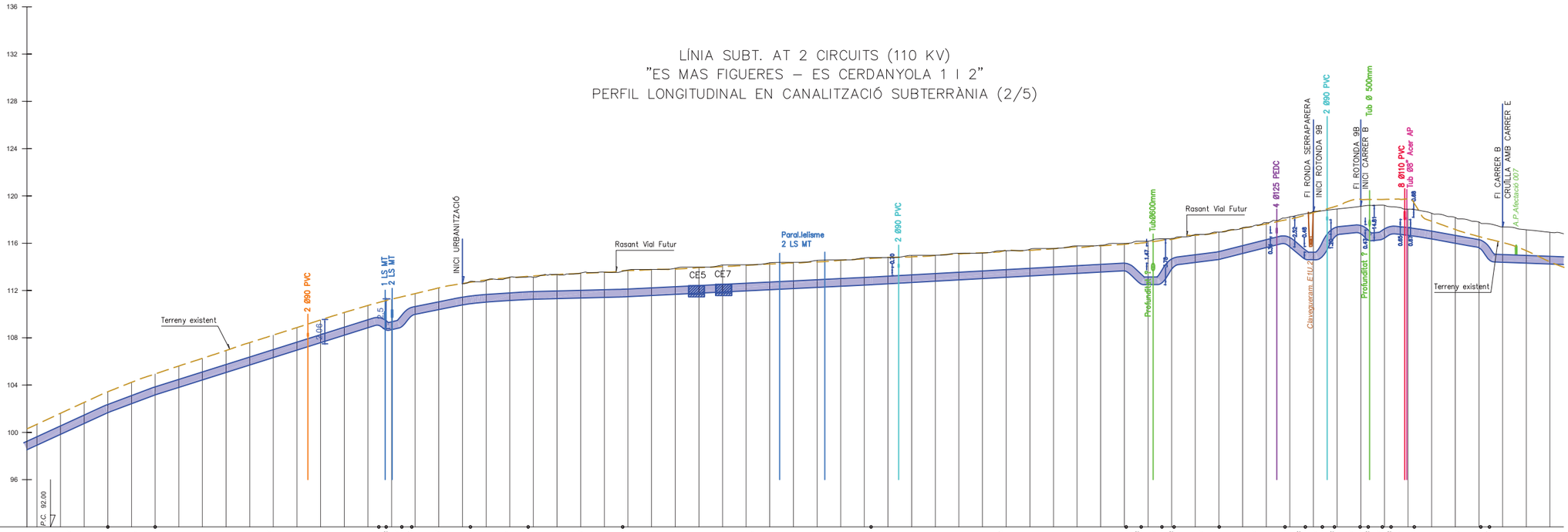

| | | |

PERFIL LONGITUDINAL

ESCALAS

HORIZONTAL
DIN A3: 1/2000

VERTICAL
DIN A3: 1/400

LÍNIA SUBT. AT 2 CIRCUITS (110 KV)
"ES MAS FIGUERES – ES CERDANYOLA 1 I 2"
PERFIL LONGITUDINAL EN CANALITZACIÓ SUBTERRÀNIA (3/5)

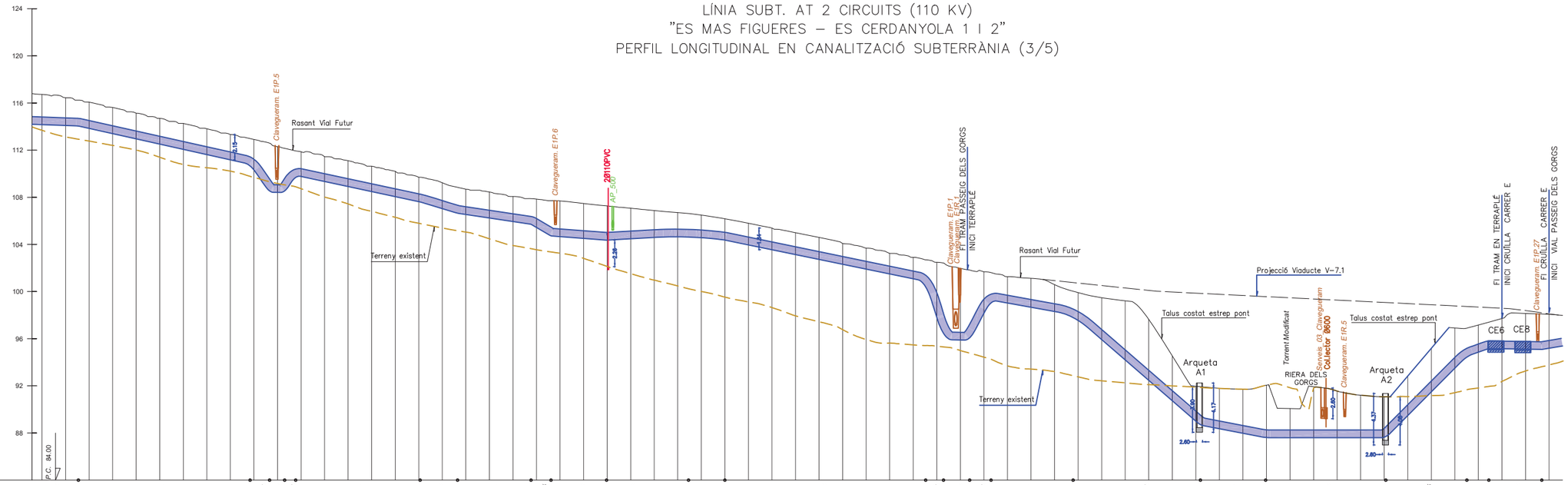

| | | |

PERFIL LONGITUDINAL

ESCALAS

HORIZONTAL
DIN A3: 1/2000

VERTICAL
DIN A3: 1/400

LÍNIA SUBT. AT 2 CIRCUITS (110 KV)
"ES MAS FIGUERES – ES CERDANYOLA 1 I 2"
PERFIL LONGITUDINAL EN CANALITZACIÓ SUBTERRÀNIA (4/5)

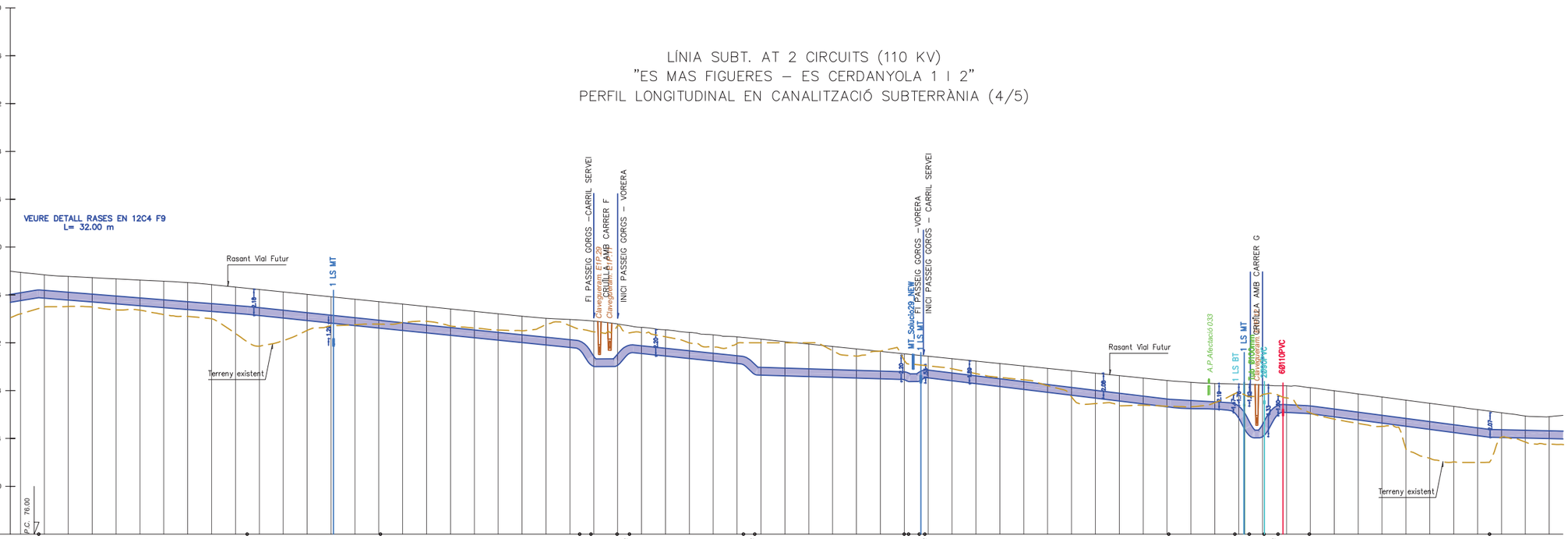

| | | |

PERFIL LONGITUDINAL

ESCALAS

HORIZONTAL
DIN A3: 1/2000

VERTICAL
DIN A3: 1/400

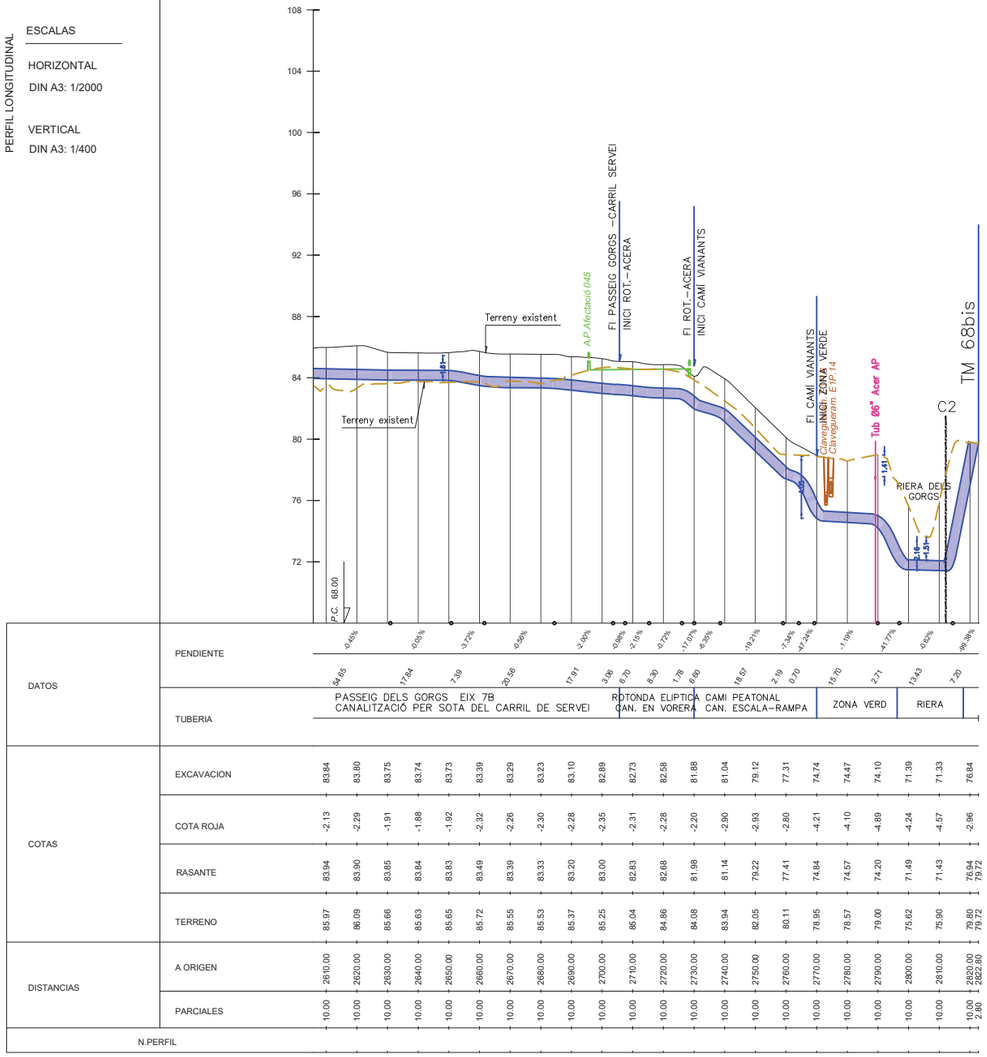

| | | |

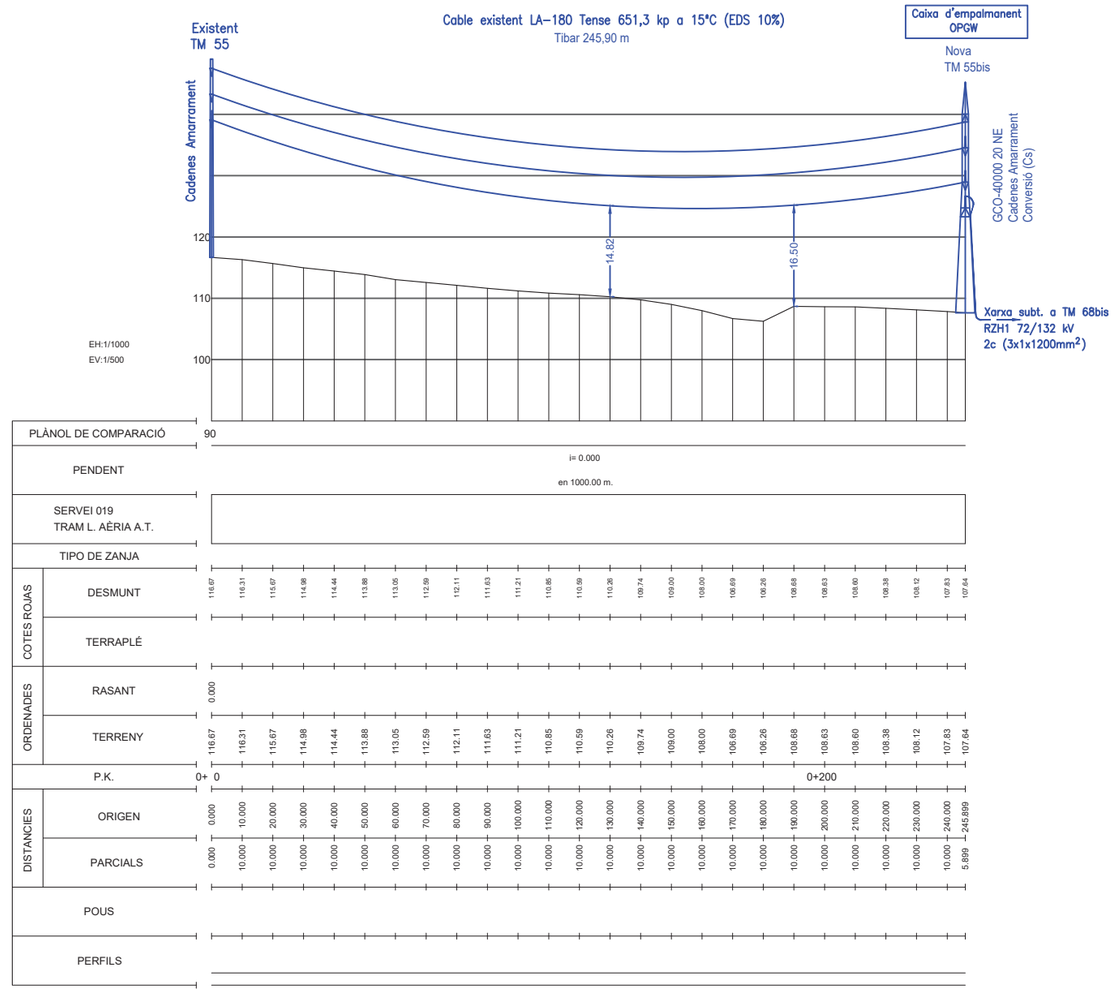

EJE 73

AT. L02 Aeri. TM55 - TM55bis

nom.eina: F:\Compartit\Dopec\23027 Projecte Rambla dels Gorgs\Edicio\L09_250423_Projecte executiu v2\20A. Edicio\les copia 250630\R_AADLS\17.C.4_Elec_AT_PeE.A19.dwg data d'impressió: 7/14/2025 8:43
nom.eina: F:\Compartit\Dopec\23027 Projecte Rambla dels Gorgs\Edicio\L09_250423_Projecte executiu v2\20A. Edicio\les copia 250630\R_AADLS\17.C.4_Elec_AT_PeE.A19.dwg data últim guardat: 16/04/2025 13:48:59

PARC DE L'ALBA
CERDANYOLA DEL VALLÈS
BARCELONA / CATALUNYA

CONSORCI URBANÍSTIC
DEL CENTRE DIRECCIONAL
DE CERDANYOLA DEL VALLÈS

Ajuntament de Cerdanyola del Vallès

INCASÒL Institut Català del Sòl

Autors del Projecte:
NORBERT TORRES I PUGÈS
MARIA CAELLES LACASTA
JAUME FLETA ABADAL

VIST I PLAU:
EL CAP DE SERVEI DE TERRITORI DE L'AJUNTAMENT DE CERDANYOLA DEL VALLÈS

VIST I PLAU:
EL CAP DE LA UNITAT DE PLANEJAMENT DE L'INSTITUT CATALÀ DEL SÒL

Projecte:
PROJECTE D'URBANITZACIÓ E1: PASSEIG DELS GORGS AL PARC DE L'ALBA DE CERDANYOLA DEL VALLÈS.

Emplaçament:
CERDANYOLA DEL VALLÈS

Títol del Plànol:
SERVEIS EXISTENTS I AFECTATS
EDISTRIBUCIÓN. ALTA TENSIÓ
PERFIL LONGITUDINAL. AFECTACIÓ 19

Escala:
DIN A1 1/500
DIN A3 1/1000
0 m

Data:
Juliol 2025

Nombre Plànol
17.C.4

Nom. de fitxer:
17.C.4.dwg

FULL 6 DE 6

Secció 9.A
Carrer Serraparera

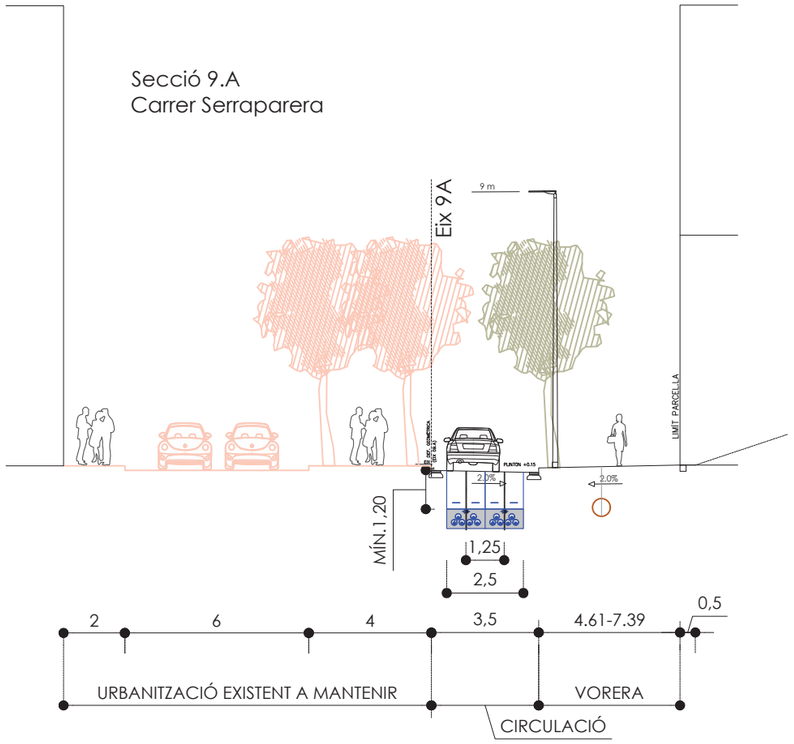



Eix B i primer tram de l'eix C

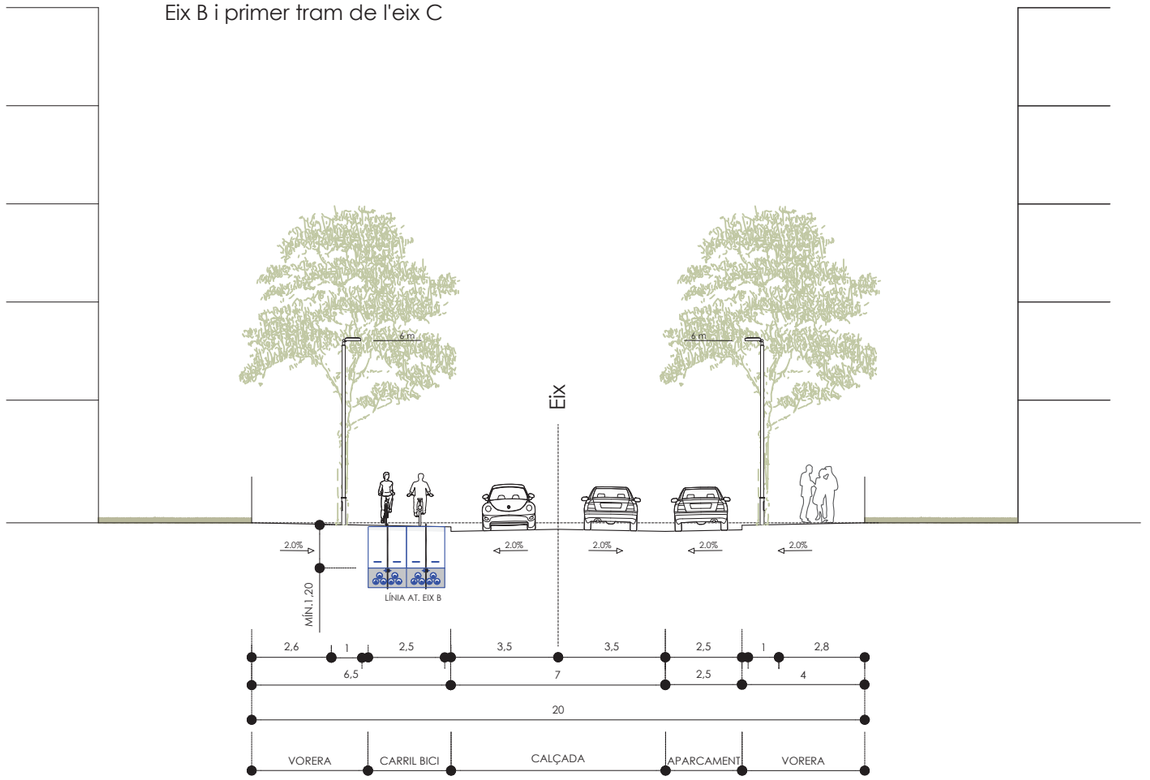



PARC DE L'ALBA
CERDANYOLA DEL VALLÈS
BARCELONA / CATALUNYA

CONSORCI URBANÍSTIC
DEL CENTRE DIRECCIONAL
DE CERDANYOLA DEL VALLÈS

Ajuntament de Cerdanyola del Vallès

INCASÒL Institut Català del Sòl

Autors del Projecte:
Dopec
NORBERT TORRES I PUGÈS
MARIA CAELLES LACASTA

PROJECTS
JAUME FLETA ABADAL

Projecte:
PROJECTE D'URBANITZACIÓ E1: PASSEIG DELS GORGS AL PARC DE L'ALBA DE CERDANYOLA DEL VALLÈS.
VIST I PLAU: EL CAP DE SERVEI DE TERRITORI DE L'AJUNTAMENT DE CERDANYOLA DEL VALLÈS
VIST I PLAU: EL CAP DE LA UNITAT DE PLANEJAMENT DE L'INSTITUT CATALÀ DEL SÒL

Emplaçament:
CERDANYOLA DEL VALLÈS

Títol del Plànol:
SERVEIS EXISTENTS I AFECTATS
EDISTRIBUCIÓN. ALTA TENSIÓ
SECCIONS

Escala:
DIN A1 1/500
DIN A3 1/1000

Data:
Juliol 2025

Nom. de fitxer:
17.C.5.dwg

Nombre Plànol
17.C.5

FULL 1 DE 5

Secció 7.2
Eix 07.a PK 0+219 - PK 0+640
Tram Carrer B- Pont 7.1

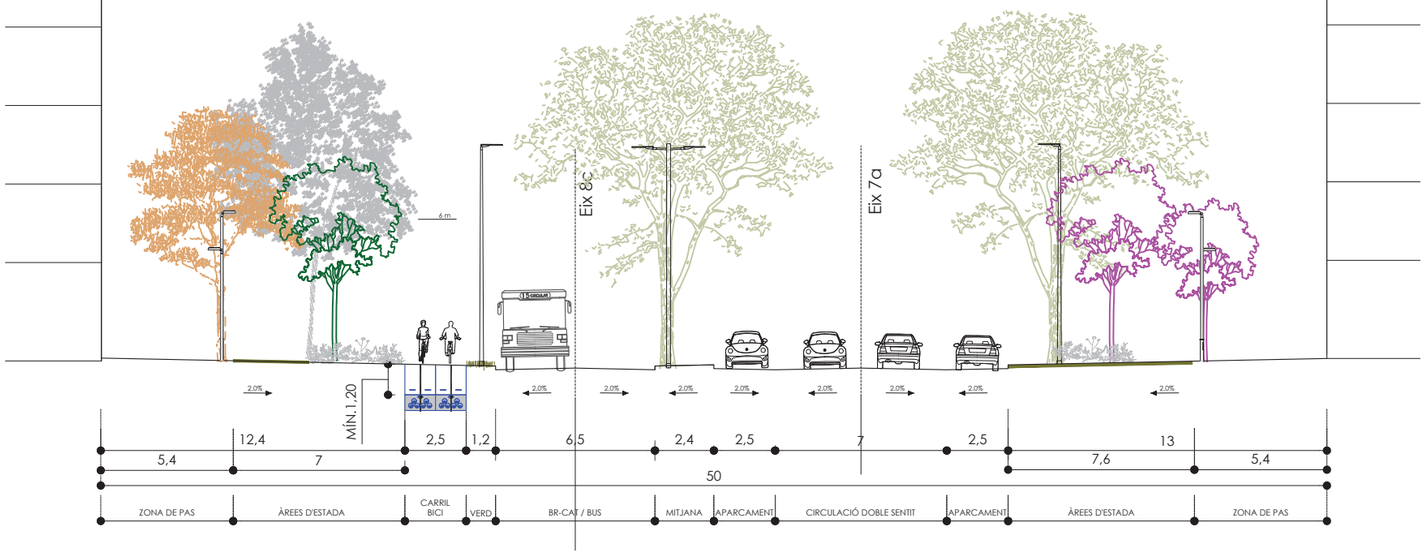

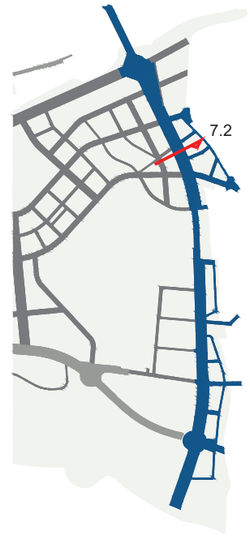

Secció 7.3
Eix 07.a PK 0+640 - PK 0+851
Tram Pont 7.1

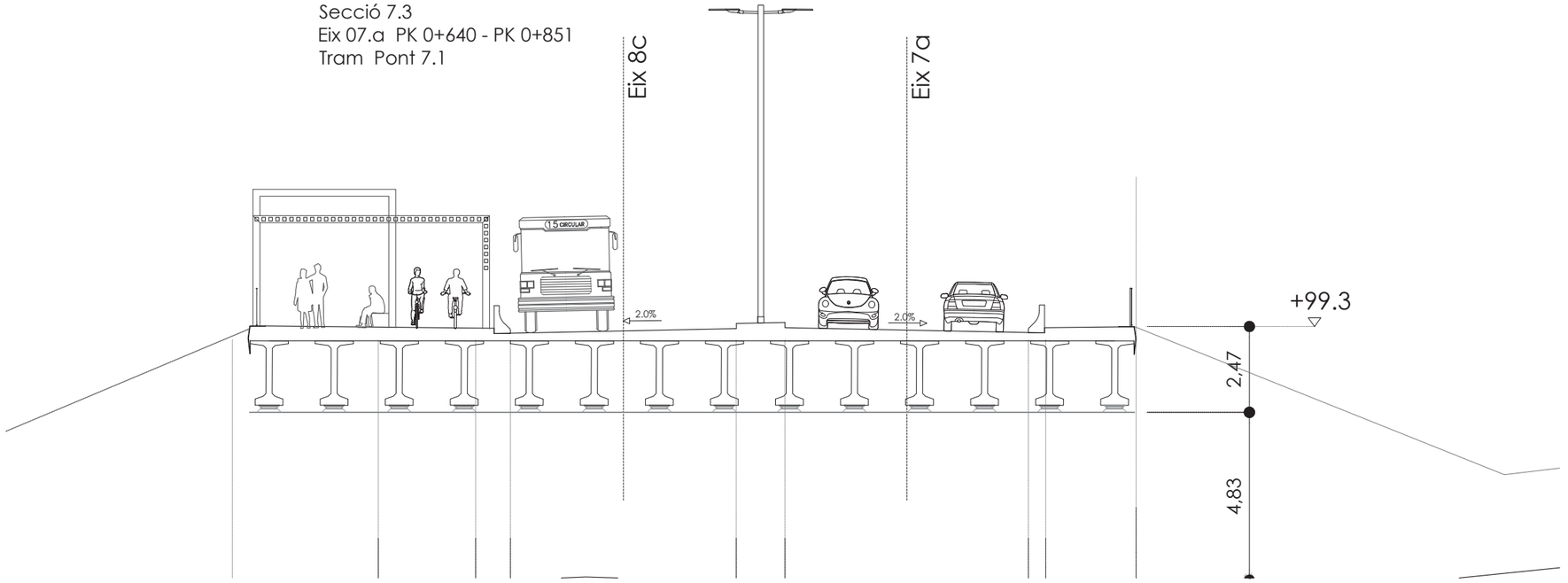



PARC DE L'ALBA
CERDANYOLA DEL VALLÈS
BARCELONA / CATALUNYA

CONSORCI URBANÍSTIC
DEL CENTRE DIRECCIONAL
DE CERDANYOLA DEL VALLÈS

Ajuntament de Cerdanyola del Vallès

INCASÒL Institut Català del Sòl

Autors del Projecte:
Dopec
NORBERT TORRES I PUGÈS
MARIA CAELLES LACASTA

PROJECTS
JAUME FLETA ABADAL

Projecte:
PROJECTE D'URBANITZACIÓ E1: PASSEIG DELS GORGS AL PARC DE L'ALBA DE CERDANYOLA DEL VALLÈS.
VIST I PLAU: EL CAP DE SERVEI DE TERRITORI DE L'AJUNTAMENT DE CERDANYOLA DEL VALLÈS
VIST I PLAU: EL CAP DE LA UNITAT DE PLANEJAMENT DE L'INSTITUT CATALÀ DEL SÒL

Emplaçament:
CERDANYOLA DEL VALLÈS

Títol del Plànol:
SERVEIS EXISTENTS I AFECTATS
EDISTRIBUCIÓN. ALTA TENSIÓ
SECCIONS

Escala:
DIN A1 1/500
DIN A3 1/1000

Data:
Juliol 2025

Nombre Plànol
17.C.5

Nom. de fitxer:
17.C.5.dwg

FULL 2 DE 5

Secció 7.4
Eix 07.b PK 0+000 - PK 0+260
Tram Pont 7.1 - Carrer F





Secció 7.5
Eix 07.b PK 0+260 - PK 1+602
Tram Carrer F - Rotonda Elíptica





PARC DE L'ALBA
CERDANYOLA DEL VALLÈS
BARCELONA / CATALUNYA

CONSORCI URBANÍSTIC
DEL CENTRE DIRECCIONAL
DE CERDANYOLA DEL VALLÈS

Ajuntament de Cerdanyola del Vallès

INCASÒL Institut Català del Sòl

Autors del Projecte:
Dopec
NORBERT TORRES I PUGÈS
MARIA CAELLES LACASTA

PROJECTS
JAUME FLETA ABADAL

Projecte:
PROJECTE D'URBANITZACIÓ E1: PASSEIG DELS GORGS AL PARC DE L'ALBA DE CERDANYOLA DEL VALLÈS.
VIST I PLAU: EL CAP DE SERVEI DE TERRITORI DE L'AJUNTAMENT DE CERDANYOLA DEL VALLÈS
VIST I PLAU: EL CAP DE LA UNITAT DE PLANEJAMENT DE L'INSTITUT CATALÀ DEL SÒL

Emplaçament:
CERDANYOLA DEL VALLÈS

Títol del Plànol:
SERVEIS EXISTENTS I AFECTATS
EDISTRIBUCIÓN. ALTA TENSIÓ
SECCIONS

Escala:
DIN A1 1/500
DIN A3 1/1000

Data:
Juliol 2025

Nombre Plànol
17.C.5

Nom. de fitxer:
17.C.5.dwg

FULL 3 DE 5

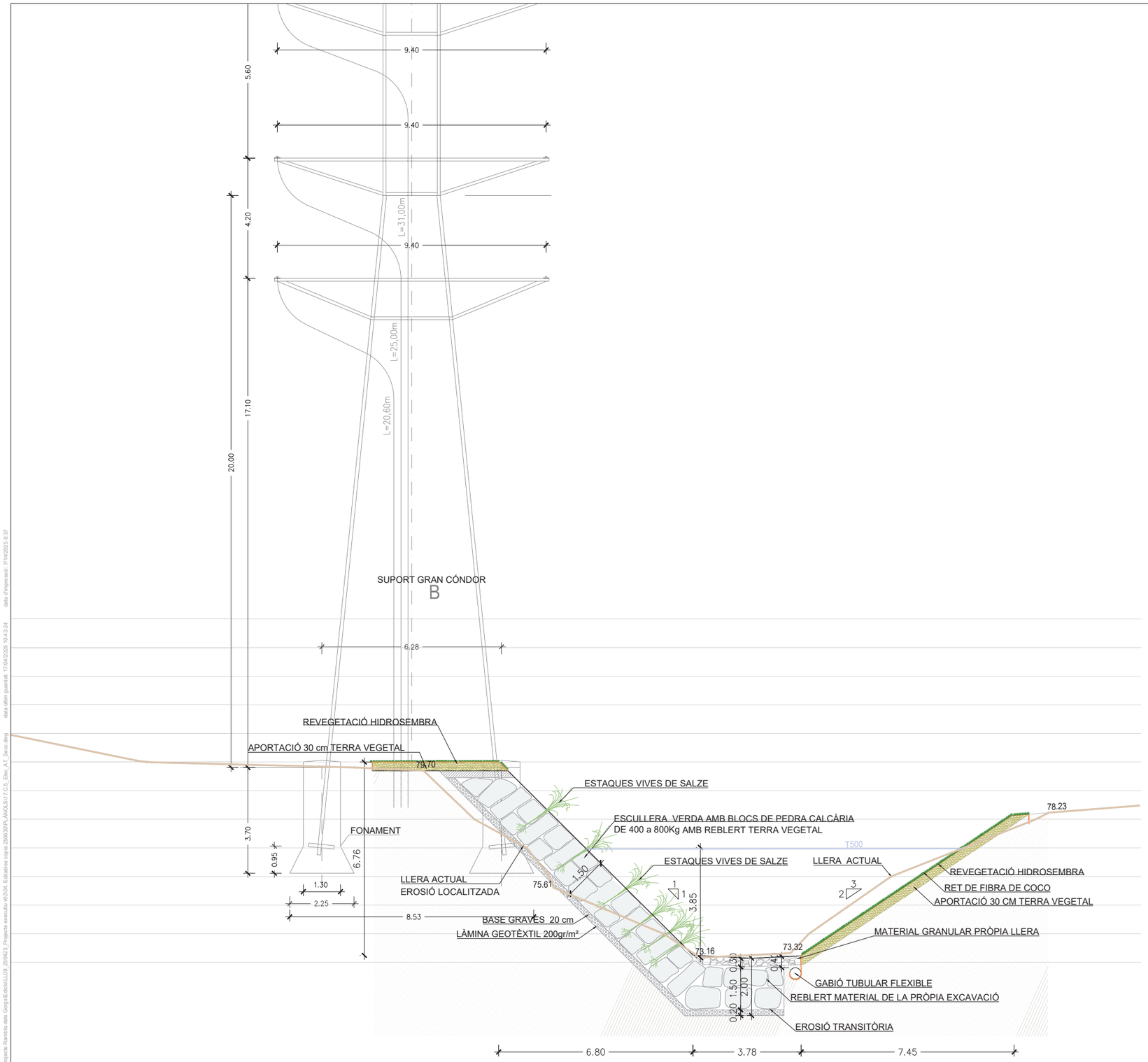

Secció Torrent -01
Esc: 1/150

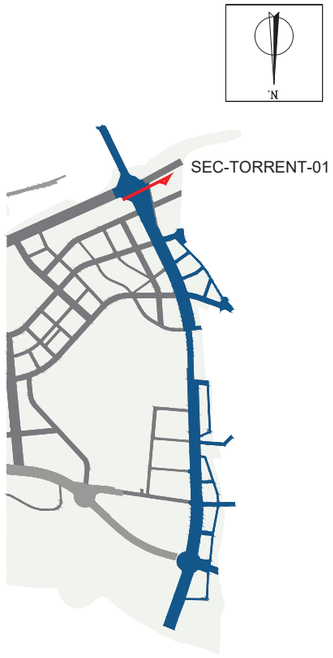

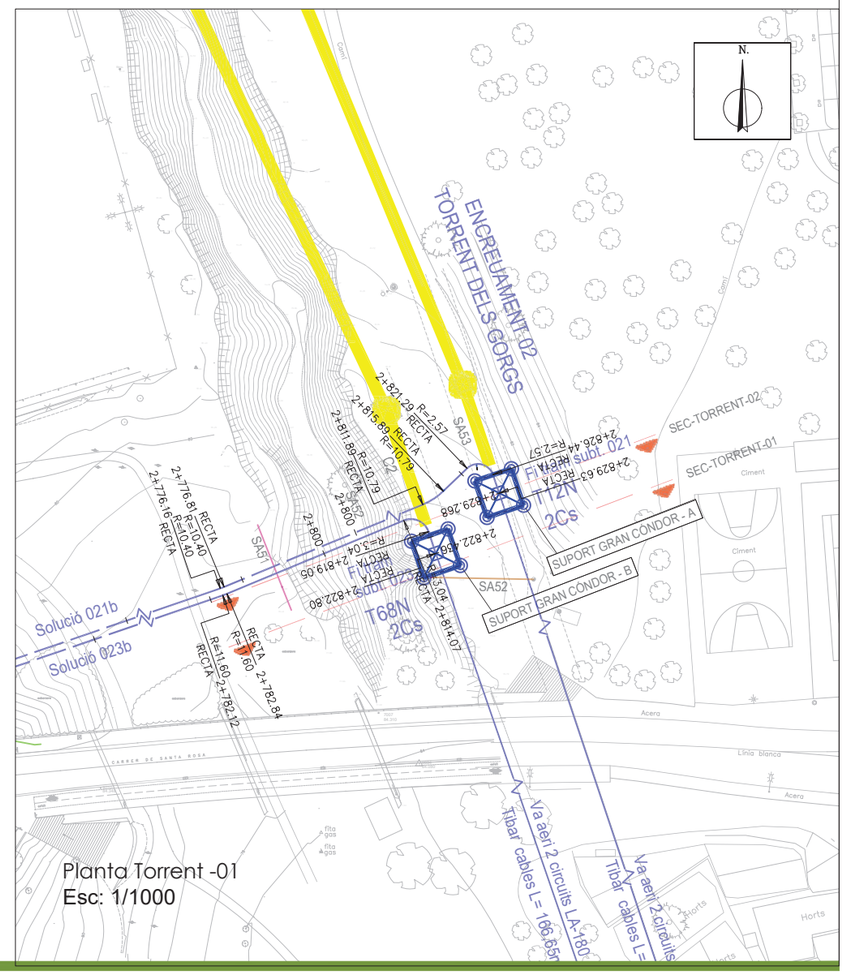

Planta Torrent -01
Esc: 1/1000

PARC DE L'ALBA
CERDANYOLA DEL VALLÈS
BARCELONA / CATALUNYA

CONSORCI URBANÍSTIC
DEL CENTRE DIRECCIONAL
DE CERDANYOLA DEL VALLÈS

Ajuntament de Cerdanyola del Vallès

INCASÒL Institut Català del Sòl

Autors del Projecte:
Dopec
NORBERT TORRES I PUGÈS
MARIA CAELLES LACASTA

PROJECTS
JAUME FLETA ABADAL

Projecte:
PROJECTE D'URBANITZACIÓ E1: PASSEIG DELS GORGS AL PARC DE L'ALBA DE CERDANYOLA DEL VALLÈS.
VIST I PLAU: EL CAP DE SERVEI DE TERRITORI DE L'AJUNTAMENT DE CERDANYOLA DEL VALLÈS
VIST I PLAU: EL CAP DE LA UNITAT DE PLANEJAMENT DE L'INSTITUT CATALÀ DEL SÒL

Emplaçament:
CERDANYOLA DEL VALLÈS

Títol del Plànol:
SERVEIS EXISTENTS I AFECTATS
EDISTRIBUCIÓN. ALTA TENSIÓ
SECCIONS

Escala:
DIN A1 1/75-1/500
DIN A3 1/150-1/1000

Data:
Juliol 2025

Nombre Plànol
17.C.5

Nom. de fitxer:
17.C.5.dwg

FULL 4 DE 5

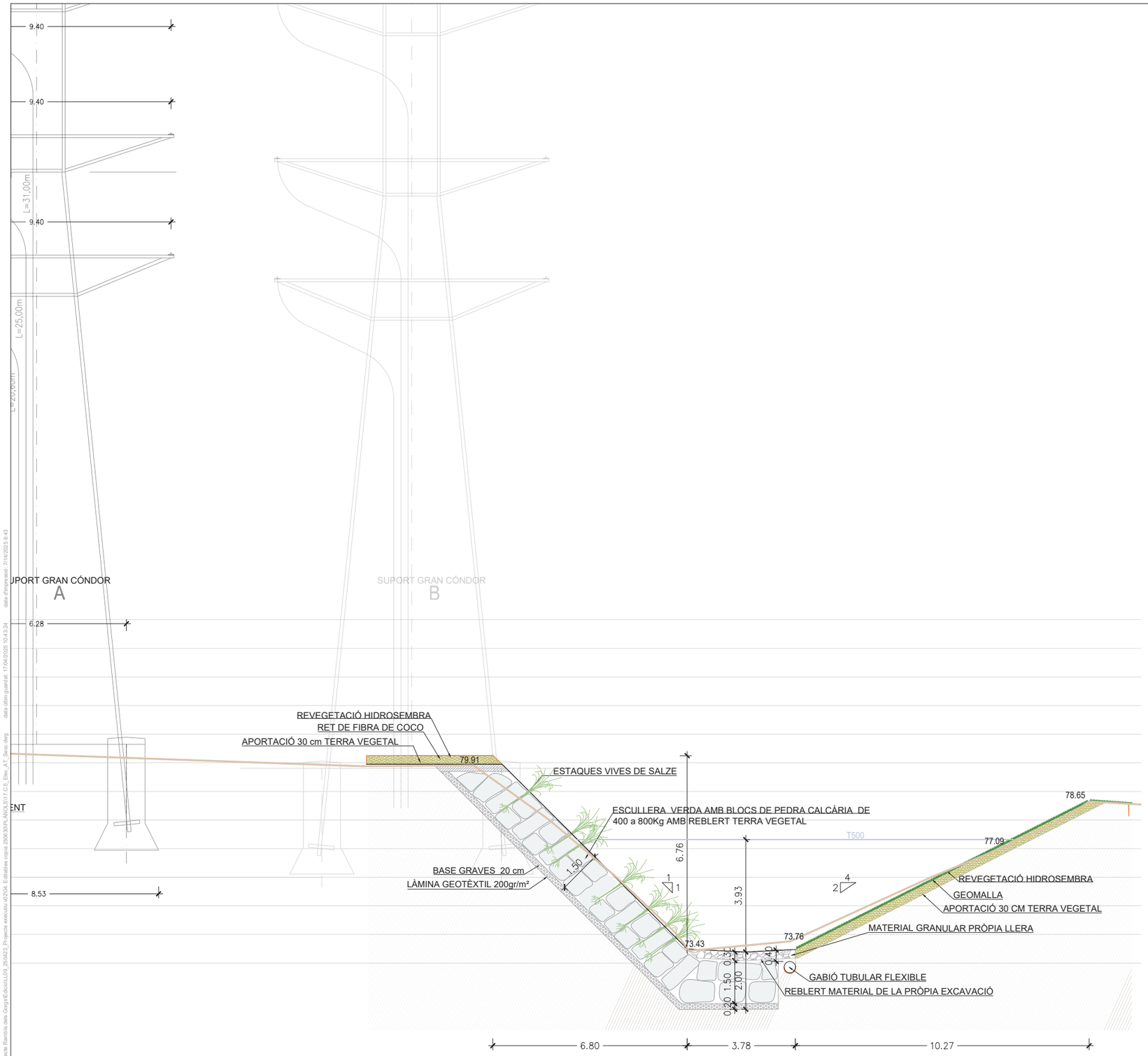

Secció Torrent -02
Esc: 1/150

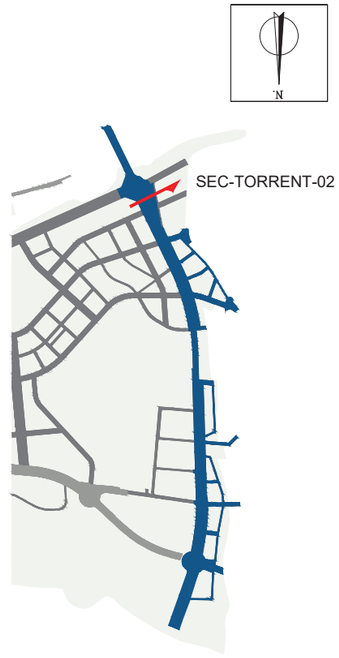

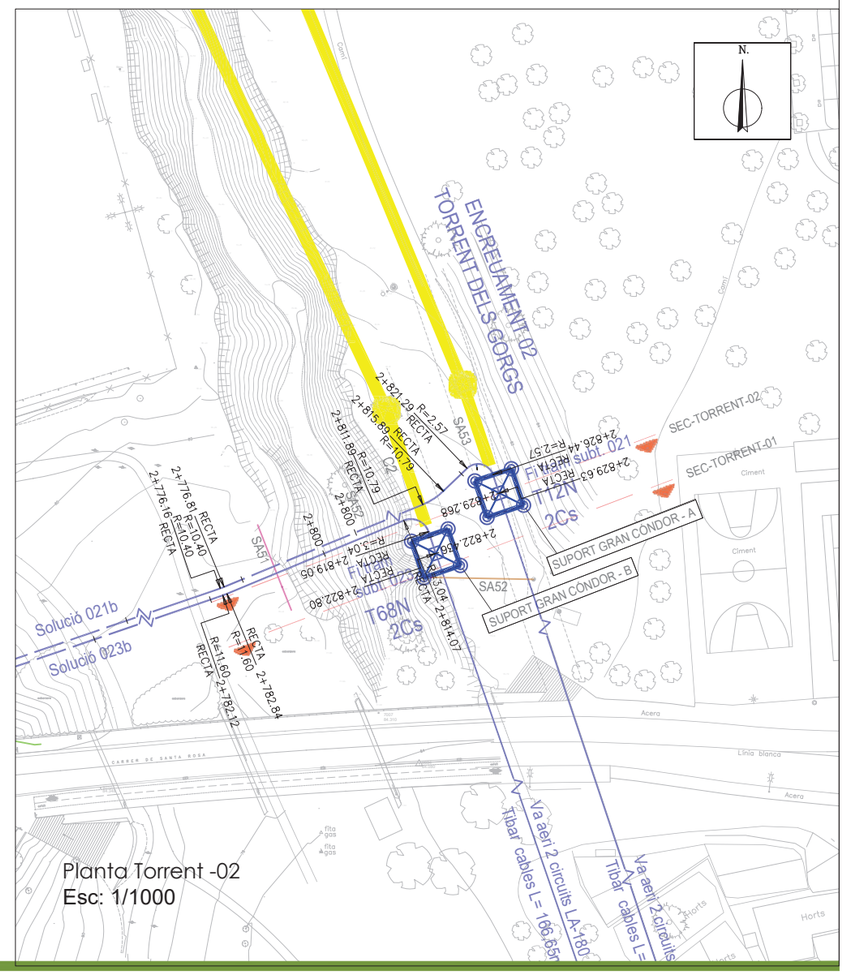

Planta Torrent -02
Esc: 1/1000

nom arxiu: F:\Compart\Dopec\23027 Projecte Rambla dels Gorgs\E-dades\LL09_250423_Projecte execució v02\04. Edicions coop 2506\30-PLANOLS\17-C.5. Elec_A1_Secc.dwg data últim guardat: 17/04/2025 10:43:24 data d'impressió: 7/14/2025 8:43

PARC DE L'ALBA
CERDANYOLA DEL VALLÈS
BARCELONA / CATALUNYA

CONSORCI URBANÍSTIC
DEL CENTRE DIRECCIONAL
DE CERDANYOLA DEL VALLÈS

Ajuntament de Cerdanyola del Vallès

INCASÒL Institut Català del Sòl

Autors del Projecte:
Dopec Enginyeria i Arquitectura
NORBERT TORRES I PUGÈS
MARIA CAELLES LACASTA

PROJECTS Enginyeria Gestió Medi Ambient
JAUME FLETA ABADAL

Projecte:
PROJECTE D'URBANITZACIÓ E1: PASSEIG DELS GORGS AL PARC DE L'ALBA DE CERDANYOLA DEL VALLÈS.

VIST I PLAU:
EL CAP DE SERVEI DE TERRITORI DE L'AJUNTAMENT DE CERDANYOLA DEL VALLÈS

VIST I PLAU:
EL CAP DE LA UNITAT DE PLANEJAMENT DE L'INSTITUT CATALÀ DEL SÒL

Emplaçament:
CERDANYOLA DEL VALLÈS

Títol del Plànol:
SERVEIS EXISTENTS I AFECTATS
EDISTRIBUCIÓN. ALTA TENSIÓ
SECCIONS

Escala:
DIN A1 1/75-1/500
DIN A3 1/150-1/1000
0 m

Data:
Juliol 2025

Nombre Plànol
17.C.5

Nom. de fitxer:
17.C.5.dwg

FULL 5 DE 5

SUPORT
GRAN CÓNDOR
E: 1/250

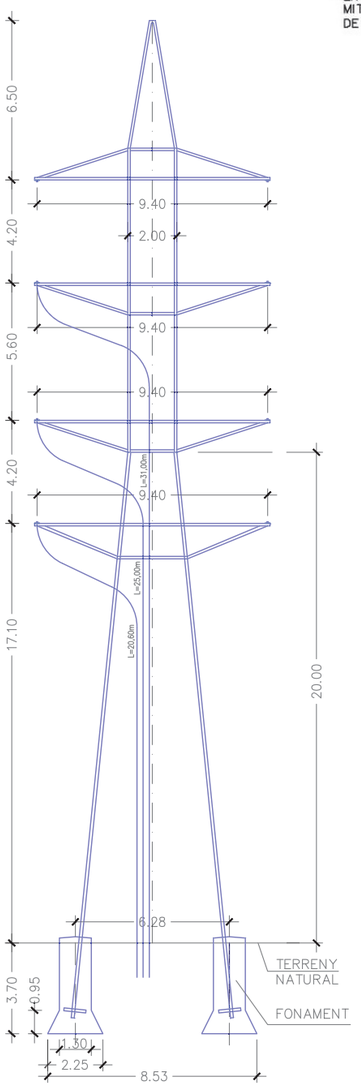

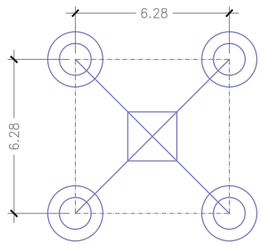

- HL y d ES DETERMINARAN AMB EL FABRICANT EN LA RECEPCIÓ I INICIACIÓ DEL COMANDA
- ELS CAPS DEL SUPORT SÓN PRISMÀTIQUES AMB QUATRE CARES IGUALS TENINT 2,00 m ENTRE ROSSETS
- EN EL MUNTATGE ES PROCEDIRÀ A LA COMPROVACIÓ DEL DESTRET DELS CARGOLS MITJANÇANT L'ÚS DE CLAUS DINAMOMÈTRICAS, I DEL GRANETEADO DEL FILETE SOBRANT DE LES ROSQUES PER EVITAR L'AFLUIXAMENT DE LES TUERCAS

PAR DE DESTRET MÀXIM

CARGOL ROSCA MÈTRICA QUALITAT 5.6 COEFIC. DE FREGAMENT 0,14 MICRAS	
ø DEL CARGOL	m/kp
M-12	4,20
M-14	6,80
M-16	10,50
M-20	20,00
M-22	26,50
M-24	34,50

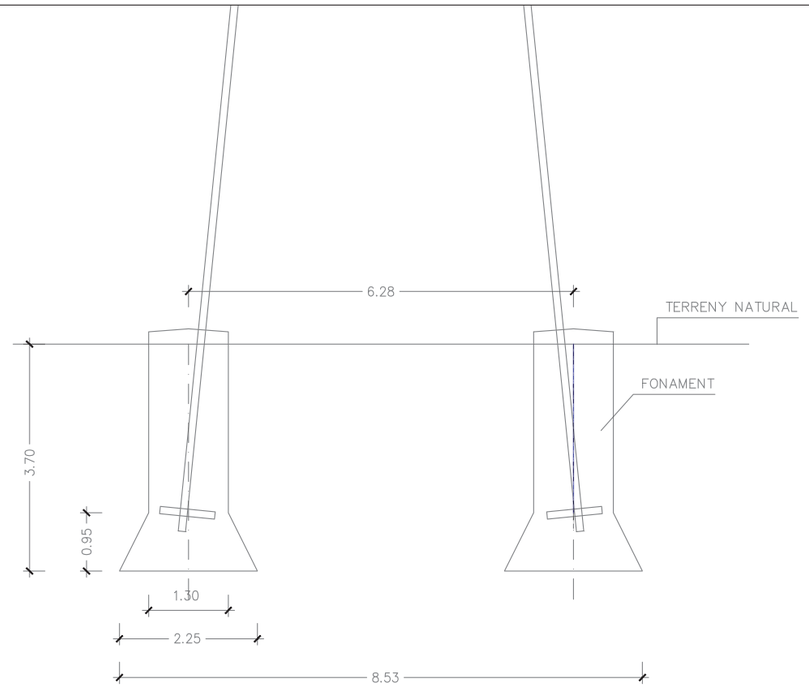

DETALL FONAMENT
ALÇAT
E: 1/100

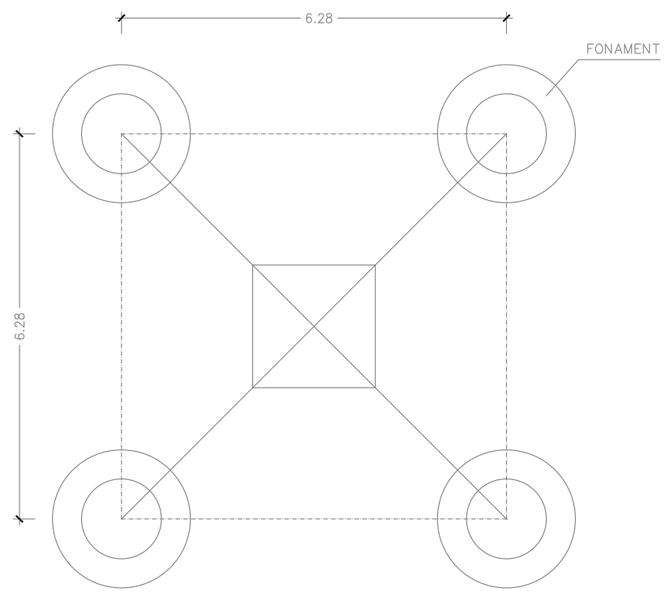

DETALL FONAMENT
PLANTA
E: 1/100

nom arxiu: F:\Compart\Dopec\23027 Projecte Rambla dels Gorgs\Edicio\LL09_250423_Projecte executiu v02\04. Editables copia 250630\PLÀNOLS\17.C.6_Elec_AT_det.dwg data últim guardat: 16/04/2025 15:27:11 data d'impressió: 7/14/2025 8:35

PARC DE L'ALBA
CERDANYOLA DEL VALLÈS
BARCELONA / CATALUNYA

CONSORCI URBANÍSTIC
DEL CENTRE DIRECCIONAL
DE CERDANYOLA DEL VALLÈS

Ajuntament de Cerdanyola del Vallès

INCASÒL Institut Català del Sòl

Autors del Projecte:
Dopec Enginyeria i Arquitectura
NORBERT TORRES I PUGÈS
MARIA CAELLES LACASTA

PROJECTS Estudios de Ingeniería
JAUME FLETA ABADAL

Projecte:
PROJECTE D'URBANITZACIÓ E1: PASSEIG DELS GORGS AL PARC DE L'ALBA DE CERDANYOLA DEL VALLÈS.
VIST I PLAU: EL CAP DE SERVEI DE TERRITORI DE L'AJUNTAMENT DE CERDANYOLA DEL VALLÈS
VIST I PLAU: EL CAP DE LA UNITAT DE PLANEJAMENT DE L'INSTITUT CATALÀ DEL SÒL

Emplaçament:
CERDANYOLA DEL VALLÈS

Títol del Plànol:
SERVEIS EXISTENTS I AFECTATS
EDISTRIBUCIÓN. ALTA TENSIÓ
DETALLS

Escala:
DIN A1 INDICADES
DIN A3 INDICADES
0 m

Data:
Juliol 2025

Nombre Plànol
17.C.6

Nom. de fitxer:
17.C.6.dwg

FULL 1 DE 11

ENGANXI HORITZONTAL

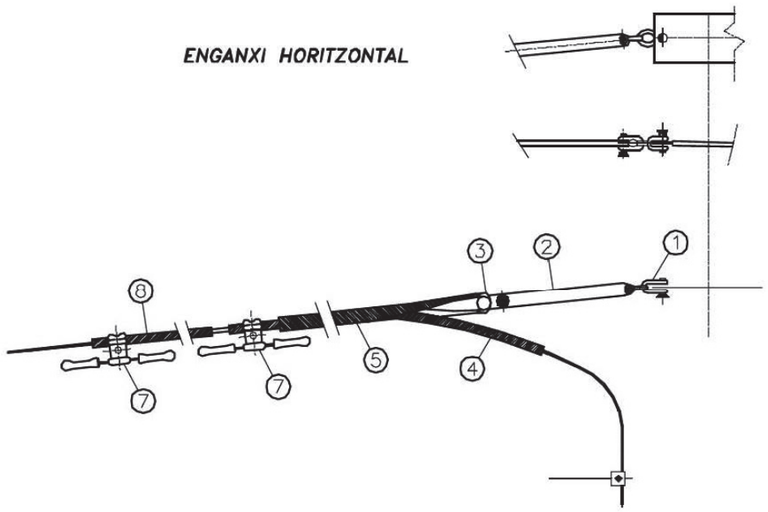

ENGANXI VERTICAL

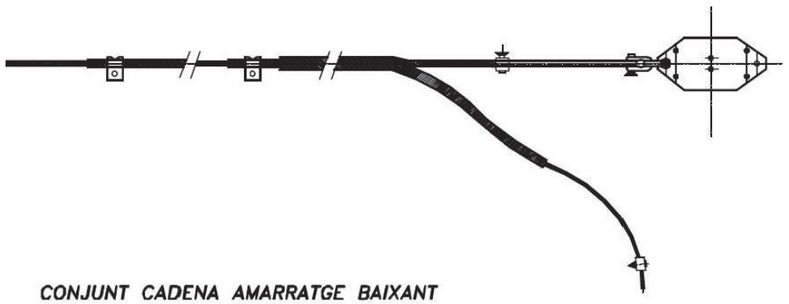

CONJUNT CADENA AMARRATGE BAIXANT

Nº	FERRATGES
1	GRILLET RECTE AMB CARGOL
2	ALLARGADORS
3	FORQUILLA GUARDACAPS
4	EMPALMAMENT DE¹ PROTECCIÓ
5	RETENCIÓ
6	GRAPA CONNEXIÓ SENZILLA
7	ANTIVIBRADORS
8	VARILLES DE PROTECCIÓ

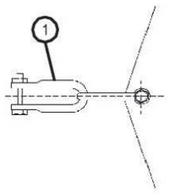

MARCA	Nº PECES	DENOMINACIÓ
11	1	CONDUCTOR LA-280
10	1	GRAPA DE COMPRESSIÓ LA-280
9	1	FORQUETA PARAL·LELA
8	1	DESCARREGADOR INFERIOR
7	1+1	RÒTULA FORQUETA AMB CARGOL
6	1+1	AÏLLADOR COMPÒSIT CS 120 SB 650/4500
5	1	DESCARREGADOR SUPERIOR RECULABLE
4	1+1	FORQUETA BOLA AMB CARGOL
3	2	JOU TRIANGULAR
2	1	BAULA
1	2	GRILLET RECTE AMB CARGOL

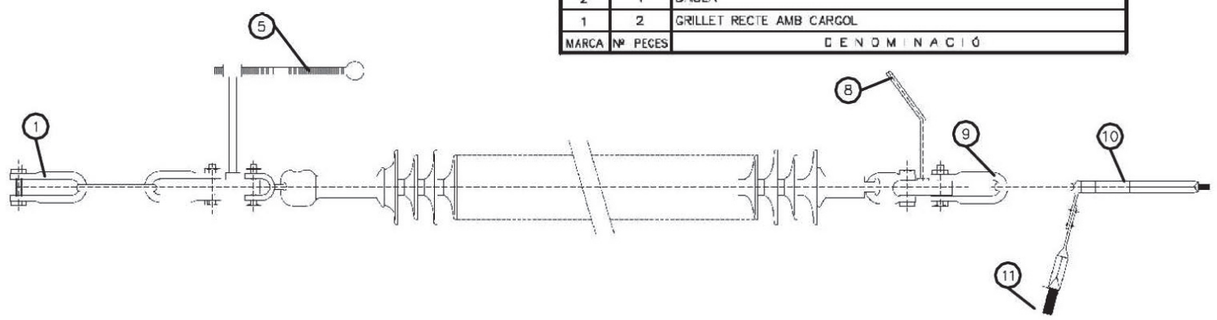

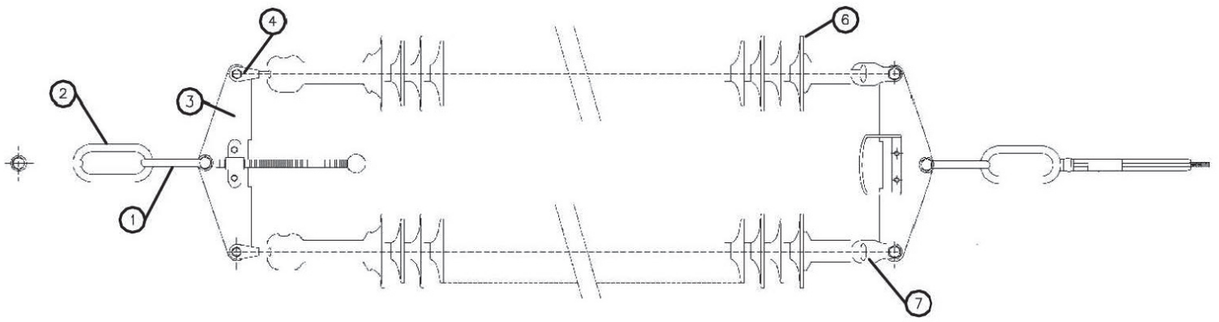

ESMORTEIDOR TIPUS "STOCKBRIDGE"

CONDUCTOR OPGW-48

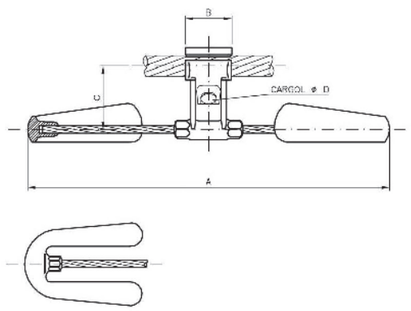

CONDUCTOR		REFERÈNCIA FABRICANT	DÀMETRES ÚNITS		DIMENSIONS (mm)				PES APROXIMAT (kg)
TIPUS	ø (mm)		MÍNIM	MÀXIM	A	B	C	ø D	
OPGW 36F4Tz	13,90	ANG-050920	13,00	20,00	55	83	-	M-10	1,80

com arxiu: F:\Compartit\Dopec\23027 Projecte Rambla dels Gorgs\Edicio\LL09_250423_Projecte executiu v2\04_Estudis copia 2506\00R_ANCS\17.C.6_Elec_AT_det.dwg data últim guardat: 16/04/2025 15:27:11 data d'impressió: 7/14/2025 8:35

PARC DE L'ALBA
CERDANYOLA DEL VALLÈS
BARCELONA / CATALUNYA

CONSORCI URBANÍSTIC
DEL CENTRE DIRECCIONAL
DE CERDANYOLA DEL VALLÈS

Ajuntament de Cerdanyola del Vallès

INCASÒL Institut Català del Sòl

Autors del Projecte:
Dopec Enginyeria i Arquitectura
NORBERT TORRES I PUGÈS
MARIA CAELLES LACASTA

PROJECTS Ingeniería & Management
JAUME FLETA ABADAL

Projecte:
PROJECTE D'URBANITZACIÓ E1: PASSEIG DELS GORGS AL PARC DE L'ALBA DE CERDANYOLA DEL VALLÈS.

VIST I PLAU:
EL CAP DE SERVEI DE TERRITORI DE L'AJUNTAMENT DE CERDANYOLA DEL VALLÈS

VIST I PLAU:
EL CAP DE LA UNITAT DE PLANEJAMENT DE L'INSTITUT CATALÀ DEL SÒL

Emplaçament:
CERDANYOLA DEL VALLÈS

Títol del Plànol:
SERVEIS EXISTENTS I AFECTATS
EDISTRIBUCIÓN. ALTA TENSIÓ
DETALLS

Escala:
DIN A1 S/E
DIN A3 S/E
0 m

Data:
Juliol 2025

Nombre Plànol
17.C.6

Nom. de fitxer:
17.C.6.dwg

FULL 2 DE 11

FONAMENTACIÓ ZONA NO TRANSITADA

PLANTA SUPORT

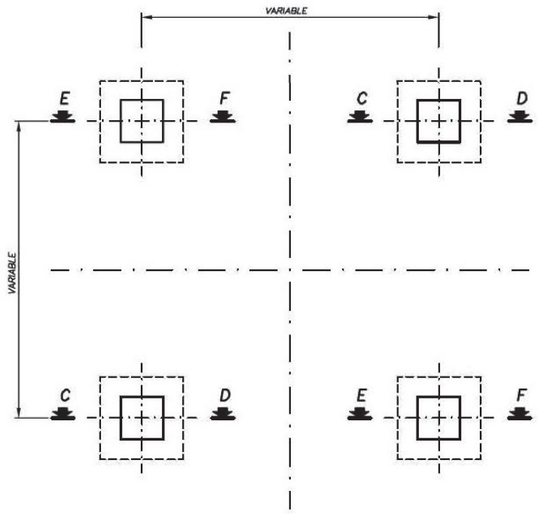

FONAMENTACIÓ ZONA TRANSITADA

PLANTA SUPORT

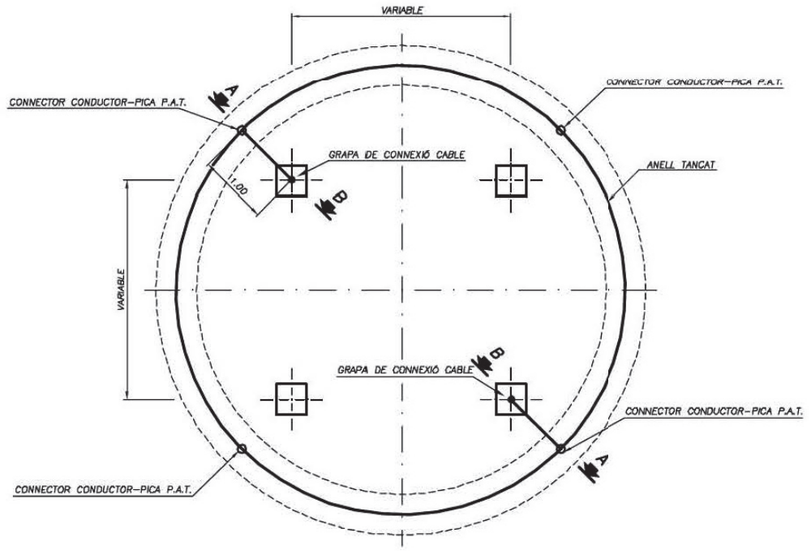

SECCIÓ E – F

SECCIÓ C – D

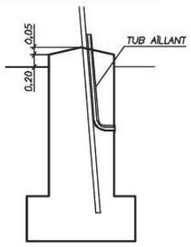

TIPUS 1

TIPUS 2

TIPUS 3

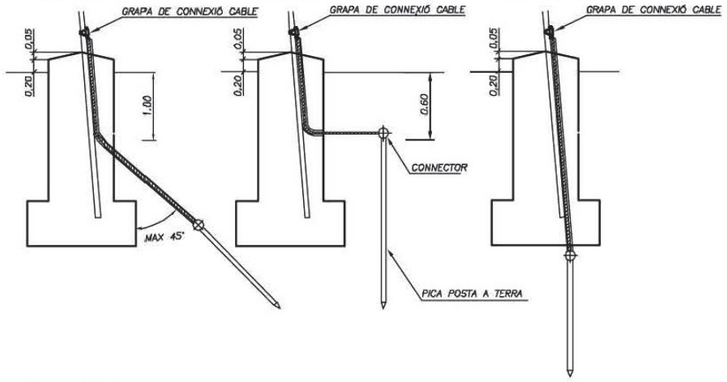

SECCIÓ A – B

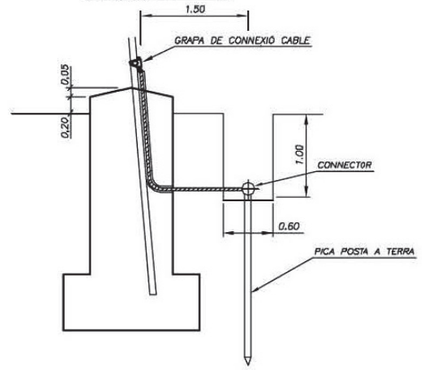

CONNECTORES PER ENLLAÇOS Cu/Cu Y Cu/PICA EN POSTA A TERRA

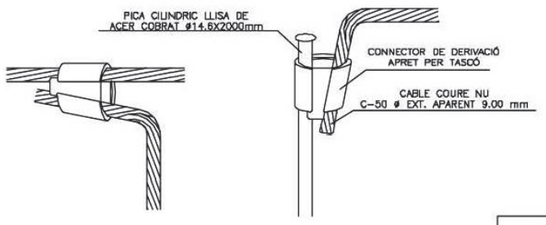

GRAPA CONNEXIÓ CABLE DE TERRA A SUPORT



MATERIALS

VARETA Cu 8 mm ø
CABLE Cu 50 mm²
TUB PVC RÍGID

nom arxiu: F:\Compartit\Dopec\23027 Projecte Rambla dels Gorgs\Edicio\L109_25A23_Projecte execució v2024_Edicio\les corts 2506309\05_ANOLS\17 C.6_Elec_AT_det.dwg data d'impressió: 7/4/2025 8:42
data últim guardat: 16/04/2025 15:27:11

PARC DE L'ALBA
CERDANYOLA DEL VALLÈS
BARCELONA / CATALUNYA

CONSORCI URBANÍSTIC DEL CENTRE DIRECCIONAL DE CERDANYOLA DEL VALLÈS

Ajuntament de Cerdanyola del Vallès

INCASÒL Institut Català del Sòl

Autors del Projecte:
Dopec Ingeniería y Arquitectura
NORBERT TORRES I PUGÈS
MARIA CAELLES LACASTA

PROJECTS Estudios de Ingeniería
JAUME FLETA ABADAL

Projecte:
PROJECTE D'URBANITZACIÓ E1: PASSEIG DELS GORGS AL PARC DE L'ALBA DE CERDANYOLA DEL VALLÈS.

VIST I PLAU:
EL CAP DE SERVEI DE TERRITORI DE L'AJUNTAMENT DE CERDANYOLA DEL VALLÈS

VIST I PLAU:
EL CAP DE LA UNITAT DE PLANEJAMENT DE L'INSTITUT CATALÀ DEL SÒL

Emplaçament:
CERDANYOLA DEL VALLÈS

Títol del Plànol:
SERVEIS EXISTENTS I AFECTATS EDISTRIBUCIÓN. ALTA TENSIÓ
DETALLS

Escala:
DIN A1 S/E
DIN A3 S/E
0 m

Data:
Juliol 2025

Nombre Plànol
17.C.6

Nom. de fitxer:
17.C.6.dwg

FULL 3 DE 11

TANCAMENT TORRE METÀL.LICA
E: S/E

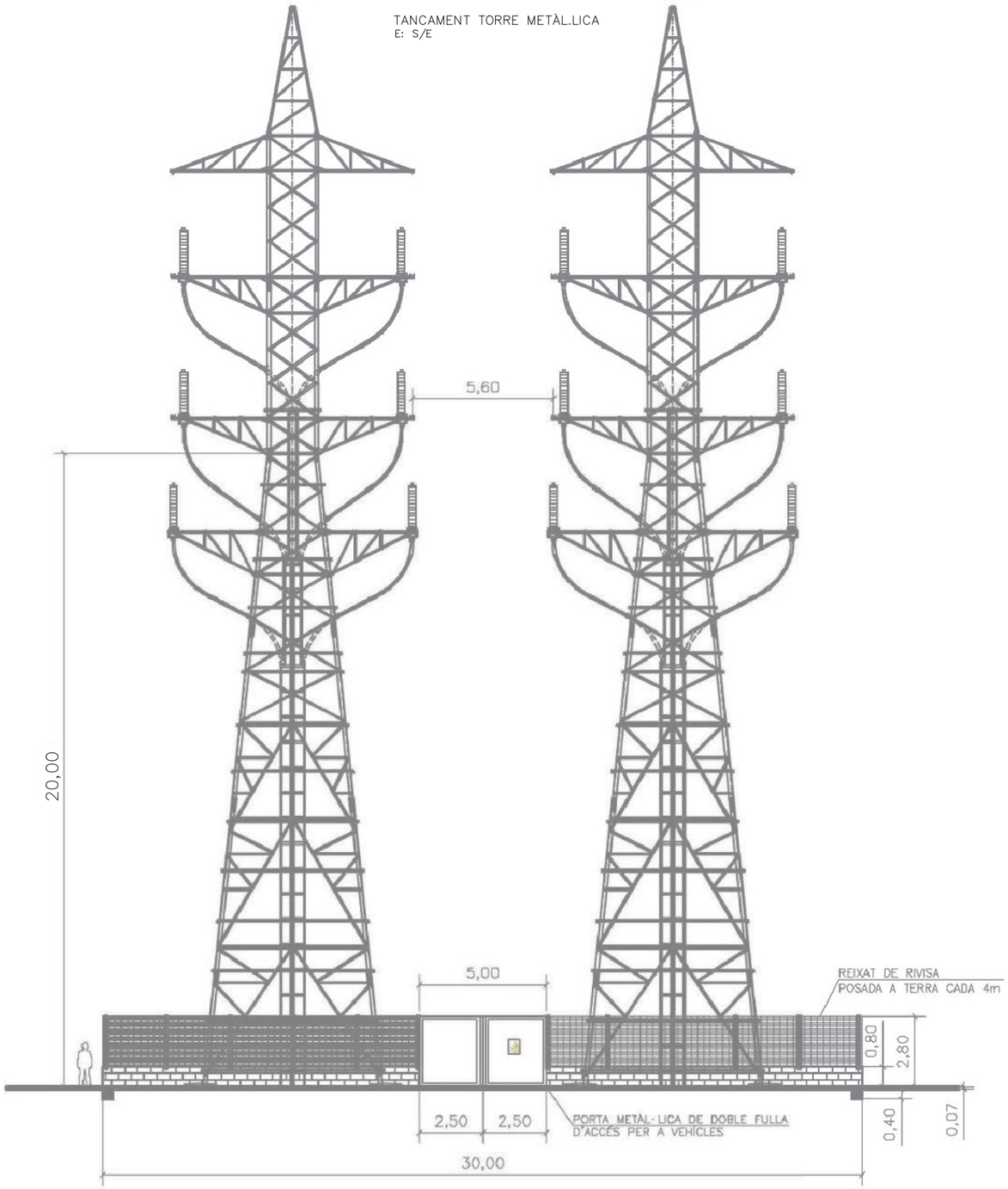

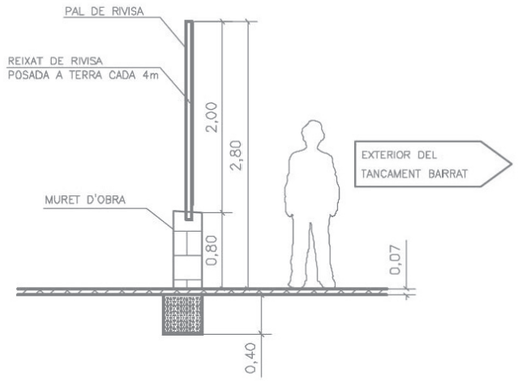

SECCIÓ DE TANCAMENT
ESCALA 1:50

nom.arxiu: F:\Compart\Dvisec\23027 Projecte Rambla dels Gorgs\Edicio\LO9_250423_Projecte executiu v2\04_Estudies\ca\ca 250630\R_ANOLS\17.C.6_Elec_AT_det.dwg data últim guardat: 16/04/2025 15:27:11

PARC DE L'ALBA
CERDANYOLA DEL VALLÈS
BARCELONA / CATALUNYA

CONSORCI URBANÍSTIC
DEL CENTRE DIRECCIONAL
DE CERDANYOLA DEL VALLÈS

Ajuntament de Cerdanyola del Vallès

INCASÒL Institut Català del Sòl

Autors del Projecte:
NORBERT TORRES I PUGÈS
MARIA CAELLES LACASTA
JAUME FLETA ABADAL

Projecte:
PROJECTE D'URBANITZACIÓ E1: PASSEIG DELS GORGS AL PARC DE L'ALBA DE CERDANYOLA DEL VALLÈS.
VIST I PLAU: EL CAP DE SERVEI DE TERRITORI DE L'AJUNTAMENT DE CERDANYOLA DEL VALLÈS
VIST I PLAU: EL CAP DE LA UNITAT DE PLANEJAMENT DE L'INSTITUT CATALÀ DEL SÒL

Emplaçament:
CERDANYOLA DEL VALLÈS

Títol del Plànol:
SERVEIS EXISTENTS I AFECTATS
EDISTRIBUCIÓN. ALTA TENSIÓ
DETALLS

Escala:
DIN A1 S/E
DIN A3 S/E
0 m

Data: Juliol 2025
Nombre Plànol: 17.C.6
Nom. de fitxer: 17.C.6.dwg
FULL 4 DE 11

DETALL CONVERSIÓ – RECEPTORA. MUNTATGE DE TERMINALS I PARALLAMPS

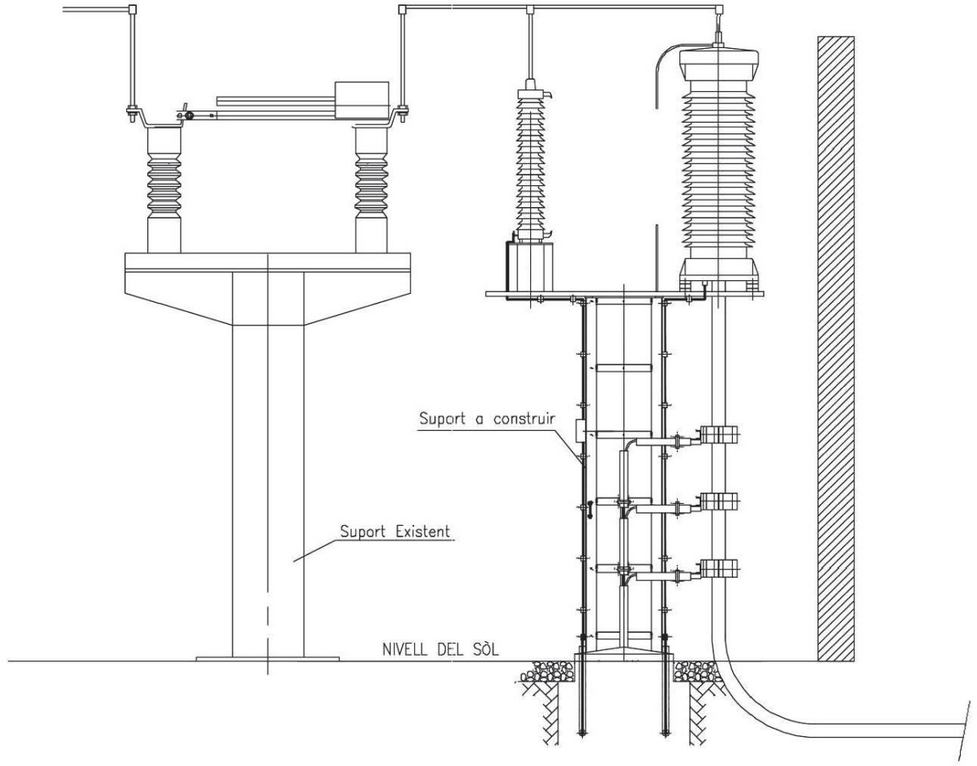

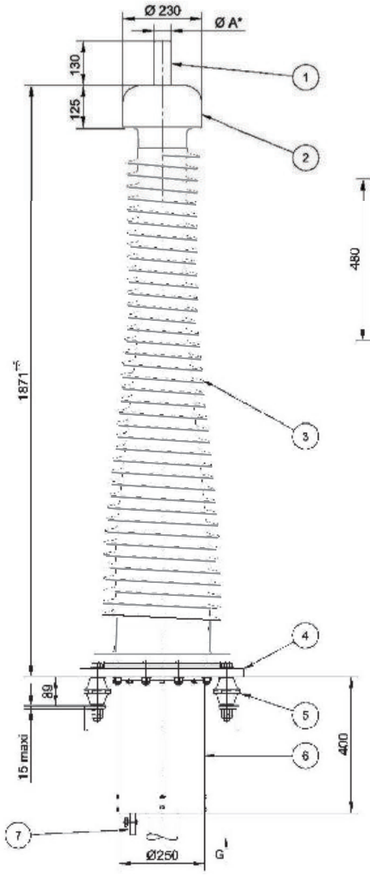

VISTA SEGONS G

Disposició de los ferratges suports

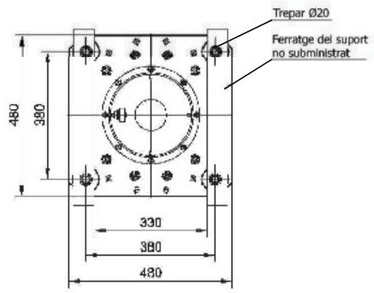

Línia de fugida total	4495mm
Esforç horizontal màxim	125 daN
Pes aproximat	300 kg

7	Cable de puesta a tierra
6	Camisa
5	Aïllador suport
4	Placa basi
3	Aïllador de composite
2	Protecció d'efecte corona
1	Connector*
N°	Designació

*Ø A=50 per a cable secció ≤ 2000 mm²
Ø A=60 per a cable secció > 2000 mm²
en alumini per a cable amb conductor alumini
en coure per a cable amb conductor coure

Dimensions en mm

nom arxiu: F:\Compart\Dopec\23027 Projecte Rambla dels Gorgs\Edicio\LL09_250423_Projecte executiu v02\04. Editables copia 250630\PLÀNOLS\17.C.6_Elec_AT_det.dwg data últim guardat: 16/04/2025 15:27:11 data d'impressió: 7/14/2025 8:34

PARC DE L'ALBA
CERDANYOLA DEL VALLÈS
BARCELONA / CATALUNYA

CONSORCI URBANÍSTIC
DEL CENTRE DIRECCIONAL
DE CERDANYOLA DEL VALLÈS

Ajuntament de Cerdanyola del Vallès

INCASÒL Institut Català del Sòl

Autors del Projecte:
Dopec Enginyeria i Arquitectura
NORBERT TORRES I PUGÈS
MARIA CAELLES LACASTA

PROJECTS Enginyeria & Arquitectura
JAUME FLETA ABADAL

Projecte:
PROJECTE D'URBANITZACIÓ E1: PASSEIG DELS GORGS AL PARC DE L'ALBA DE CERDANYOLA DEL VALLÈS.
VIST I PLAU: EL CAP DE SERVEI DE TERRITORI DE L'AJUNTAMENT DE CERDANYOLA DEL VALLÈS
VIST I PLAU: EL CAP DE LA UNITAT DE PLANEJAMENT DE L'INSTITUT CATALÀ DEL SÒL

Emplaçament:
CERDANYOLA DEL VALLÈS

Títol del Plànol:
SERVEIS EXISTENTS I AFECTATS
EDISTRIBUCIÓN. ALTA TENSIÓ
DETALLS

Escala:
DIN A1 S/E
DIN A3 S/E
0 m

Data:
Juliol 2025

Nom. de fitxer:
17.C.6.dwg

Nombre Plànol
17.C.6

FULL 5 DE 11

RASA TIPUS 1
E: 1/25

Secció en rasa a cel obert
2 x 3 Ø 200mm PEDC sense separador
+ 2 Ø 110mm PEDC

Cable XLPE 76/132 kV 1200 mm² Al + H120 mm² Cu,
Ø conductor 43,2 mm, Ø ext. 100,8 mm, Pes= 11,315 kg/m
R curvatura mín. = 1,874 m per a tracción màx. de 3600 kg
R curvatura mín. = 1,440 m en posició final
Ø Tub = 1,5 Ø Cable = Ø 151,2 mm < Ø int. 170 mm
Tub: Ress. compresió = 450 N i impacte d'energia de 40 J

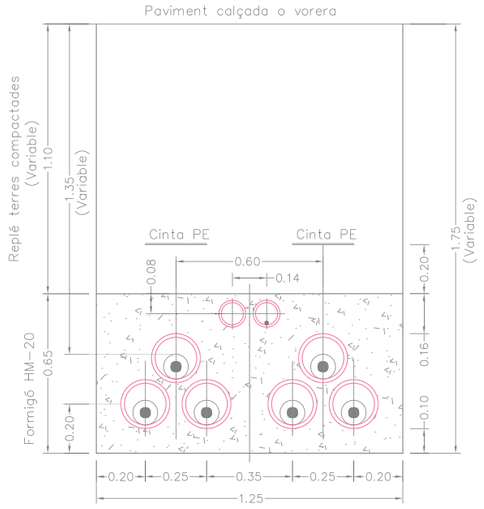

RASA TIPUS 2
E: 1/25

Secció en rasa a cel obert
2 (2 x 3 Ø 200mm PEDC sense separador)
+ 2 x 2 Ø 110mm PEDC

Cable XLPE 76/132 kV 1200 mm² Al + H120 mm² Cu,
Ø conductor 43,2 mm, Ø ext. 100,8 mm, Pes= 11,315 kg/m
R curvatura mín. = 1,874 m per a tracción màx. de 3600 kg
R curvatura mín. = 1,440 m en posició final
Ø Tub = 1,5 Ø Cable = Ø 151,2 mm < Ø int. 170 mm
Tub: Ress. compresió = 450 N i impacte d'energia de 40 J

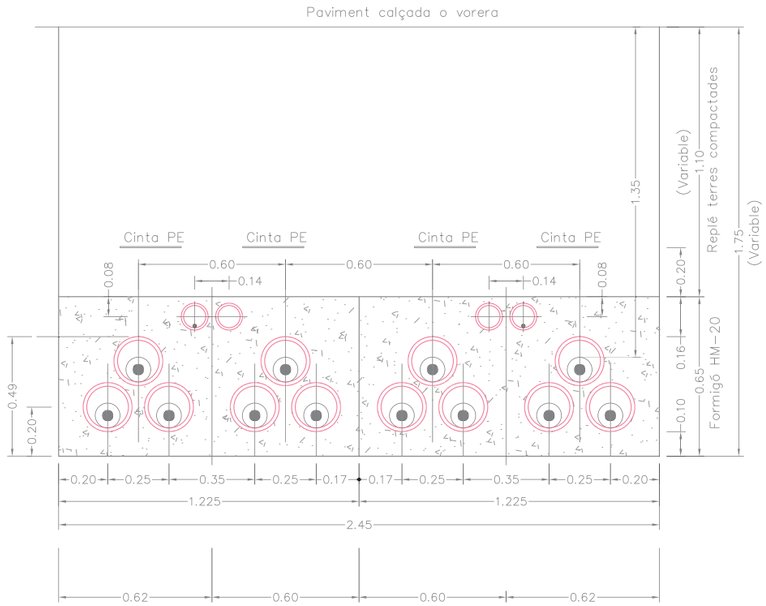

RASA TIPUS 3
E: 1/25

Secció en rasa a cel obert
3 Ø 200mm PEDC sense separador
+ 1 Ø 110mm PEDC

Cable XLPE 76/132 kV 1200 mm² Al + H120 mm² Cu,
Ø conductor 43,2 mm, Ø ext. 100,8 mm, Pes= 11,315 kg/m
R curvatura mín. = 1,874 m per a tracción màx. de 3600 kg
R curvatura mín. = 1,440 m en posició final
Ø Tub = 1,5 Ø Cable = Ø 151,2 mm < Ø int. 170 mm
Tub: Ress. compresió = 450 N i impacte d'energia de 40 J

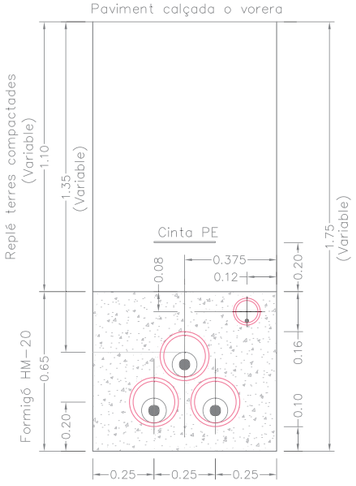

nom arxiu: F:\Compartit\Dopec\23027 Projecte Rambla dels Gorgs\Edicio\U09_25DIC3_Projecte execució v02\04. Edicio\fitxes copia 3506309\PLANOLS\17.C.6. Elec_AT_detall.dwg data últim guardat: 16/04/2025 15:27:11 data d'impressió: 17/4/2025 8:46

PARC DE L'ALBA
CERDANYOLA DEL VALLÈS
BARCELONA / CATALUNYA

CONSORCI URBANÍSTIC
DEL CENTRE DIRECCIONAL
DE CERDANYOLA DEL VALLÈS

Ajuntament de Cerdanyola del Vallès

INCASÒL Institut Català del Sòl

Autors del Projecte:
Dopec Enginyeria i Arquitectura
NORBERT TORRES I PUGÈS
MARIA CAELLES LACASTA

PROJECTS Enginyeria i Arquitectura
JAUME FLETA ABADAL

Projecte:
PROJECTE D'URBANITZACIÓ E1: PASSEIG DELS GORGS AL PARC DE L'ALBA DE CERDANYOLA DEL VALLÈS.

VIST I PLAU:
EL CAP DE SERVEI DE TERRITORI DE L'AJUNTAMENT DE CERDANYOLA DEL VALLÈS

VIST I PLAU:
EL CAP DE LA UNITAT DE PLANEJAMENT DE L'INSTITUT CATALÀ DEL SÒL

Emplaçament:
CERDANYOLA DEL VALLÈS

Títol del Plànol:
SERVEIS EXISTENTS I AFECTATS
EDISTRIBUCIÓN. ALTA TENSIÓ
DETALLS

Escala:
DIN A1 INDICADES
DIN A3 INDICADES
0 m

Data: Juliol 2025

Nombre Plànol: 17.C.6

Nom. de fitxer: 17.C.6.dwg

FULL 6 DE 11

ARQUETA PAS DE RIERA TORRENT DELS GORGS ARQUETA TIPUS A1 I A2
E: 1/40

PLANTA

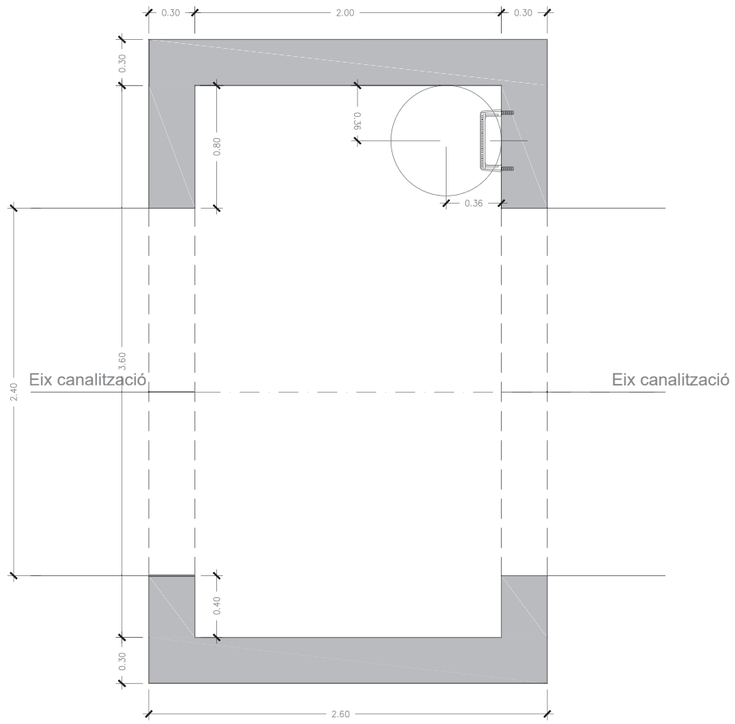

TAPA Ø 720mm i Marc
E: S/E

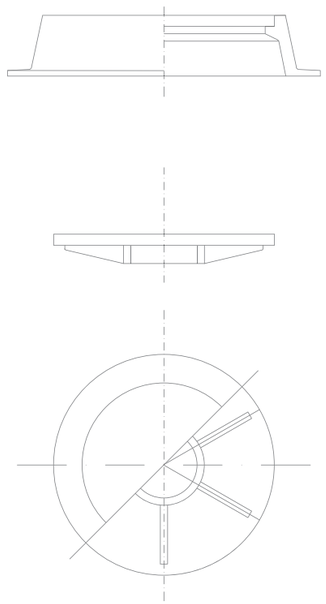

DETALL GRAONS POU
E: 1/10
COTES EN mm



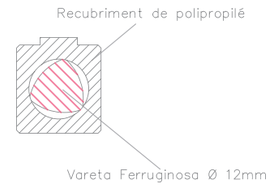

SECCIÓ A–A'

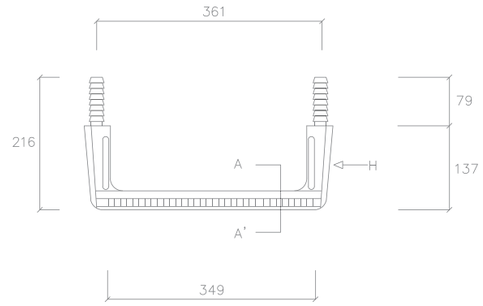



ALÇAT H

ALÇAT A1

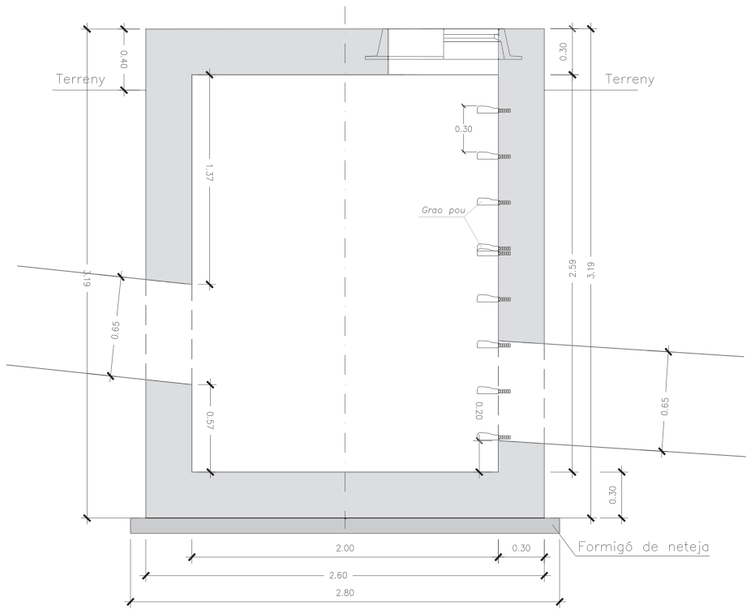

ALÇAT A2

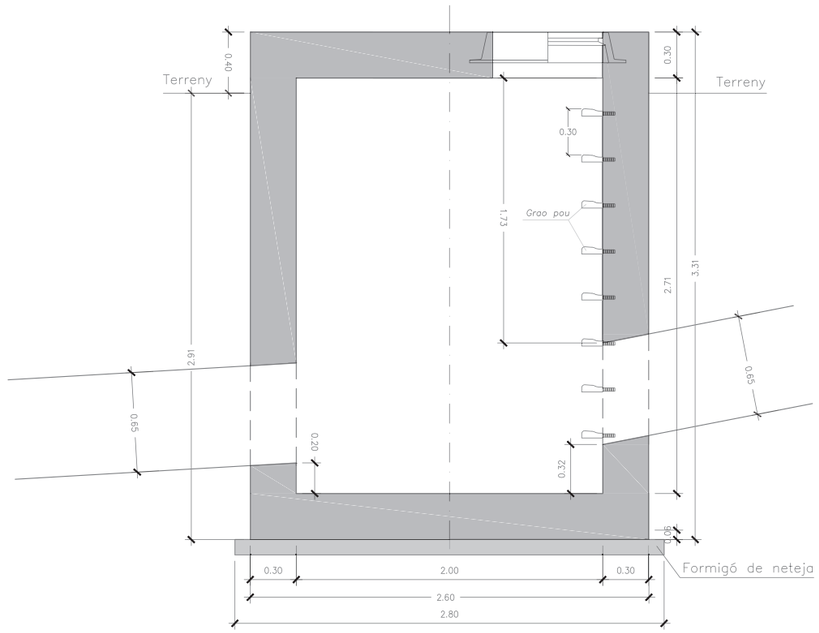

nom arxiu: F:\Compart\Dopec\23027 Projecte Rambla dels Gorgs\Edicio\LL09_250423_Projecte executiu v02\04. Editables copia 250630\PLÀNOLS\17.C.6_Elec_AT_det.dwg data últim guardat: 16/04/2025 15:27:11 data d'impressió: 7/14/2025 8:37

PARC DE L'ALBA
CERDANYOLA DEL VALLÈS
BARCELONA / CATALUNYA

CONSORCI URBANÍSTIC
DEL CENTRE DIRECCIONAL
DE CERDANYOLA DEL VALLÈS

Ajuntament de Cerdanyola del Vallès

INCASÒL Institut Català del Sòl

Autors del Projecte:
Dopec Enginyeria i Arquitectura
NORBERT TORRES I PUGÈS
MARIA CAELLES LACASTA
PROJECTS Enginyeria & Arquitectura
JAUME FLETA ABADAL

Projecte:
PROJECTE D'URBANITZACIÓ E1: PASSEIG DELS GORGS AL PARC DE L'ALBA DE CERDANYOLA DEL VALLÈS.
VIST I PLAU: EL CAP DE SERVEI DE TERRITORI DE L'AJUNTAMENT DE CERDANYOLA DEL VALLÈS
VIST I PLAU: EL CAP DE LA UNITAT DE PLANEJAMENT DE L'INSTITUT CATALÀ DEL SÒL

Emplaçament:
CERDANYOLA DEL VALLÈS

Títol del Plànol:
SERVEIS EXISTENTS I AFECTATS
EDISTRIBUCIÓN. ALTA TENSIÓ
DETALLS

Escala:
DIN A1 INDICADES
DIN A3 INDICADES
0 m

Data:
Juliol 2025

Nom. de fitxer:
17.C.6.dwg

Nombre Plànol
17.C.6

FULL 7 DE 11

ENCREUAMENT "1" RIERA DELS GORGS
CANALITZACIÓ 4 LÍNIES SUBTERRÀNIES A 110 KV

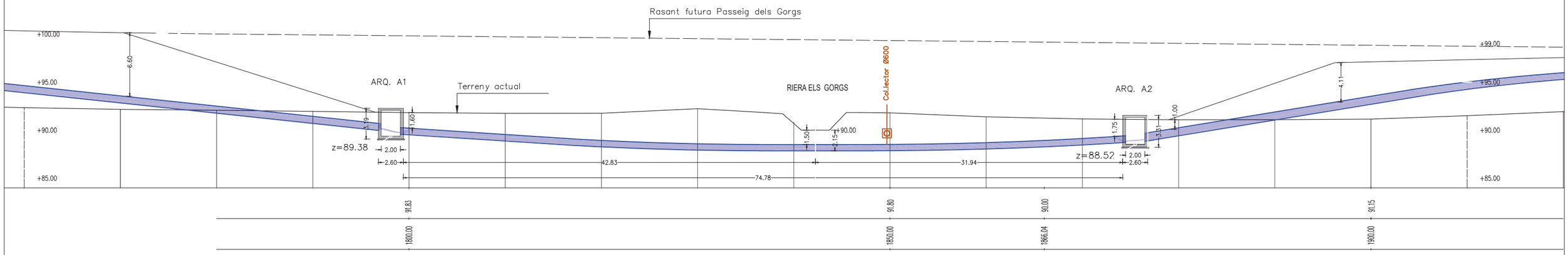

ENCREUAMENT "2" RIERA DELS GORGS
CANALITZACIÓ 4 LÍNIES SUBTERRÀNIES A 110 KV

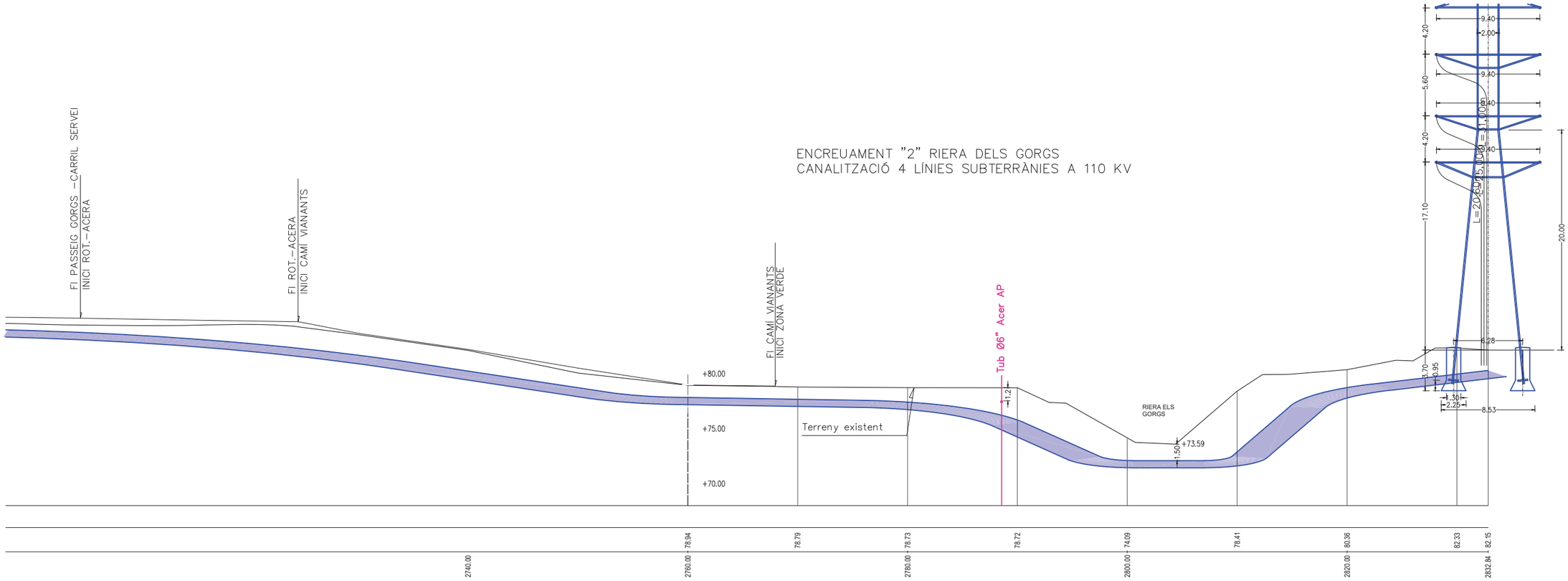

com.arxiu F:\Compart\Dopec\23027 Projecte Rambla dels Gorgs\Edicio\LL09_250423_Projecte executiu v2\09d_Estudis coop 2506\SUR_ANOL\S17 C.6_Elec_AT_def.dwg data últim guardat: 16/04/2025 15:27:11 data d'impressió: 7/14/2025 8:41

PARC DE L'ALBA
CERDANYOLA DEL VALLÈS
BARCELONA / CATALUNYA

CONSORCI URBANÍSTIC
DEL CENTRE DIRECCIONAL
DE CERDANYOLA DEL VALLÈS

Ajuntament de Cerdanyola del Vallès

INCASÒL Institut Català del Sòl

Autors del Projecte:
Dopec Enginyeria i Arquitectura
NORBERT TORRES I PUGÈS
MARIA CAELLES LACASTA

PROJECTS Enginyeria & Arquitectura
JAUME FLETA ABADAL

Projecte:
PROJECTE D'URBANITZACIÓ E1: PASSEIG DELS GORGS AL PARC DE L'ALBA DE CERDANYOLA DEL VALLÈS.

VIST I PLAU:
EL CAP DE SERVEI DE TERRITORI DE L'AJUNTAMENT DE CERDANYOLA DEL VALLÈS

VIST I PLAU:
EL CAP DE LA UNITAT DE PLANEJAMENT DE L'INSTITUT CATALÀ DEL SÒL

Emplaçament:
CERDANYOLA DEL VALLÈS

Títol del Plànol:
SERVEIS EXISTENTS I AFECTATS
EDISTRIBUCIÓN. ALTA TENSIÓ
DETALLS

Escala:
DIN A1 1/200
DIN A3 1/400
0 m

Data: Juliol 2025

Nombre Plànol: 17.C.6

Nom. de fitxer: 17.C.6.dwg

FULL 8 DE 11

PUNT SINGULAR 1 (PS1)
RONDA SERRAPARERA. 1ER GRUP D'ARQUETES D'ENTRONCAMENT

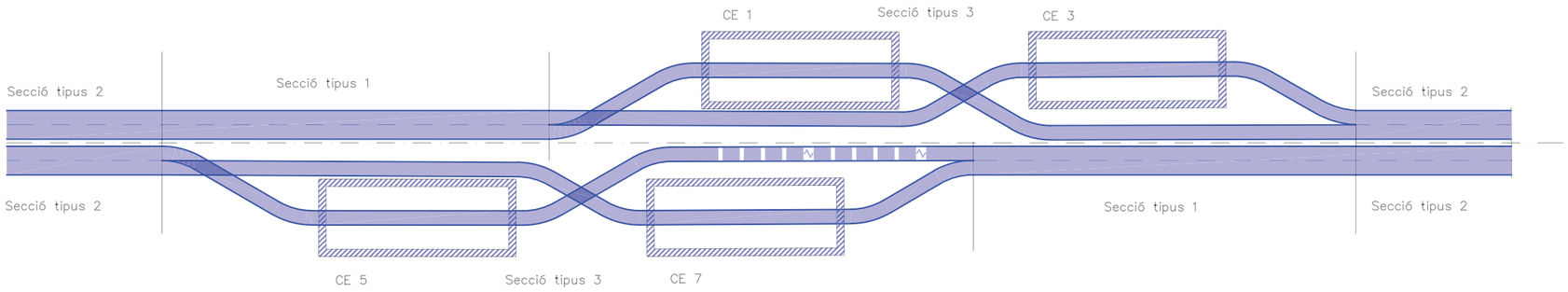

PUNT SINGULAR 2 (PS2)
PASSEIG DELS GORGS. 2ON GRUP D'ARQUETES D'ENTRONCAMENT

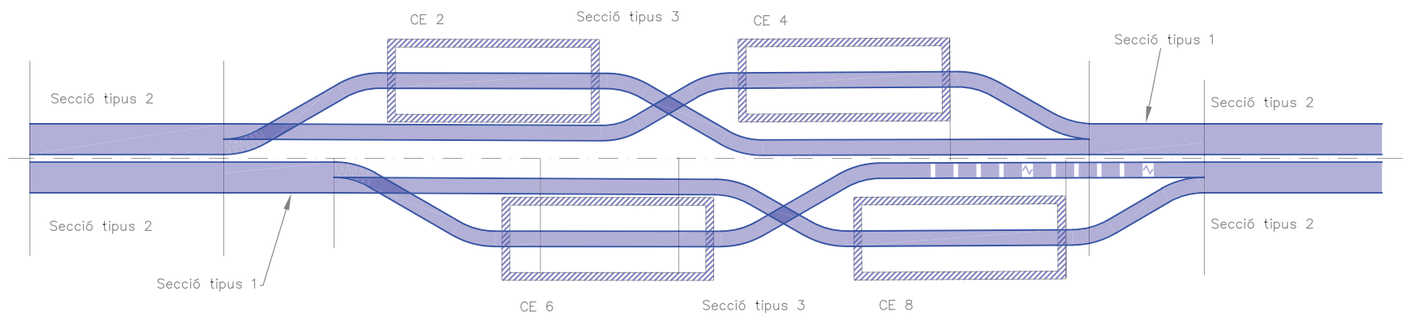

PARC DE L'ALBA
CERDANYOLA DEL VALLÈS
BARCELONA / CATALUNYA

CONSORCI URBANÍSTIC
DEL CENTRE DIRECCIONAL
DE CERDANYOLA DEL VALLÈS

Ajuntament de Cerdanyola del Vallès

INCASÒL Institut Català del Sòl

Autors del Projecte:
Dopec Tecnologia de l'Arquitectura
NORBERT TORRES I PUGÈS
MARIA CAELLES LACASTA

PROJECTS Estudios de Ingeniería
JAUME FLETA ABADAL

Projecte:
PROJECTE D'URBANITZACIÓ E1: PASSEIG DELS GORGS AL PARC DE L'ALBA DE CERDANYOLA DEL VALLÈS.
VIST I PLAU: EL CAP DE SERVEI DE TERRITORI DE L'AJUNTAMENT DE CERDANYOLA DEL VALLÈS
VIST I PLAU: EL CAP DE LA UNITAT DE PLANEJAMENT DE L'INSTITUT CATALÀ DEL SÒL

Emplaçament:
CERDANYOLA DEL VALLÈS

Títol del Plànol:
SERVEIS EXISTENTS I AFECTATS
EDISTRIBUCIÓN. ALTA TENSIÓ
DETALLS

Escala:
DIN A1 1/100
DIN A3 1/200
0 m

Data:
Juliol 2025

Nombre Plànol
17.C.6

Nom. de fitxer:
17.C.6.dwg

FULL 9 DE 11

nom arxiu: F:\Compart\Dopec\23027 Projecte Rambla dels Gorgs\Edicio\LL09_250423_Projecte executiu v02\04. Editables copia 250630\PLÀNOLS\17.C.6_Elec_AT_det.dwg data últim guardat: 16/04/2025 15:27:11 data d'impressió: 7/14/2025 8:42

ARQUETA ENTRONCAMENT CABLES

E: 1/40

PLANTA

Paret de bloc de formigó (40x25x20 CM) i armadura Ø 10mm pasant en vertical i horitzontal cada 4 peces.

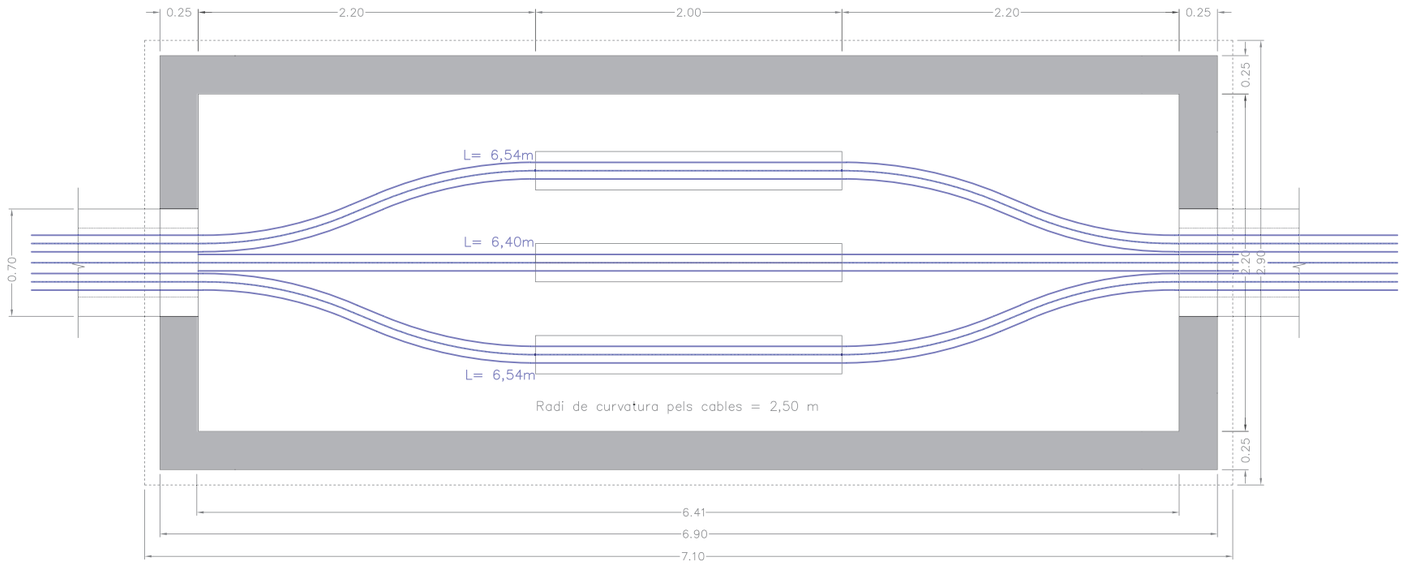

SECCIÓ ALÇAT

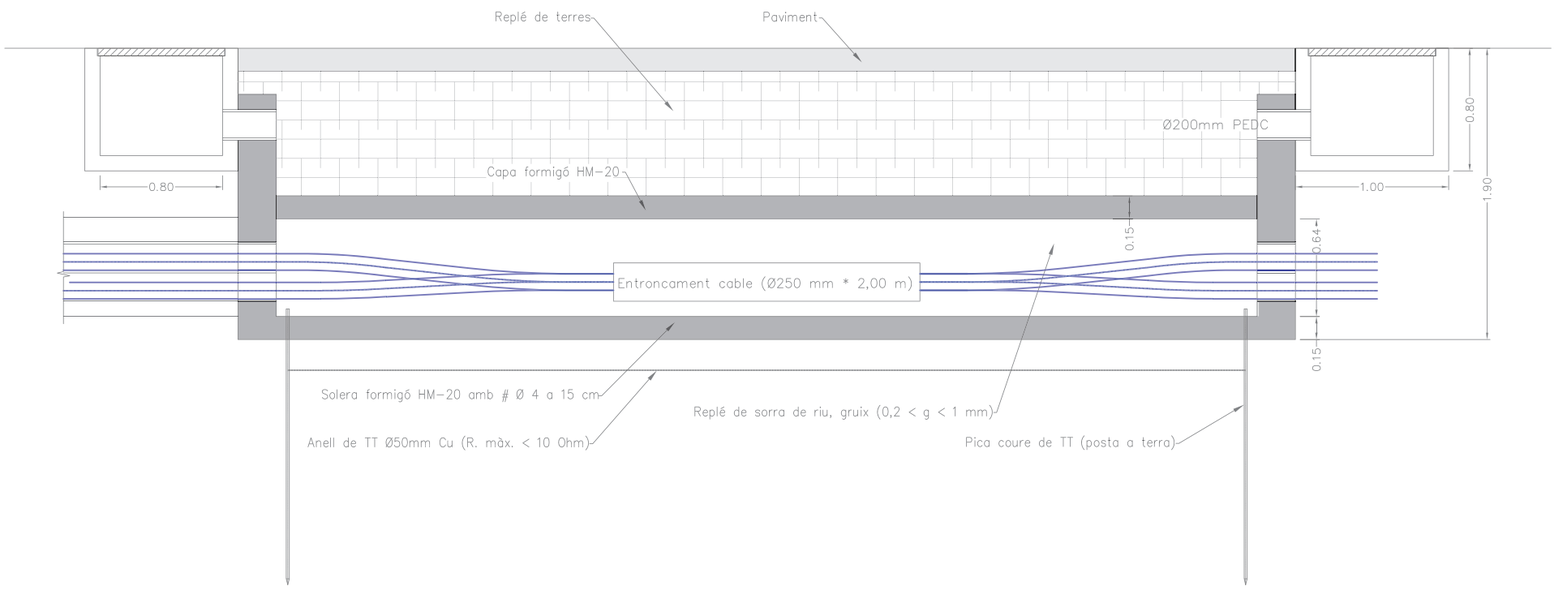

nom.arxiu: F:\Compartit\Dopec\23027 Projecte Rambla dels Gorgs\Edicio\LL09_250423_Projecte executiu v2\04. Editables copia 3006309\LAN\DLS17 C.6_Elec_AT_def.dwg data últim guardat: 16/04/2025 15:27:11 data d'impressió: 7/14/2025 8:34

PARC DE L'ALBA
CERDANYOLA DEL VALLÈS
BARCELONA / CATALUNYA

CONSORCI URBANÍSTIC
DEL CENTRE DIRECCIONAL
DE CERDANYOLA DEL VALLÈS

Ajuntament de Cerdanyola del Vallès

INCASÒL Institut Català del Sòl

Autors del Projecte:
NORBERT TORRES I PUGÈS
MARIA CAELLES LACASTA
JAUME FLETA ABADAL

Projecte:
PROJECTE D'URBANITZACIÓ E1: PASSEIG DELS GORGS AL PARC DE L'ALBA DE CERDANYOLA DEL VALLÈS.

VIST I PLAU: EL CAP DE SERVEI DE TERRITORI DE L'AJUNTAMENT DE CERDANYOLA DEL VALLÈS

VIST I PLAU: EL CAP DE LA UNITAT DE PLANEJAMENT DE L'INSTITUT CATALÀ DEL SÒL

Emplaçament:
CERDANYOLA DEL VALLÈS

Títol del Plànol:
SERVEIS EXISTENTS I AFECTATS
EDISTRIBUCIÓN. ALTA TENSIÓ
DETALLS

Escala:
DIN A1 INDICADES
DIN A3 INDICADES
0 m

Data: Juliol 2025

Nombre Plànol: 17.C.6

Nom. de fitxer: 17.C.6.dwg

FULL 10 DE 11

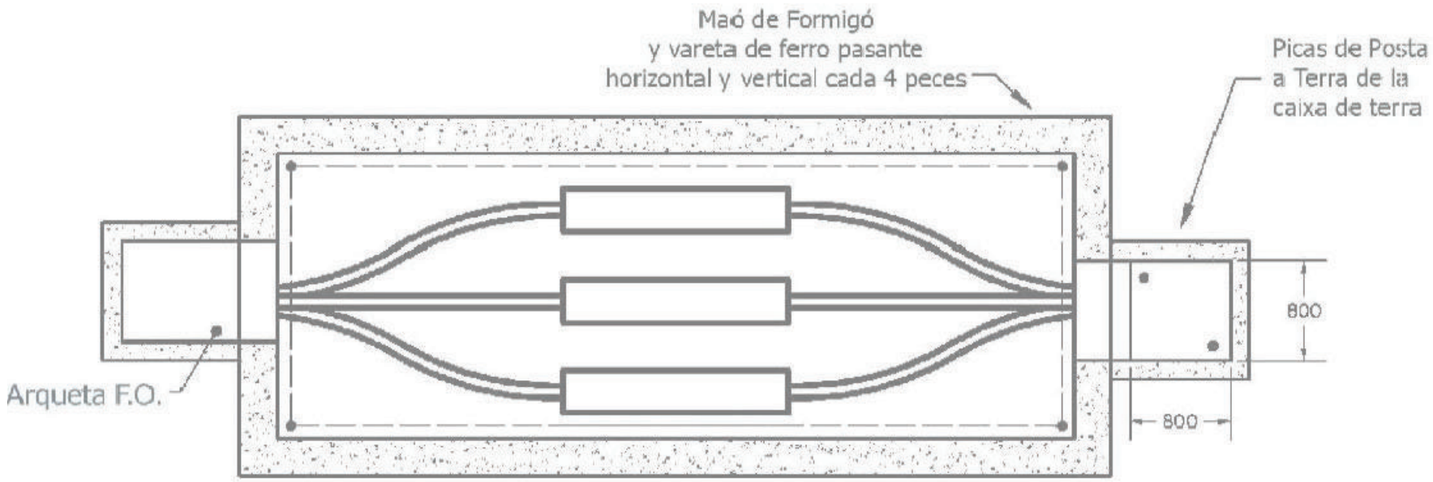

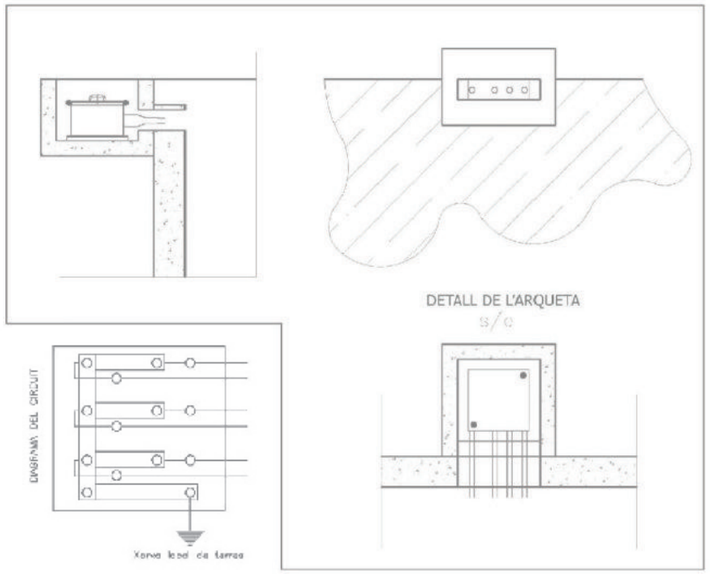

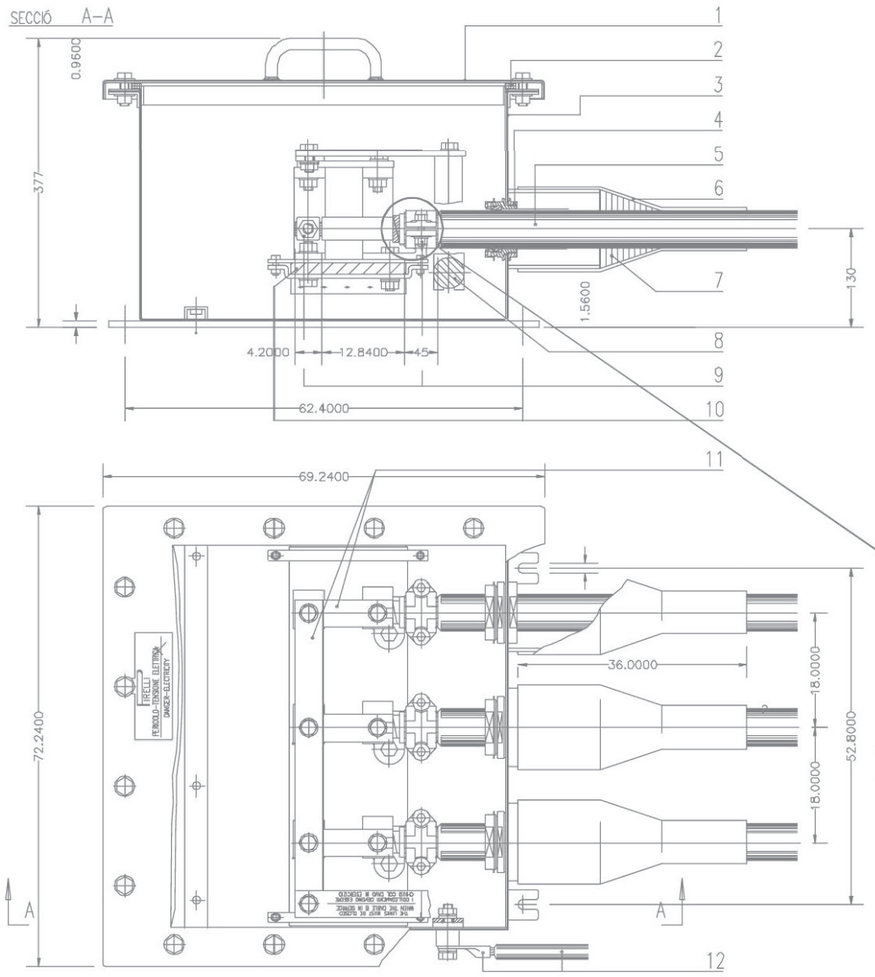

1 – TAPA (acer inox.)
2 – JUNTA (goma)
3 – CAIXA (acer inox.)
4 – PREMSAESTOPES
5 – CABLE CONCÈNTRIC
6 – TUB TERMORRETRACTIL
7 – CINTA AUTOVULCANIZANTE
8 – PRESA DE TERRA
9 – MORDASSES PER A CABLE CONCÈNTRIC
10 – SUPORT AÏLLANT
11 – PLATINA
12 – CABLE DE TERRA AMB CONNECTOR

NOTES

Pes una vegada instal·lada: 70 Kg

1 – TAPA (acero inox.)
2 – JUNTA (goma)
3 – CAIXA (acero inox.)
4 – PREMSAESTOPES
5 – CABLE CONCÈNTRIC
6 – TUB TERMORRETRACTIL
7 – CINTA AUTOVULCANIZANTE
8 – PRESA DE TERRA
9 – MORDASSES PER A CABLE CONCÈNTRIC
10 – SUPORT AÏLLANT
11 – DESCARREGADORS DE Zn
Tensió màxima específica: 4500Vac
12 – PLATINA
13 – CABLE DE TERRA AMB CONNECTOR

NOTES

Peso una vegada instal·lades: 90 kg

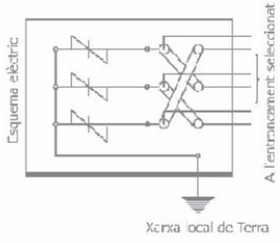

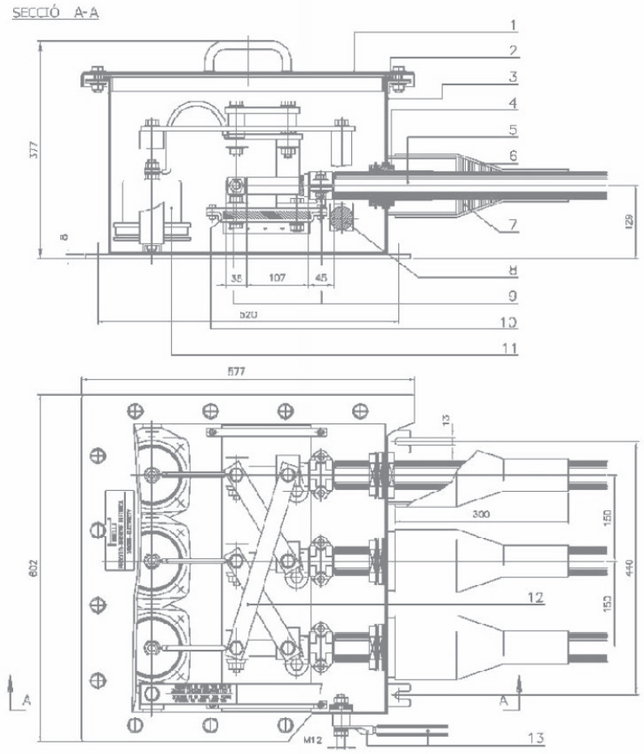

nom arxiu: F:\Compartit\Dopec\23027 Projecte Rambla dels Gorgs\Edició\U09_350423_Projecte executiu v0\04_Estudios copia 2508\09R_ANOLS\17.C.6_Elec_AT_del.dwg data últim guardat: 16/04/2025 15:27:11 data d'impressió: 17/4/2025 8:40

PARC DE L'ALBA
CERDANYOLA DEL VALLÈS
BARCELONA / CATALUNYA

CONSORCI URBANÍSTIC
DEL CENTRE DIRECCIONAL
DE CERDANYOLA DEL VALLÈS

Ajuntament de Cerdanyola del Vallès

INCASÒL Institut Català del Sòl

Autors del Projecte:
NORBERT TORRES I PUGÉS
MARIA CAELLES LACASTA
JAUME FLETA ABADAL

Projecte:
PROJECTE D'URBANITZACIÓ E1: PASSEIG DELS GORGS AL PARC DE L'ALBA DE CERDANYOLA DEL VALLÈS.

VIST I PLAU:
EL CAP DE SERVEI DE TERRITORI DE L'AJUNTAMENT DE CERDANYOLA DEL VALLÈS

VIST I PLAU:
EL CAP DE LA UNITAT DE PLANEJAMENT DE L'INSTITUT CATALÀ DEL SÒL

Emplaçament:
CERDANYOLA DEL VALLÈS

Títol del Plànol:
SERVEIS EXISTENTS I AFECTATS
EDISTRIBUCIÓN. ALTA TENSIÓ
DETALLS

Escala:
DIN A1 S/E
DIN A3 S/E

Data:
Juliol 2025

Nombre Plànol
17.C.6

Nom. de fitxer:
17.C.6.dwg

FULL 11 DE 11

LLEGENDA AFECTACIÓ LÍNIA ALTA TENSIÓ

Nova instal.lació

Solució 021 — L. subterrània 110 kV 2circuits "ES. Cerdanyola - ES. Asland i ES. Cerdanyola - ES. Sant Andreu"

Solució 023 — L. subterrània 110 kV 2circuits "ES. Mas Figueres - ES. Cerdanyola 1 i 2"

Entroncaments

Arqueta 3.6m x 2.0m

Afectacions

Línies aèries AT a retirar

TM — Torre metàl.lica AT a retirar

Instal.lació existent

Línies aèries AT existents a mantenir

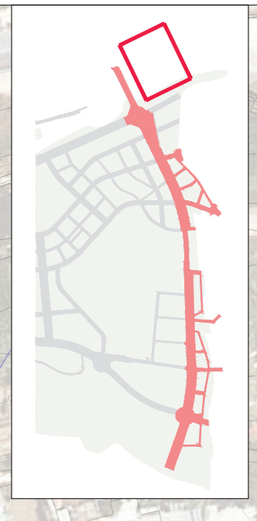

LLEGENDA

LÍMIT PDU — LÍMIT ÀMBIT

ACTUACIONS EN ARBRAT EXISTENT

ARBRES A CONSERVAR I PROTEGIR EN OBRA

ARBRES AFECTATS (P, M, G)

ENDERROC D'HORTS

ZONA AFECTADA PER LES OBRES

NOTA:

- ELS ARBRES AFECTATS DINS DE L'ÀMBIT CONSTEN D'ESPÈCIES COM ALZINES, ROURES, SALZES, OMS I FREIXES.

PARC DE L'ALBA
CERDANYOLA DEL VALLÈS
BARCELONA / CATALUNYA

CONSORCI URBANÍSTIC
DEL CENTRE DIRECCIONAL
DE CERDANYOLA DEL VALLÈS

Ajuntament de Cerdanyola del Vallès

INCASÒL Institut Català del Sòl

Autors del Projecte:

Dopec Enginyeria i Arquitectura — NORBERT TORRES I PUGÈS, MARIA CAELLES LACASTA

PROJECTS Estudis & Projectes — JAUME FLETA ABADAL

Projecte:

PROJECTE D'URBANITZACIÓ E1: PASSEIG DELS GORGS AL PARC DE L'ALBA DE CERDANYOLA DEL VALLÈS.

VIST I PLAU: EL CAP DE SERVEI DE TERRITORI DE L'AJUNTAMENT DE CERDANYOLA DEL VALLÈS

VIST I PLAU: EL CAP DE LA UNITAT DE PLANEJAMENT DE L'INSTITUT CATALÀ DEL SÒL

Emplaçament: CERDANYOLA DEL VALLÈS

Títol del Plànol: SERVEIS EXISTENTS I AFECTATS EDISTRIBUCIÓN. ALTA TENSIÓ MESURES CORRECTORES. AFECTACIONS

Escala: DIN A1 1/500, DIN A3 1/1000

Data: Juliol 2025

Nombre Plànol: 17.C.7

Nom. de fitxer: 17.C.7.dwg

FULL 1 DE 1

nom servei F:\Compartit\Dopec\25027 Projecte Rambla dels Gorgs\Edicio\1.0\0_250423_Projecte execució v2\20A_Estudis\es copia 2506\30R_ANOL5\17.C.7_Esc_AT_Mesures correctores.dwg data últim parcial: 17/04/2025 10:11:37

2(3x1x240 18/30kV)
L 003=9,00+20+3m
L 004=8,00+20+3m

C9000-20 E3 AA
Cb=125.63
2Cs

2 Empalmaments MT

Solució núm. 004
EDistribución

Solució núm. 003
EDistribución

C9000-22 E3 AA/A
Secc. Unipolar
Cb=115.67

C300-14 TR2 AA/AA
Cb=114.61

C7000-12 E3
Cb=114.04

C3000-16 E3
Cb=110,61

CASSA (fora d'us)

CARRER. 7a

PASSEIG DELS GORGS. eix 7a

PASSEIG DELS GORGS.

eix 8a

eix EP 8

eix A3

Ferrocarril de Mollet del Vallès al Papiol

L. aèria 110kV 2 circuits

L. aèria 25kV 2 circuits

Línia aèria 25kV 1 circuit

1Tritub Ø40

8cØ110PVC

CR 135 gABP

CR 133 gABP

CR 154 gABP

CR Gas

NEDGIA

Ø8" Acer

Ø500mm BS

Ø50mm PE

Ø500mm

8cØ110PVC +FO de COLT

Ø6" Acer

Ø2" Acer

EXQLUM (CLH)

Cámara TV

A.I. Cerdanyola

CTTI

RC

RA

RH

EP

GAS

CL

fita

Arq.

Arq.H

TM

TM5

TM6

TM7

hl=20.80

hl=13.09

hl=14.73

ET BU802

Arm.

Cable tensat

B-30

B-3

LLEGENDA DE SERVEIS AFECTATS

- Línia elèctrica aèria (alta tensió)
- Línia elèctrica subterrània (alta tensió)
- Línia elèctrica aèria (mitja tensió)
- Línia elèctrica subterrània (mitja tensió)
- Línia elèctrica aèria (baixa tensió)
- Línia elèctrica subterrània (baixa tensió)
- Línia telefònica aèria
- Cable telefònic enterrat (coaxial)
- Canalització telefònica subterrània
- Canalització telecomunicació (F.O.)
- Canalització telegràfica
- Canonada d'aigua potable
- Col.lector d'aigua residual
- Canalització de reg (tub, mina o sèquia)
- Canonada subterrània de gas
- Oleoducte
- Enllumenat públic subterrani
- Senyalització de trànsit

TM = Torre metàl.lica; pf = Pal de fusta; sf = Suport formigó.

CR = Càmara registre; = Arqueta registre

RA = Registre aigua; RC = Registre col.lector

Fanal gran; Bàcul; Semàfor

Servei anul·lat; Element a retirar

NOTA: La reposició es representa amb el mateix grafisme més gruixut.

PARC DE L'ALBA
CERDANYOLA DEL VALLÈS
BARCELONA / CATALUNYA

CONSORCI URBANÍSTIC
DEL CENTRE DIRECCIONAL
DE CERDANYOLA DEL VALLÈS

Ajuntament de Cerdanyola del Vallès

INCASÒL Institut Català del Sòl

Autors del Projecte:
Dopec Ingeniería i Arquitectura — NORBERT TORRES I PUGÈS, MARIA CAELLES LACASTA
PROJECTS Enginyeria & Arquitectura — JAUME FLETA ABADAL

Projecte:
PROJECTE D'URBANITZACIÓ E1: PASSEIG DELS GORGS AL PARC DE L'ALBA DE CERDANYOLA DEL VALLÈS.

VIST I PLAU: EL CAP DE SERVEI DE TERRITORI DE L'AJUNTAMENT DE CERDANYOLA DEL VALLÈS

VIST I PLAU: EL CAP DE LA UNITAT DE PLANEJAMENT DE L'INSTITUT CATALÀ DEL SÒL

Emplaçament:
CERDANYOLA DEL VALLÈS

Títol del Plànol:
SERVEIS EXISTENTS I AFECTATS
EDISTRIBUCIÓN. MITJA TENSIÓ PROVISIONAL
SERVEI 003 i 004. PLANTA VARIANT PROVISIONAL

Escala:
DIN A1 1/500
DIN A3 1/1000

Data: Juliol 2025

Nombre Plànol: 17.D.1

Nom. de fitxer: 17.D.1.dwg

FULL 1 ..... DE 2

nom servi: F:\Compart\Dopec\2507 Projecte Rambla dels Gorgs\Edicio\U.09_250423_Projecte execució v0\20A_Estudis\es copia 2506\30R_ANOL\17.D.1_Exc_MT prov.dwg data últim guardat: 10/04/2025 12:29:21

Servei 003: Variant provisional Línia 25 kV, tram aeri.

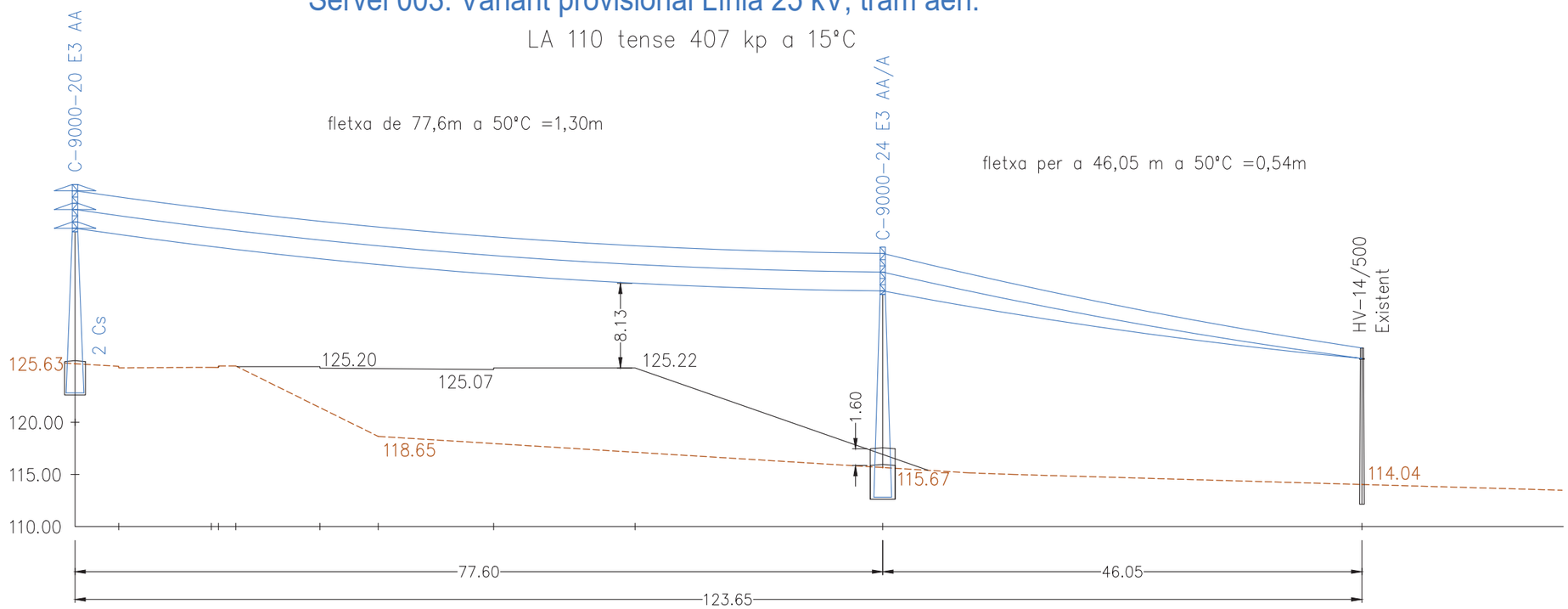

Servei 004: Variant provisional Línia 25 kV, tram aeri.

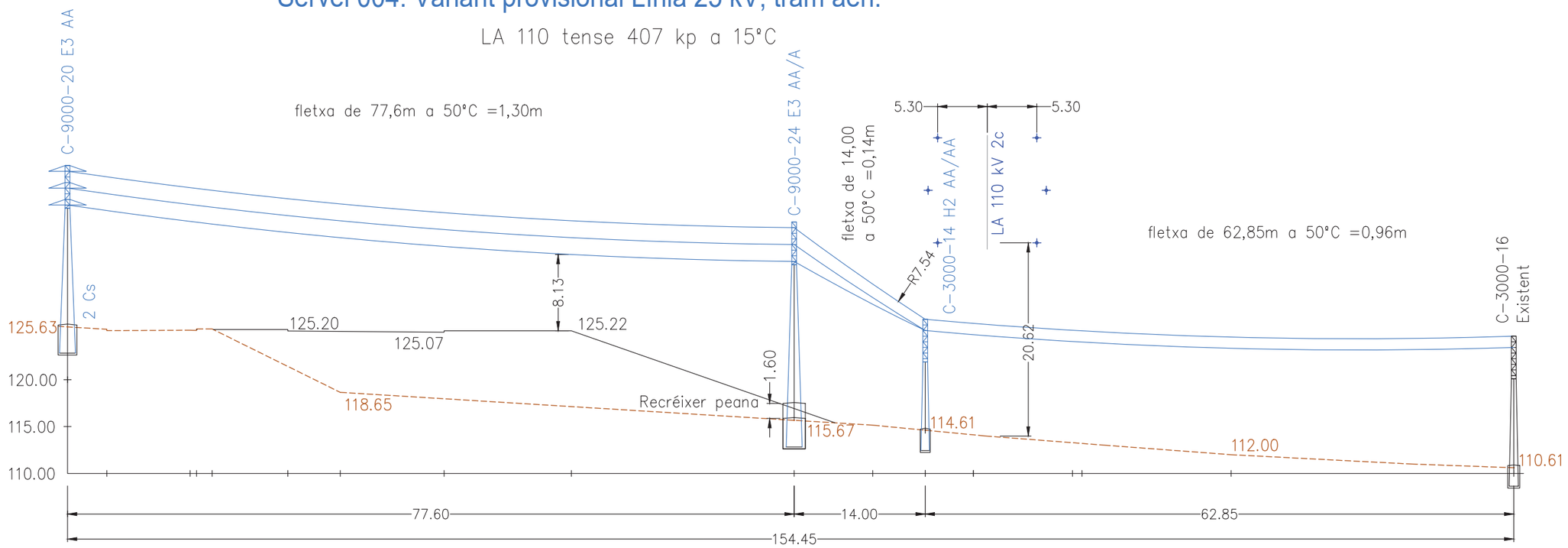

PARC DE L'ALBA
CERDANYOLA DEL VALLÈS
BARCELONA / CATALUNYA

CONSORCI URBANÍSTIC
DEL CENTRE DIRECCIONAL
DE CERDANYOLA DEL VALLÈS

Ajuntament de Cerdanyola del Vallès

INCASÒL Institut Català del Sòl

Autors del Projecte:
Dopec Enginyeria i Arquitectura
NORBERT TORRES I PUGÈS
MARIA CAELLES LACASTA

PROJECTS Enginyeria & Arquitectura
JAUME FLETA ABADAL

Projecte:
PROJECTE D'URBANITZACIÓ E1: PASSEIG DELS GORGS AL PARC DE L'ALBA DE CERDANYOLA DEL VALLÈS.

VIST I PLAU:
EL CAP DE SERVEI DE TERRITORI DE L'AJUNTAMENT DE CERDANYOLA DEL VALLÈS

VIST I PLAU:
EL CAP DE LA UNITAT DE PLANEJAMENT DE L'INSTITUT CATALÀ DEL SÒL

Emplaçament:
CERDANYOLA DEL VALLÈS

Títol del Plànol:
SERVEIS EXISTENTS I AFECTATS
EDISTRIBUCIÓN. MITJA TENSIÓ PROVISIONAL
SERVEI 003 i 004. PERFIL LONGITUDINAL

Escala:
DIN A1 1/500
DIN A3 1/1000
0 m

Data:
Juliol 2025

Nombre Plànol
17.D.1

Nom. de fitxer:
17.D.1.dwg

FULL 2 DE 2

nom.xrefs: F:\Compartit\Dropec\23027 Projecte Rambla dels Gorgs\Edicio\LL09_250423_Projecte executiu v2\04_Estudies\cota 250630\PLANOS\17.D.1_Elec_MT prov.dwg data últim guardat: 10/04/2025 12:23:21 data d'impressió: 7/14/2026 8:36

LLEGENDA DE SERVEIS AFECTATS

- Línia elèctrica aèria (alta tensió)
- Línia elèctrica subterrània (alta tensió)
- Línia elèctrica aèria (mitja tensió)
- Línia elèctrica subterrània (mitja tensió)
- Línia elèctrica aèria (baixa tensió)
- Línia elèctrica subterrània (baixa tensió)
- Línia telefònica aèria
- Cable telefònic enterrat (coaxial)
- Canalització telefònica subterrània
- Canalització telecomunicació (F.O.)
- Canalització telegràfica
- Canonada d'aigua potable
- Col.lector d'aigua residual
- Canalització de reg (tub, mina o sèquia)
- Canonada subterrània de gas
- Oleoducte
- Enllumenat públic subterrani
- Senyalització de trànsit

TM = Torre metàl.lica; pf = Pal de fusta; sf = Suport formigó.

CR = Càmara registre; RA = Registre aigua; RC = Registre col.lector

Arqueta registre; Servei anul·lat; ØF Fanal gran; Bàcul; S Semàfor; Element a retirar

NOTA: La reposició es representa amb el mateix grafisme més gruixut.

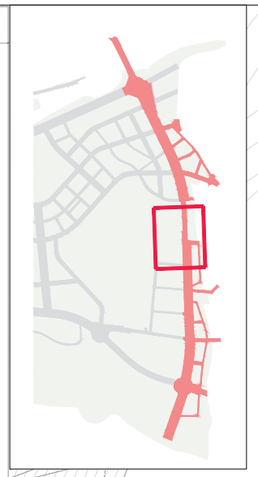

PASSEIG DELS GORGS. EIX 7a

VIADUCTE V-7

VIADUCTE V-7

PASSEIG DELS GORGS. EIX 7b

PASSEIG DELS GORGS. EIX 7

CARRER E

CAMÍ-8

CAMÍ-8

Línia aèria MT 1 circuit

Cerdanyola–Sant Andreu

Cerdanyola–Aslond

8c tram 1

8b

2 Empalmaments MT

12cØ110PVC

4Ø200PEDC
L=11,50m

4Ø200PEDC
L=7,70m

2L. subt. 25kV 3x1x240mm² Al (18/30 kV)

L 022 =216,20+15+3m

L 017 =217,00+15+3m

Carrer dels Cistellers

4cØ110PVC+FO

Ø150mm FD

Ø200mm FD

Solució núm. 017
EDistribución

C9000-16
E3 A

2Cs

Solució núm. 022
EDistribución

C2000-14
H2 A/A

Tram aeri

Línia aèria 110kV 2 circuits

C3000-12
H2 A/A

Tibar 40m

TM64
hl=36.00

TM65
hl=36.09

TM9
hl=29.55

TM19
hl=9.62

TM21
hl=10.00

TM8

TM14

TM18

Arq D

RC

GAS

PARC DE L'ALBA
CERDANYOLA DEL VALLÈS
BARCELONA / CATALUNYA

CONSORCI URBANÍSTIC
DEL CENTRE DIRECCIONAL
DE CERDANYOLA DEL VALLÈS

Ajuntament de Cerdanyola del Vallès

INCASÒL Institut Català del Sòl

Autors del Projecte:
Dopec Ingeniería y Arquitectura
NORBERT TORRES I PUGÈS
MARIA CAELLES LACASTA

PROJECTS Formación & Management
JAUME FLETA ABADAL

Projecte:
PROJECTE D'URBANITZACIÓ E1: PASSEIG DELS GORGS AL PARC DE L'ALBA DE CERDANYOLA DEL VALLÈS.

VIST I PLAU:
EL CAP DE SERVEI DE TERRITORI DE L'AJUNTAMENT DE CERDANYOLA DEL VALLÈS

VIST I PLAU:
EL CAP DE LA UNITAT DE PLANEJAMENT DE L'INSTITUT CATALÀ DEL SÒL

Emplaçament:
CERDANYOLA DEL VALLÈS

Títol del Plànol:
SERVEIS EXISTENTS I AFECTATS
EDISTRIBUCIÓN. MITJA TENSIÓ PROVISIONAL
SERVEI 017 i 022. PLANTA VARIANT PROVISIONAL

Escala:
DIN A1 1/500
DIN A3 1/1000

Data: Juliol 2025

Nombre Plànol: 17.D.2

Nom. de fitxer: 17.D.2.dwg

FULL 1 DE 2

Plotted: 10/04/2025 12:24:00 data d'impressió: 7/14/2026 8:44 data últim guardat: 10/04/2025 12:24:00 Projecte executiu v2/2024 Edistribe comb 2606309_ANOL51/17.D.2_Elec_MT prov.dwg

Servei 017: Variant provisional Línia 25 kV, tram aeri.

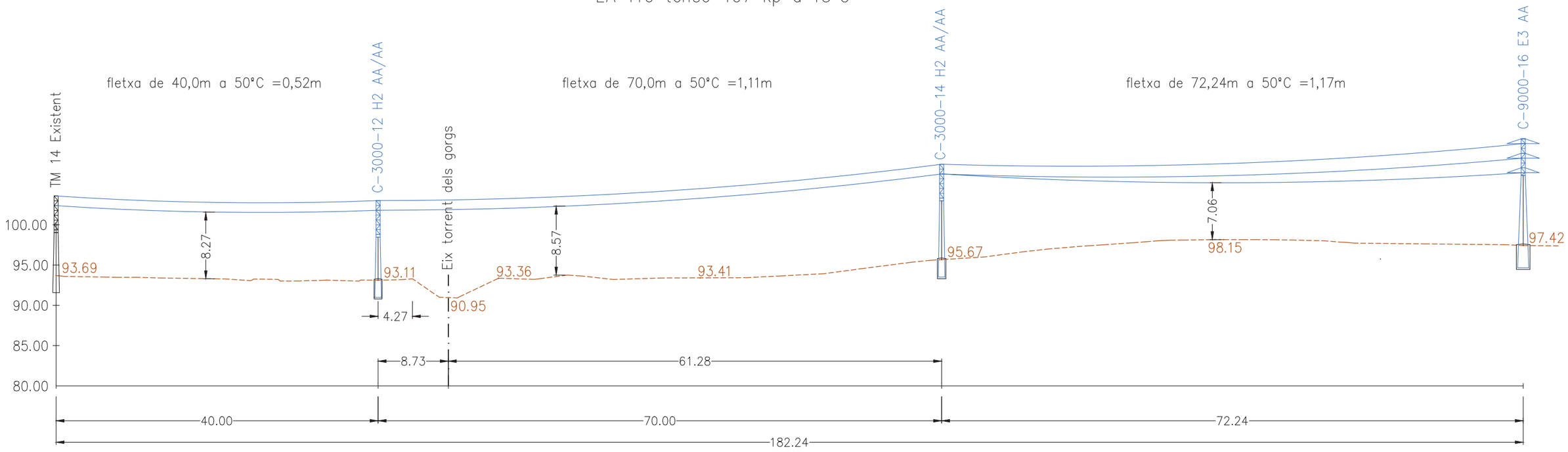

Servei 022: Variant provisional Línia 25 kV, tram aeri.

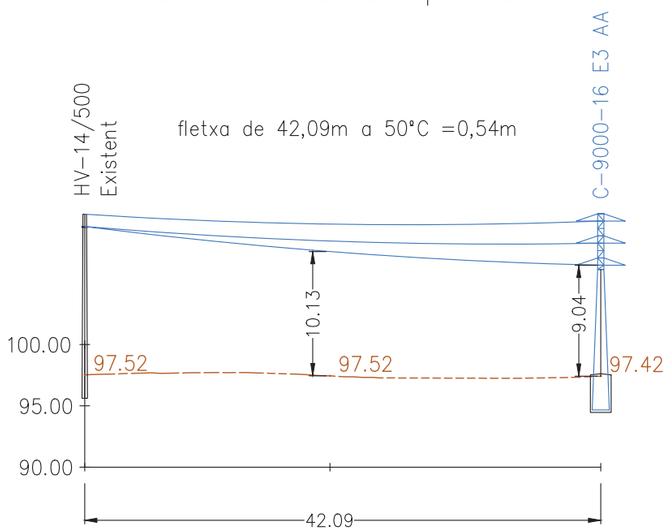

PARC DE L'ALBA
CERDANYOLA DEL VALLÈS
BARCELONA / CATALUNYA

CONSORCI URBANÍSTIC
DEL CENTRE DIRECCIONAL
DE CERDANYOLA DEL VALLÈS

Ajuntament de Cerdanyola del Vallès

INCASÒL Institut Català del Sòl

Autors del Projecte:
Dopec
NORBERT TORRES I PUGÈS
MARIA CAELLES LACASTA

PROJECTS
JAUME FLETA ABADAL

Projecte:
PROJECTE D'URBANITZACIÓ E1: PASSEIG DELS GORGS AL PARC DE L'ALBA DE CERDANYOLA DEL VALLÈS.
VIST I PLAU: EL CAP DE SERVEI DE TERRITORI DE L'AJUNTAMENT DE CERDANYOLA DEL VALLÈS
VIST I PLAU: EL CAP DE LA UNITAT DE PLANEJAMENT DE L'INSTITUT CATALÀ DEL SÒL

Emplaçament:
CERDANYOLA DEL VALLÈS

Títol del Plànol:
SERVEIS EXISTENTS I AFECTATS
EDISTRIBUCIÓN. MITJA TENSIÓ PROVISIONAL
SERVEI 017 i 022. PERFILS LONGITUDINALS

Escala:
DIN A1 1/500
DIN A3 1/1000

Data: Juliol 2025

Nombre Plànol: 17.D.2

Nom. de fitxer: 17.D.2.dwg

FULL 2 DE 2

CIMENTACIÓ SUPORT FORMIGÓ

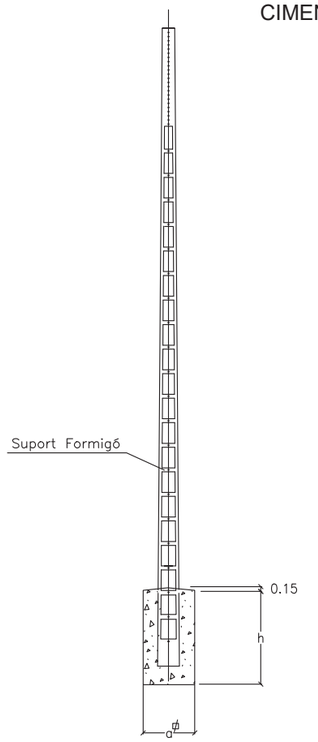

Tipus de terreny	Tipus suport		Dimensions		Volumen	
	Alçada m	Esforç daN	a m	h m	Excavació m3	Formigonat m3
Terra	11	250	0.7	1.6	0.8	0.9
		400	0.7	1.6	0.8	0.9
		800	0.9	1.6	1.3	1.4
		1000	1.1	1.6	1.9	2.1
	13	250	0.7	1.8	0.9	1
		400	0.7	1.8	0.9	1
		800	0.8	1.8	1.2	1.3
		1000	1	1.8	1.8	2
	15	800	0.7	2	1	1.10
		1000	0.9	2	1.6	1.80
Roca	11	250	0.7	1.6	0.8	0.9
		400	0.7	1.6	0.8	0.9
		800	0.7	1.6	0.8	0.9
		1000	0.7	1.6	0.8	0.9
	13	250	0.7	1.8	0.9	1
		400	0.7	1.8	0.9	1
		800	0.7	1.8	0.9	1
		1000	0.7	1.8	0.9	1
	15	800	0.7	2	1	1.10
		1000	0.7	2	1	1.10

SUPORTS DE FORMIGÓ

PROFUNDITATS DE EMPOTRAMENT Y DIMENSIONS DE LA CIMENTACIÓ DELS SUPORTS.(cm)

Tipus	Esforç nominal (Kp)		Alçada (m) 8 a	b	t	9 a	b	t	10 a	b	t	12 a	b	t
TA	100	*Sense Basament (*)*	–	–	150	–	–	160	–	–	–	–	–	–
		Amb Basament(**)	70	70	130	70	70	130	–	–	–	–	–	–
	160	*Sense Basament (*)*	–	–	150	–	–	160	–	–	–	–	–	–
		Amb Basament(**)	70	70	130	70	70	130	–	–	–	–	–	–
TB	250		80	70	130	80	70	140	80	70	150	80	70	170
	400		80	70	130	80	70	140	80	70	150	80	70	170
	630		90	80	140	90	80	150	90	80	150	80	70	170
	800		100	90	140	100	90	150	100	90	160	100	90	170
TC	1000		100	100	150	100	100	160	100	100	170	100	100	170
	1250		100	100	160	100	100	170	100	100	170	100	100	190
	1600		110	110	170	110	110	180	110	110	180	110	110	190

** En suports de alineació. Es compactaran simplement el replé de terres.*

*** En suports de cap o angle.*

t= Profunditat de empotrament

ORIENTACIÓ SUPORT

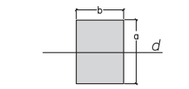

ALINEACIÓ

d= direcció de la linea

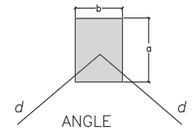

ANGLE

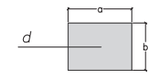

CAP

PRESA A TERRA PER A SUPORT DE CELOSIA A ZONA NO TRANSITADA

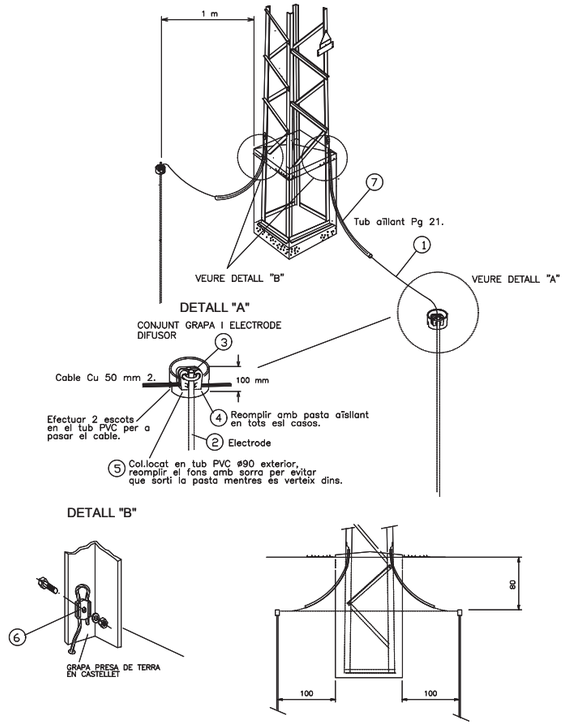

DETALL FONAMENTS SUPORT METÀL.LIC

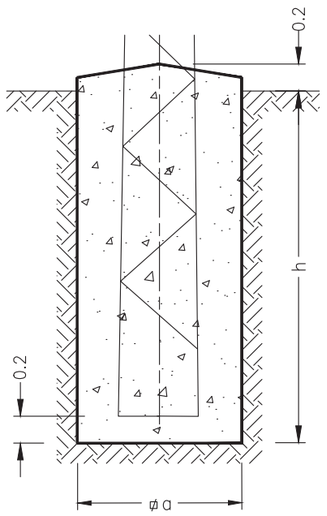

ALÇADA TOTAL (m)		C−500 a(m)	h(m)	v(m3)	C−1000 a(m)	h(m)	v(m3)	C−2000 a(m)	h(m)	v(m3)	C−3000 a(m)	h(m)	v(m3)
K=12kg/cm3	10	0.90	1.48	1.20	0.90	1.73	1.40	0.91	2.03	1.68	0.95	2.22	2.00
	12	0.97	1.55	1.46	0.97	1.80	1.69	0.98	2.10	2.02	0.98	2.32	2.23
	14	1.05	1.59	1.75	1.05	1.85	2.04	1.06	2.16	2.43	1.06	2.37	2.66
	16	1.12	1.64	2.06	1.12	1.90	2.38	1.13	2.21	2.82	1.13	2.42	3.09
	18	1.20	1.68	2.42	1.20	1.93	2.78	1.21	2.25	3.29	1.21	2.47	3.62
	20	1.27	1.72	2.77	1.27	1.97	3.18	1.28	2.29	3.75	1.28	2.51	4.11
	22	1.35	1.74	3.17	1.35	2.00	3.65	1.36	2.32	4.29	1.36	2.55	4.72
	24	1.42	1.76	3.55	1.42	2.03	4.09	1.43	2.34	4.78	1.43	2.58	5.27
	26	1.50	1.78	4.01	1.50	2.05	4.61	1.51	2.36	5.38	1.51	2.60	5.93
	28	1.57	1.80	4.44	1.57	2.07	5.10	1.58	2.38	5.94	1.58	2.62	6.54
	30	1.65	1.82	4.95	1.65	2.09	5.69	1.66	2.40	6.61	1.66	2.64	7.27

ALÇADA TOTAL (m)		C−4500 a(m)	h(m)	v(m3)	C−7000 a(m)	h(m)	v(m3)	C−9000 a(m)	h(m)	v(m3)
K=12kg/cm3	12	0.99	2.54	2.49	1.40	2.72	5.33	1.40	2.90	5.68
	14	1.07	2.60	2.98	1.55	2.75	6.61	1.55	2.93	7.04
	16	1.14	2.66	3.46	1.70	2.78	8.03	1.70	2.96	8.55
	18	1.22	2.71	4.03	1.85	2.80	9.58	1.85	2.98	10.20
	20	1.29	2.75	4.58	2.00	2.82	11.28	2.00	3.00	12.00
	22	1.37	2.78	5.22	2.20	2.84	13.75	2.20	3.02	14.62
	24	1.44	2.81	5.83	2.40	2.87	16.53	2.40	3.05	17.57
	26	1.52	2.83	6.54	2.55	2.90	18.86	2.55	3.08	20.03
	28	1.59	2.85	7.21	2.70	2.92	21.29	2.70	3.10	22.60
	30	1.67	2.87	8.00	2.90	2.94	24.73	2.90	3.12	26.24

nom.exts:\ F:\Compartit\Dropec\23027 Projecte Rambla dels Gorgs\Edicio\1.09_250423_Projecte executiu v2\02A_Estudis\es copia 250630\R_ANOLS\17.D.3_Elec_MT_prov_def.dwg data d'impressió: 17/4/2025 8:34 data d'entrada al portal: 09/09/2025 8:54:18 data d'entrada

PARC DE L'ALBA
CERDANYOLA DEL VALLÈS
BARCELONA / CATALUNYA

CONSORCI URBANÍSTIC DEL CENTRE DIRECCIONAL DE CERDANYOLA DEL VALLÈS

Ajuntament de Cerdanyola del Vallès

INCASÒL Institut Català del Sòl

Autors del Projecte:
NORBERT TORRES I PUGÉS
MARIA CAELLES LACASTA
JAUME FLETA ABADAL

VIST I PLAU:
EL CAP DE SERVEI DE TERRITORI DE L'AJUNTAMENT DE CERDANYOLA DEL VALLÈS

VIST I PLAU:
EL CAP DE LA UNITAT DE PLANEJAMENT DE L'INSTITUT CATALÀ DEL SÒL

Projecte:
PROJECTE D'URBANITZACIÓ E1: PASSEIG DELS GORGS AL PARC DE L'ALBA DE CERDANYOLA DEL VALLÈS.

Emplaçament:
CERDANYOLA DEL VALLÈS

Títol del Plànol:
SERVEIS EXISTENTS I AFECTATS
EDISTRIBUCIÓN. MITJA TENSIÓ PROVISIONAL
DETALLS

Escala:
DIN A1 SENSE ESCALA
DIN A3 SENSE ESCALA
0 m

Data:
Juliol 2025

Nombre Plànol
17.D.3

Nom. de fitxer:
17.D.3.dwg

FULL 1 DE 2

SUPORT METÀL.LIC AMB ARMAT E-3

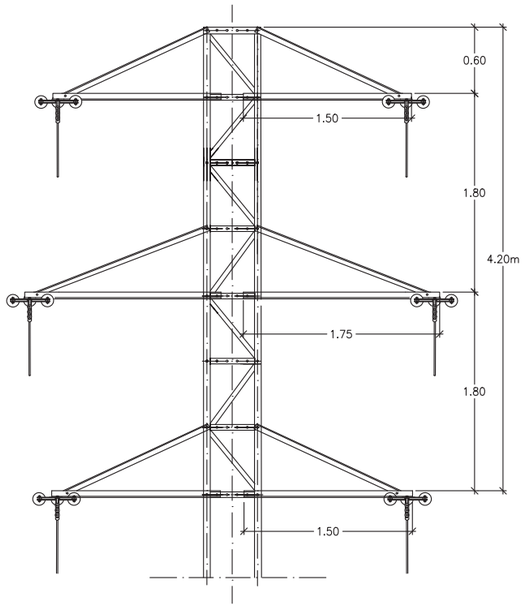

SUPORT METÀL.LIC AMB ARMAT E-2

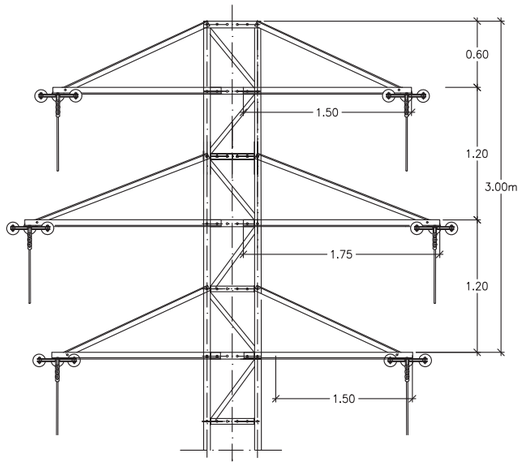

AÏLLAMENT VIDRE (AV) o (ARV) 1 CIRCUIT
SUPORT METÀL.LIC, CADENA SENCILLA.
ARMAT EN TRIANGLE

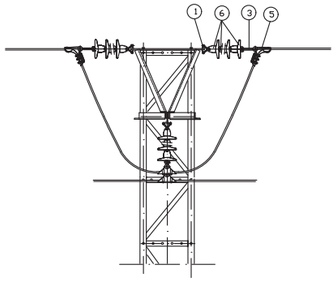

TIPUS DE AILLAMENT	NIVELL DE TENSIÓ	N 53/64 ELEMENTS COMPOSITE
NORMAL	70–170 (79–200)	–
REFORÇAT	95–250 (103–260)	–

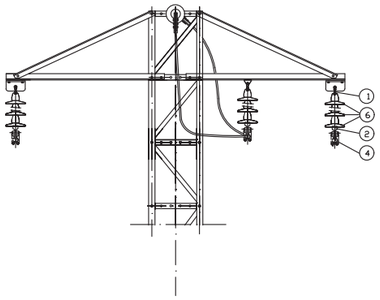

Cadena Amarre doble
amb aillador U40BS vidre

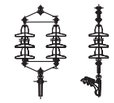

SUPORT METÀL.LIC AMB ARMAT MONTSENY C

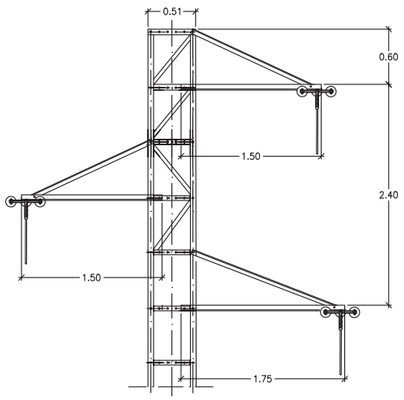

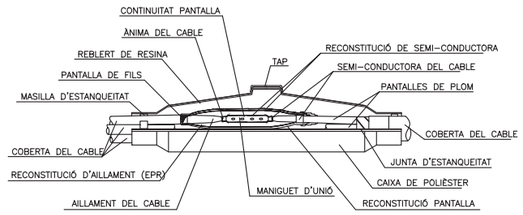

EMPALMAMENT MIXTE

LINIES ELÈCTRIQUES
SUBTERRÀNIES FINS 30kV

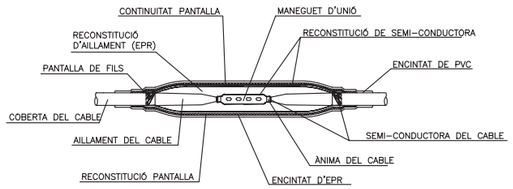

EMPALMAMENT UNIPOLAR

LINIES ELÈCTRIQUES
SUBTERRÀNIES FINS 30kV

ARMAT EN TRIANGLE H-2
AÏLLAMENT VIDRE (AV) o (ARV) 1 CIRCUIT
SUPORT METÀL.LIC SUSPENSIÓ/AMARRAMENT

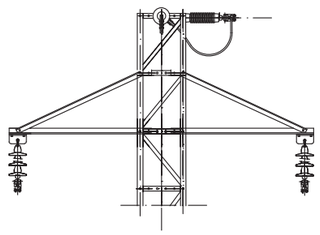

MITJA TENSIÓ
1 CIRCUIT EN TERRA

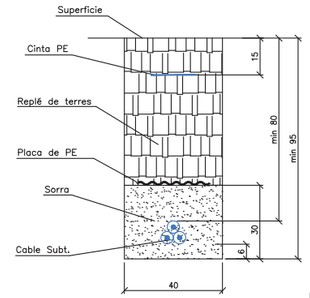

MITJA TENSIÓ
2 CIRCUITS EN TERRA

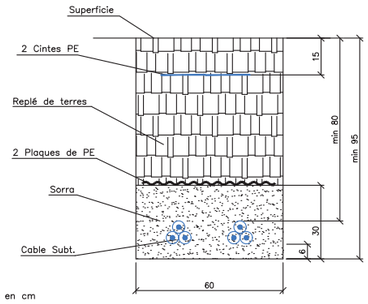

Dimensions en cm

MITJA TENSIÓ
2 TUBS Ø200 PE FORMIGONATS

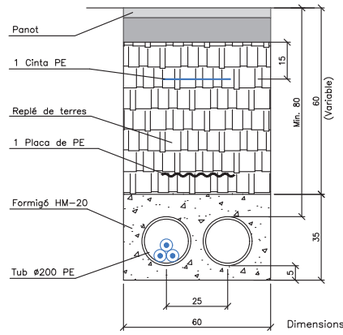

Dimensions en cm

MITJA TENSIÓ
4 TUBS Ø200 PE FORMIGONATS

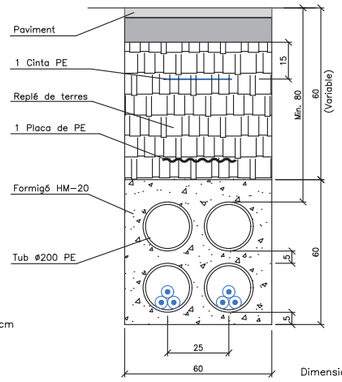

Dimensions en cm

nom arxiu: F:\Compartit\Dopec\23027 Projecte Rambla dels Gorgs\Fases\L09_25\23_Projecte execució v2\04 Edicions copia 2506\30R_ANOLS\17.D.3_Elec_MT.prov_dwt.dwg data últim guardat: 03/03/2026 8:54:18 data d'impressió: 7/14/2025 8:41

PARC DE L'ALBA
CERDANYOLA DEL VALLÈS
BARCELONA / CATALUNYA

CONSORCI URBANÍSTIC
DEL CENTRE DIRECCIONAL
DE CERDANYOLA DEL VALLÈS

Ajuntament de Cerdanyola del Vallès

INCASÒL Institut Català del Sòl

Autors del Projecte:
Dopec Enginyeria i Arquitectura
NORBERT TORRES I PUGÈS
MARIA CAELLES LACASTA

PROJECTS Formació Qualificació
JAUME FLETA ABADAL

Projecte:
PROJECTE D'URBANITZACIÓ E1: PASSEIG DELS GORGS AL PARC DE L'ALBA DE CERDANYOLA DEL VALLÈS.

VIST I PLAU:
EL CAP DE SERVEI DE TERRITORI DE L'AJUNTAMENT DE CERDANYOLA DEL VALLÈS

VIST I PLAU:
EL CAP DE LA UNITAT DE PLANEJAMENT DE L'INSTITUT CATALÀ DEL SÒL

Emplaçament:
CERDANYOLA DEL VALLÈS

Títol del Plànol:
SERVEIS EXISTENTS I AFECTATS
EDISTRIBUCIÓN. MITJA TENSIÓ PROVISIONAL
DETALLS

Escala:
DIN A1 SENSE ESCALA
DIN A3 SENSE ESCALA
0 m

Data:
Juliol 2025

Nombre Plànol
17.D.3

Nom. de fitxer:
17.D.3.dwg

FULL 2 DE 2

2 Empalmaments MT

4Ø200PEDC
L=15,70m

4Ø200PEDC
L=14,50m

6Ø200PEDC
(10,20m)

2(3x1x240 18/30kV)

Solució núm. 003
EDistribución

Solució núm. 004
EDistribución

L_{003} =1272,50+9m
L_{004} =1271,00+9m

CASSA (fora d'ús)

PASSEIG DELS GORGS. eix 7a

PASSEIG DELS GORGS. EIX 7a

CARRER. 7a

eix 8a

Arq.H

Càmara TV

Arq.

Full 1

Full 2

L. aèria 110kV 2 circuits

L. aèria 25kV 2 circuits

L. aèria 25kV 2 circuits

Línia aèria 25kV 1 circuit

TM5

TM

TM7
C3000 16 E3

ET BJ802

Arm.

hl=20.60

hl=14.74

fita CLH

fita

sf

LLEGENDA DE SERVEIS AFECTATS

- Línia elèctrica aèria (alta tensió)
- Línia elèctrica subterrània (alta tensió)
- Línia elèctrica aèria (mitja tensió)
- Línia elèctrica subterrània (mitja tensió)
- Línia elèctrica aèria (baixa tensió)
- Línia elèctrica subterrània (baixa tensió)
- Línia telefònica aèria
- Cable telefònic enterrat (coaxial)
- Canalització telefònica subterrània
- Canalització telecomunicació (F.O.)
- Canalització telegràfica
- Canonada d'aigua potable
- Col.lector d'aigua residual
- Canalització de reg (tub, mina o sèquia)
- Canonada subterrània de gas
- Oleoducte
- Enllumenat públic subterrani
- Senyalització de trànsit

TM = Torre metàl.lica; pf = Pal de fusta; sf = Suport formigó.

CR = Càmara registre; Arqueta registre

RA = Registre aigua; RC = Registre col.lector

Fanal gran; Bàcul; Semàfor

Servei anul·lat; Element a retirar

NOTA: La reposició es representa amb el mateix grafisme més gruixut.

PARC DE L'ALBA
CERDANYOLA DEL VALLÈS
BARCELONA / CATALUNYA

CONSORCI URBANÍSTIC
DEL CENTRE DIRECCIONAL
DE CERDANYOLA DEL VALLÈS

Ajuntament de Cerdanyola del Vallès

INCASÒL Institut Català del Sòl

Autors del Projecte:
Dopec Ingeniería y Arquitectura
NORBERT TORRES I PUGÈS
MARIA CAELLES LACASTA

PROJECTS Formación de Ingenieros
JAUME FLETA ABADAL

Projecte:
PROJECTE D'URBANITZACIÓ E1: PASSEIG DELS GORGS AL PARC DE L'ALBA DE CERDANYOLA DEL VALLÈS.

VIST I PLAU:
EL CAP DE SERVEI DE TERRITORI DE L'AJUNTAMENT DE CERDANYOLA DEL VALLÈS

VIST I PLAU:
EL CAP DE LA UNITAT DE PLANEJAMENT DE L'INSTITUT CATALÀ DEL SÒL

Emplaçament:
CERDANYOLA DEL VALLÈS

Títol del Plànol:
SERVEIS AFECTATS. E DISTRIBUCIÓN
SOLUCIO LÍNIES SUBT. MITJA TENSIÓ
SERVEI 003 i 004. VARIANT DEFINITIVA LMT 2 CIRCUITS

Escala:
DIN A1 1/500
DIN A3 1/1000
0 m

Data:
Juliol 2025

Nombre Plànol
17E

Nom. de fitxer:
17E.dwg

FULL 1 DE 8

nom arxiu: F:\Compart\Dopec\23022 Projecte Rambla dels Gorgs\Edicios\L09_250423_Projecte executiu v2\20d_Edicions copia 2606\09_ANOLS\17-E Elec_MT.dwg data última gravació: 17/04/2025 10:15:47 data d'impressió: 17/04/2025 8:35

CR 269
gABP

CARRER B

CARRER C

Arq.H
1024

2ø110pvc

Cs
pf
Caixa 4978

eix 8a

0+000

0+300

0+400

PASSEIG DELS GORGS. EIX 7a

Solució núm. 003
EDistribución

Solució núm. 004
EDistribución

Ep-f

6Ø200PEDC
(10,40m)

6Ø200PEDC
(10,60m)

4 escomeses

Full 1
Full 2
Full 3

0+200

0+600

105

pf

1 escomesa

Mina d'aigua??

a 110kV 2 circuits

Línia aèria 25kV 1 circuit

Camí de Ca n'Alfaio a Can Planes

TM

TM7

sf11
sf12
14/500
sf13
14/500
sf14
sf15

ET BJ758

Can Planes

LLEGENDA DE SERVEIS AFECTATS

- Línia elèctrica aèria (alta tensió)
- Línia elèctrica subterrània (alta tensió)
- Línia elèctrica aèria (mitja tensió)
- Línia elèctrica subterrània (mitja tensió)
- Línia elèctrica aèria (baixa tensió)
- Línia elèctrica subterrània (baixa tensió)
- Línia telefònica aèria
- Cable telefònic enterrat (coaxial)
- Canalització telefònica subterrània
- Canalització telecomunicació (F.O.)
- Canalització telegràfica
- Canonada d'aigua potable
- Col.lector d'aigua residual
- Canalització de reg (tub, mina o sèquia)
- Canonada subterrània de gas
- Oleoducte
- Enllumenat públic subterrani
- Senyalització de trànsit

TM = Torre metàl.lica; pf = Pal de fusta; sf = Suport formigó.

CR = Càmara registre
= Arqueta registre

RA = Registre aigua
RC = Registre col.lector

Fanal gran
Bàcul
Semàfor

Servei anul·lat

Element a retirar

NOTA: La reposició es representa amb el mateix grafisme més gruixut.

nom arxiu: F:\Compart\Dopec\23027 Projecte Rambla dels Gorgs\E\eixos\L09_25A23. Projecte executiu v2\04. Estudies cova 2\06.SIG\R.ANYS.S17.E.Elec_MT.dwg data últim guardat: 17/04/2025 10:15:47 data d'impressió: 7/14/2025 8:43

PARC DE L'ALBA
CERDANYOLA DEL VALLÈS
BARCELONA / CATALUNYA

CONSORCI URBANÍSTIC
DEL CENTRE DIRECCIONAL
DE CERDANYOLA DEL VALLÈS

Ajuntament de Cerdanyola del Vallès

INGASÓL

Autors del Projecte:
Dopec
NORBERT TORRES I PUGÈS
MARIA CAELLES LACASTA

PROJECTS
JAUME FLETA ABADAL

Projecte:
PROJECTE D'URBANITZACIÓ E1: PASSEIG DELS GORGS AL PARC DE L'ALBA DE CERDANYOLA DEL VALLÈS.

VIST I PLAU:
EL CAP DE SERVEI DE TERRITORI DE L'AJUNTAMENT DE CERDANYOLA DEL VALLÈS

VIST I PLAU:
EL CAP DE LA UNITAT DE PLANEJAMENT DE L'INSTITUT CATALÀ DEL SÒL

Emplaçament:
CERDANYOLA DEL VALLÈS

Títol del Plànol:
SERVEIS AFECTATS. E DISTRIBUCIÓN
SOLUCIO LÍNIES SUBT. MITJA TENSIÓ
SERVEI 003 i 004. VARIANT DEFINITIVA LMT 2 CIRCUITS

Escala:
DIN A1 1/500
DIN A3 1/1000
0 m

Data: Juliol 2025

Nombre Plànol: 17E

Nom. de fitxer: 17E.dwg

FULL 2 DE 8

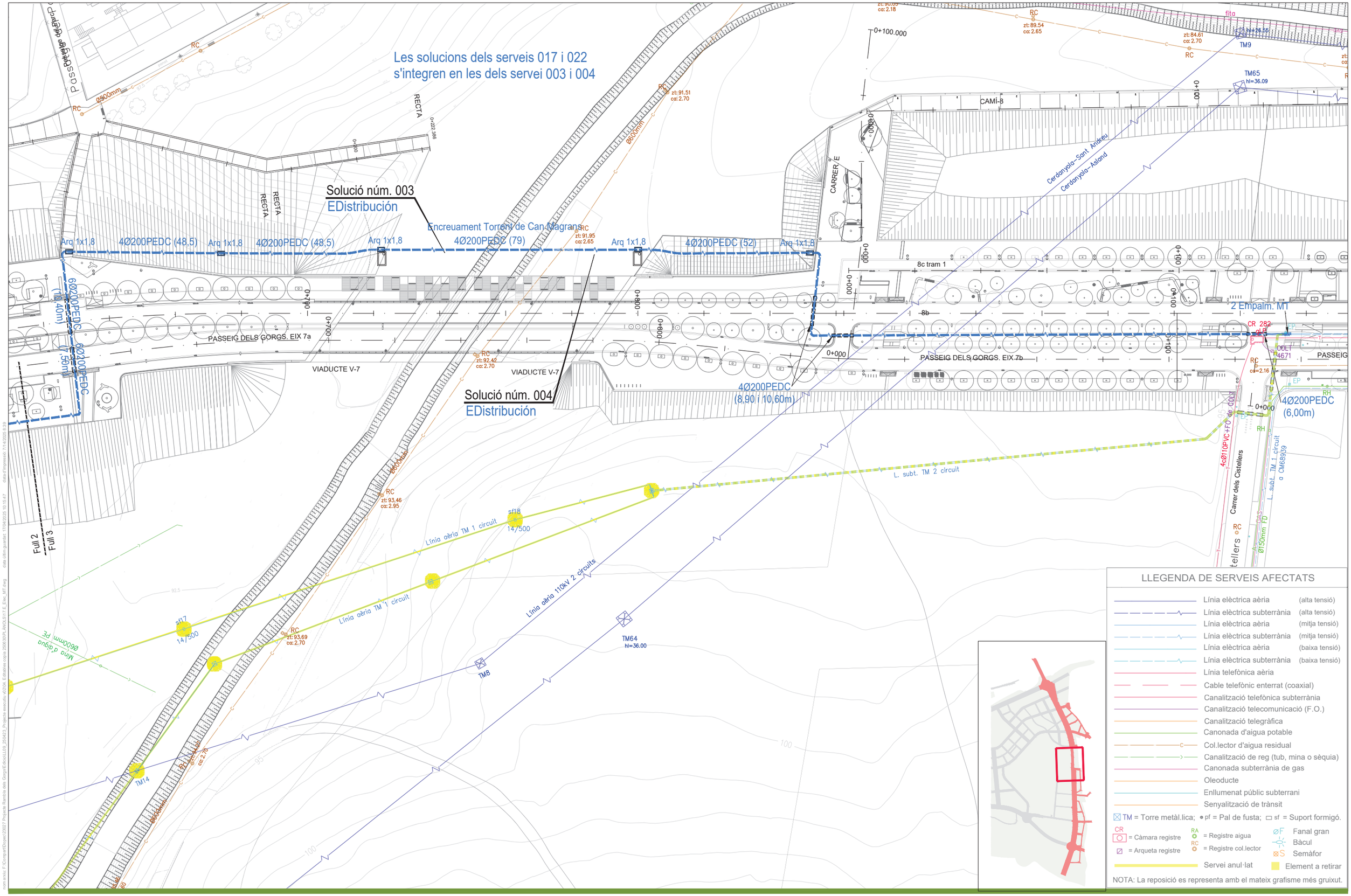

PARC DE L'ALBA
CERDANYOLA DEL VALLÈS
BARCELONA / CATALUNYA

CONSORCI URBANÍSTIC
DEL CENTRE DIRECCIONAL
DE CERDANYOLA DEL VALLÈS

Ajuntament de Cerdanyola del Vallès

INCASÒL Institut Català del Sòl

Autors del Projecte:
Dopec
NORBERT TORRES I PUGÈS
MARIA CAELLES LACASTA

PROJECTS
JAUME FLETA ABADAL

Projecte:
PROJECTE D'URBANITZACIÓ E1: PASSEIG DELS GORGS AL PARC DE L'ALBA DE CERDANYOLA DEL VALLÈS.
VIST I PLAU: EL CAP DE SERVEI DE TERRITORI DE L'AJUNTAMENT DE CERDANYOLA DEL VALLÈS
VIST I PLAU: EL CAP DE LA UNITAT DE PLANEJAMENT DE L'INSTITUT CATALÀ DEL SÒL

Emplaçament:
CERDANYOLA DEL VALLÈS

Títol del Plànol:
SERVEIS AFECTATS. E DISTRIBUCIÓN
SOLUCIO LÍNIES SUBT. MITJA TENSIÓ
SERVEI 003 i 004. VARIANT DEFINITIVA LMT 2 CIRCUITS

Escala:
DIN A1 1/500
DIN A3 1/1000

Data: Juliol 2025

Nombre Plànol: 17E

Nom. de fitxer: 17E.dwg

FULL 3 DE 8

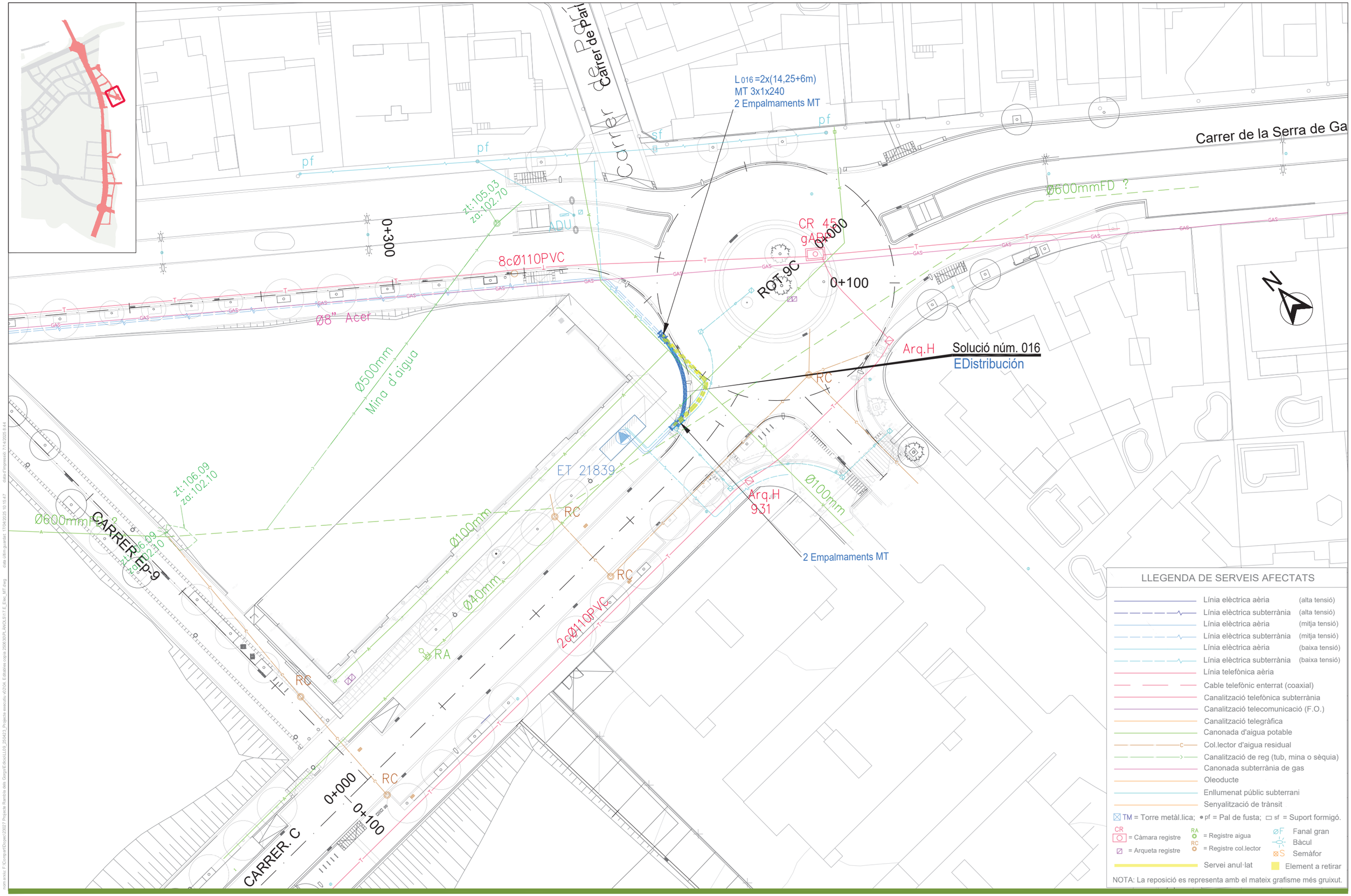

PARC DE L'ALBA
CERDANYOLA DEL VALLÈS
BARCELONA / CATALUNYA

CONSORCI URBANÍSTIC
DEL CENTRE DIRECCIONAL
DE CERDANYOLA DEL VALLÈS

Ajuntament de Cerdanyola del Vallès

INCASÒL Institut Català del Sòl

Autors del Projecte:
Dopec
NORBERT TORRES I PUGÈS
MARIA CAELLES LACASTA

PROJECTS
JAUME FLETA ABADAL

Projecte:
PROJECTE D'URBANITZACIÓ E1: PASSEIG DELS GORGS AL PARC DE L'ALBA DE CERDANYOLA DEL VALLÈS.
VIST I PLAU: EL CAP DE SERVEI DE TERRITORI DE L'AJUNTAMENT DE CERDANYOLA DEL VALLÈS
VIST I PLAU: EL CAP DE LA UNITAT DE PLANEJAMENT DE L'INSTITUT CATALÀ DEL SÒL

Emplaçament:
CERDANYOLA DEL VALLÈS

Títol del Plànol:
SERVEIS AFECTATS. E DISTRIBUCIÓN
SOLUCIO LÍNIES SUBT. MITJA TENSIÓ
SERVEI 016. VARIANT LÍNIA MT 2 CIRCUITS

Escala:
DIN A1 1/250
DIN A3 1/500

Data:
Juliol 2025

Nombre Plànol
17E

Nom. de fitxer:
17E.dwg

FULL 4 DE 8

LLEGENDA DE SERVEIS AFECTATS

- Línia elèctrica aèria (alta tensió)
- Línia elèctrica subterrània (alta tensió)
- Línia elèctrica aèria (mitja tensió)
- Línia elèctrica subterrània (mitja tensió)
- Línia elèctrica aèria (baixa tensió)
- Línia elèctrica subterrània (baixa tensió)
- Línia telefònica aèria
- Cable telefònic enterrat (coaxial)
- Canalització telefònica subterrània
- Canalització telecomunicació (F.O.)
- Canalització telegràfica
- Canonada d'aigua potable
- Col.lector d'aigua residual
- Canalització de reg (tub, mina o sèquia)
- Canonada subterrània de gas
- Oleoducte
- Enllumenat públic subterrani
- Senyalització de trànsit

TM = Torre metàl.lica; pf = Pal de fusta; sf = Suport formigó.

CR = Càmara registre; = Arqueta registre

RA = Registre aigua; RC = Registre col.lector

ØF Fanal gran; Bàcul; S Semàfor

Servei anul·lat; Element a retirar

NOTA: La reposició es representa amb el mateix grafisme més gruixut.

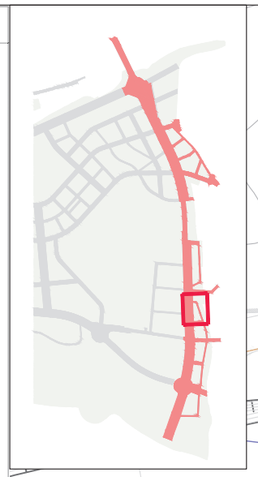

2 Empalm. MT
RC
zt: 85.73
ca: 2.80
Ø600mm
4Ø200PEDC (10,00m)
26" Acer
NEDGIA
GAS
fita
CAMÍ-9
0+100
L.aèria 110kV 2 circuits
camí 9
TM10
TM66
hl=35.94
Verd 02
CARRER VERD 1
Solució núm. 029
EDistribución
1c MT 3x1x240 (200,00+6m)
1c MT 3x1x240 (200,50+6m)
CAMÍ-9
Solució núm. 028
EDistribución
4Ø200PEDC (7,70m)
subt. MT
0+000
0+100
0+300
0+400
3c tram 2
2 Empalm. MT
CR 281
gJP
12cØ110PVC
L. subt. TM 2 circuits
ADU
ET BJ823
CR 280 ADU
gJP
CTTI
COMT 4669
FO XOC-CTTI
FO COLT
FO Vodafone-Ono
ST
12cØ110PVC
PASSEIG DELS GORGS. EIX 7b
Ø600mm
RC
Ø250mm FD
Ø200mm FD
8cØ110PVC
2BT subt.
Adaptar respiralls a rasant de vorera
EP
FO XOC-CTTI

PARC DE L'ALBA
CERDANYOLA DEL VALLÈS
BARCELONA / CATALUNYA

CONSORCI URBANÍSTIC DEL CENTRE DIRECCIONAL DE CERDANYOLA DEL VALLÈS

Ajuntament de Cerdanyola del Vallès

INCASÒL Institut Català del Sòl

Autors del Projecte:
Dopec Enginyeria i Arquitectura
NORBERT TORRES I PUGÉS
MARIA CAELLES LACASTA

PROJECTS Enginyeria & Arquitectura
JAUME FLETA ABADAL

Projecte:
PROJECTE D'URBANITZACIÓ E1: PASSEIG DELS GORGS AL PARC DE L'ALBA DE CERDANYOLA DEL VALLÈS.

VIST I PLAU: EL CAP DE SERVEI DE TERRITORI DE L'AJUNTAMENT DE CERDANYOLA DEL VALLÈS

VIST I PLAU: EL CAP DE LA UNITAT DE PLANEJAMENT DE L'INSTITUT CATALÀ DEL SÒL

Emplaçament:
CERDANYOLA DEL VALLÈS

Títol del Plànol:
SERVEIS AFECTATS. E DISTRIBUCIÓN
SOLUCIO LÍNIES SUBT. MITJA TENSIÓ
SERVEI 028 i 029. ET BJ823 i VARIANT LMT 2 CIRCUITS

Escala:
DIN A1 1/250
DIN A3 1/500
0 m

Data: Juliol 2025

Nombre Plànol: 17E

Nom. de fitxer: 17E.dwg

FULL 5 DE 8

nom arxiu: F:\Compart\Dopec\23027 Projecte Rambla dels Gorgs\Entrega\1.00_250413_Projecte executiu v2\03A_Estudis\plots\250417_E1_Elec_MT.dwg data últim guardat: 17/04/2025 10:15:47

LLEGENDA DE SERVEIS AFECTATS

- Línia elèctrica aèria (alta tensió)
- Línia elèctrica subterrània (alta tensió)
- Línia elèctrica aèria (mitja tensió)
- Línia elèctrica subterrània (mitja tensió)
- Línia elèctrica aèria (baixa tensió)
- Línia elèctrica subterrània (baixa tensió)
- Línia telefònica aèria
- Cable telefònic enterrat (coaxial)
- Canalització telefònica subterrània
- Canalització telecomunicació (F.O.)
- Canalització telegràfica
- Canonada d'aigua potable
- Col.lector d'aigua residual
- Canalització de reg (tub, mina o sèquia)
- Canonada subterrània de gas
- Oleoducte
- Enllumenat públic subterrani
- Senyalització de trànsit

TM = Torre metàl.lica; pf = Pal de fusta; sf = Suport formigó.

CR = Càmara registre; = Arqueta registre

RA = Registre aigua; RC = Registre col.lector

ØF Fanal gran; Bàcul; ⊠S Semàfor

Servei anul·lat; Element a retirar

NOTA: La reposició es representa amb el mateix grafisme més gruixut.

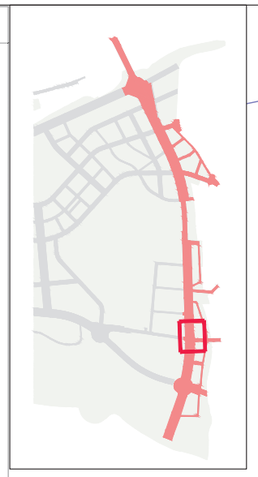

Solució núm. 034
EDistribución

2Ø160+4Ø200PEDC (7,30m)
1c MT 3x1x240 (39,30+6m)
1c MT 3x1x240 (57,20+6m)

ET BJ759

6cØ110PVC

FO Vodafone-Ono
2 FO Colt
FO Jazztel
FO XOC-CTTI

CARRER. Gb

2pf

sf

0+000

0+200

0+300

0+400

0+500

0+600

Ø100mm FD

CR 15
gBR
pi=2,77

12cØ110PVC

FO XOC-CTTI
FO COLT
FO Vodafone-Ono

L. subt. TM 3 circuits

ST

PASSEIG DELS GORGS. EIX 7b

RC

Ø800mm

MRA

EP

1cPVC

Ø200mm FD

Ø90mm PE

BT subt.

COLT
4668

CR 276
gTP

FO XOC-CTTI
L. subt. TM 2 circuits

Ø90mm FD

12cØ110PVC

RA

FO XOC-CTTI
FO COLT
FO Vodafone-Ono

4Ø200PEDC (15,25m)
1c MT 3x1x240 (21,00+6m)

Solució núm. 032
EDistribución

Ø200mm FD

Ø150mm FD

ET 33952

PARC DE L'ALBA
CERDANYOLA DEL VALLÈS
BARCELONA / CATALUNYA

CONSORCI URBANÍSTIC
DEL CENTRE DIRECCIONAL
DE CERDANYOLA DEL VALLÈS

Ajuntament de Cerdanyola del Vallès

INCASÒL Institut Català del Sòl

Autors del Projecte:

Dopec Enginyeria i Arquitectura
NORBERT TORRES I PUGÈS
MARIA CAELLES LACASTA

PROJECTS Enginyeria & Management
JAUME FLETA ABADAL

Projecte:
PROJECTE D'URBANITZACIÓ E1: PASSEIG DELS GORGS AL PARC DE L'ALBA DE CERDANYOLA DEL VALLÈS.

VIST I PLAU:
EL CAP DE SERVEI DE TERRITORI DE L'AJUNTAMENT DE CERDANYOLA DEL VALLÈS

VIST I PLAU:
EL CAP DE LA UNITAT DE PLANEJAMENT DE L'INSTITUT CATALÀ DEL SÒL

Emplaçament:
CERDANYOLA DEL VALLÈS

Títol del Plànol:
SERVEIS AFECTATS. E DISTRIBUCIÓN
SOLUCIO LÍNIES SUBT. MITJA TENSIÓ
SERVEI 032 i 034. VARIANT LMT 2 CIRCUITS

Escala:
DIN A1 1/250
DIN A3 1/500

Data: Juliol 2025

Nombre Plànol: 17E

Nom. de fitxer: 17E.dwg

FULL 6 DE 8

dwg amb: F:\Compart\Dopec\23027 Projecte Rambla dels Gorgs\Edicio\L09_250423_Projecte executiu v2\04_Estudis\02 ANCS\17 E Elec_MT.dwg data ultim pruebt: 17/04/2025 10:15:47

LLEGENDA DE SERVEIS AFECTATS

- Línia elèctrica aèria (alta tensió)
- Línia elèctrica subterrània (alta tensió)
- Línia elèctrica aèria (mitja tensió)
- Línia elèctrica subterrània (mitja tensió)
- Línia elèctrica aèria (baixa tensió)
- Línia elèctrica subterrània (baixa tensió)
- Línia telefònica aèria
- Cable telefònic enterrat (coaxial)
- Canalització telefònica subterrània
- Canalització telecomunicació (F.O.)
- Canalització telegràfica
- Canonada d'aigua potable
- Col.lector d'aigua residual
- Canalització de reg (tub, mina o sèquia)
- Canonada subterrània de gas
- Oleoducte
- Enllumenat públic subterrani
- Senyalització de trànsit

TM = Torre metàl.lica; pf = Pal de fusta; sf = Suport formigó.

CR = Càmara registre; Arqueta registre

RA = Registre aigua; RC = Registre col.lector

Fanal gran; Bàcul; Semàfor

Servei anul·lat; Element a retirar

NOTA: La reposició es representa amb el mateix grafisme més gruixut.

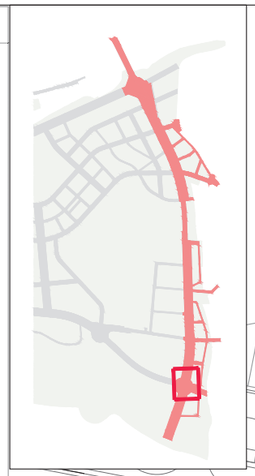

PARC DE L'ALBA
CERDANYOLA DEL VALLÈS
BARCELONA / CATALUNYA

CONSORCI URBANÍSTIC
DEL CENTRE DIRECCIONAL
DE CERDANYOLA DEL VALLÈS

Ajuntament de Cerdanyola del Vallès

INCASÒL Institut Català del Sòl

Autors del Projecte:

Dopec Enginyeria i Arquitectura
NORBERT TORRES I PUGÈS
MARIA CAELLES LACASTA

PROJECTS Enginyeria & Arquitectura
JAUME FLETA ABADAL

Projecte:
PROJECTE D'URBANITZACIÓ E1: PASSEIG DELS GORGS AL PARC DE L'ALBA DE CERDANYOLA DEL VALLÈS.

VIST I PLAU:
EL CAP DE SERVEI DE TERRITORI DE L'AJUNTAMENT DE CERDANYOLA DEL VALLÈS

VIST I PLAU:
EL CAP DE LA UNITAT DE PLANEJAMENT DE L'INSTITUT CATALÀ DEL SÒL

Emplaçament:
CERDANYOLA DEL VALLÈS

Títol del Plànol:
SERVEIS AFECTATS. E DISTRIBUCIÓN
SOLUCIO LÍNIES SUBT. MITJA TENSIÓ
SERVEI 047 i 049. VARIANT LMT de 2 i 1 CIRCUITS

Escala:
DIN A1 1/250
DIN A3 1/500
0 m

Data: Juliol 2025

Nombre Plànol: 17E

Nom. de fitxer: 17E.dwg

FULL 7 DE 8

com servei F:\Compart\Dopec\23027 Projecte Rambla dels Gorgs\E\Eixe\LL\09_250423_Projecte executiu v2\20d_Estudis\es copia 2306\30R_ANOL\017 E_Elec_MT.dwg data d'impressió: 17/04/2025, 9:15:47 data últim guardat: 17/04/2025, 9:15:47

ARQUETA DE PAS DE CABLES

PLANTA

Paret de bloc de formigó (40x20x20 cm) i armadura
Ø 10mm passant en vertical i horitzontal cada 3 peces.

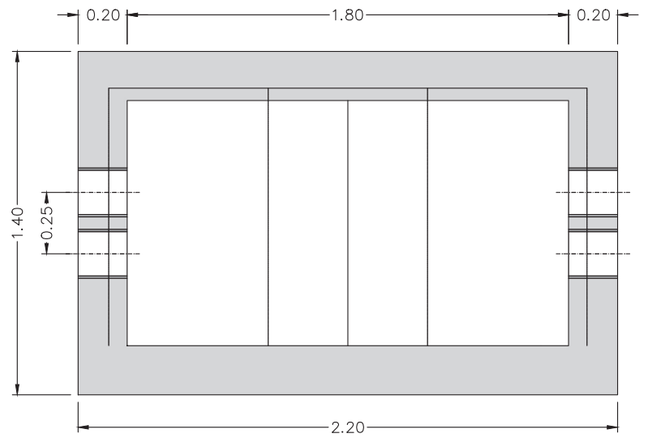

SECCIÓ TRANSVERSAL

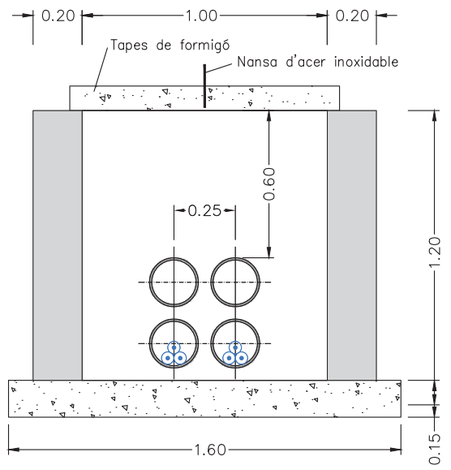

ALÇAT

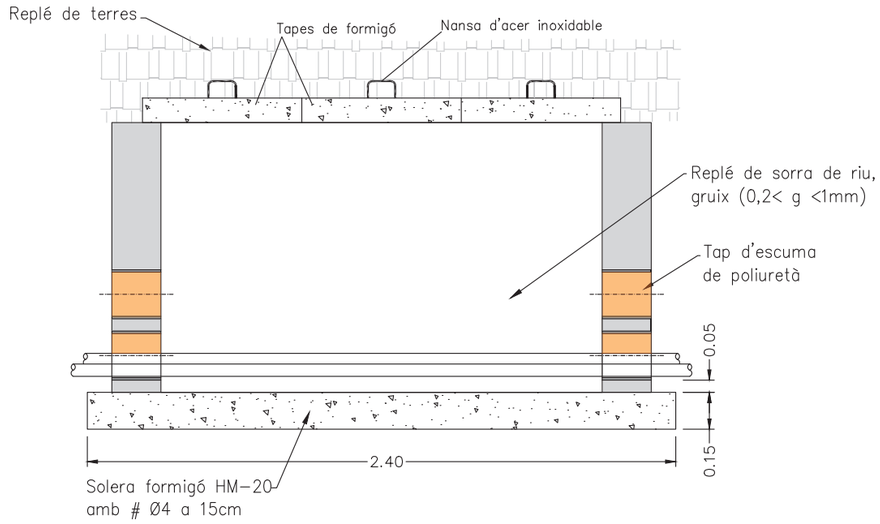

TAPA DE FORMIGÓ

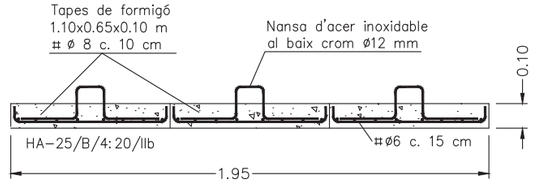

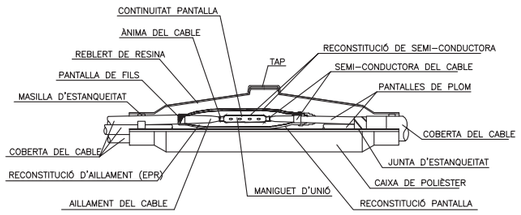

EMPALMAMENT MIXTE

LINIES ELÈCTRIQUES
SUBTERRÀNIES FINS 30kV

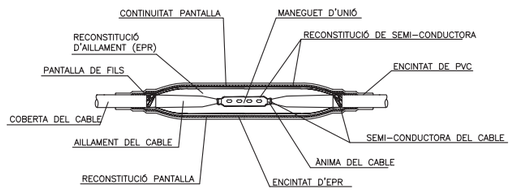

EMPALMAMENT UNIPOLAR

LINIES ELÈCTRIQUES
SUBTERRÀNIES FINS 30kV

MITJA TENSIÓ
1 CIRCUIT EN TERRA

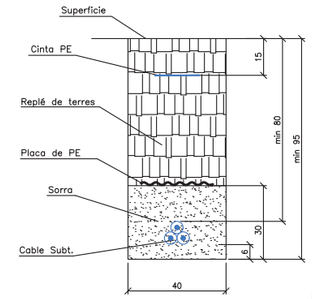

MITJA TENSIÓ
2 CIRCUITS EN TERRA

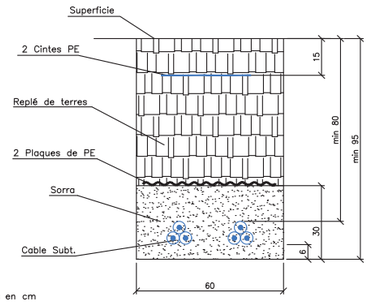

Dimensions en cm

MITJA TENSIÓ
2 TUBS Ø200 PE FORMIGONATS

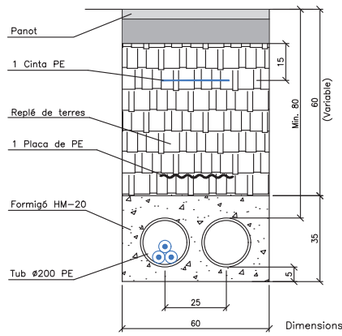

Dimensions en cm

MITJA TENSIÓ
4 TUBS Ø200 PE FORMIGONATS

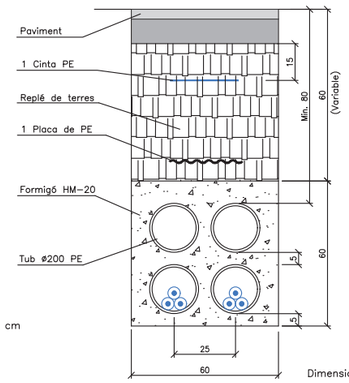

Dimensions en cm

MITJA TENSIÓ
6 TUBS Ø200 PE FORMIGONATS

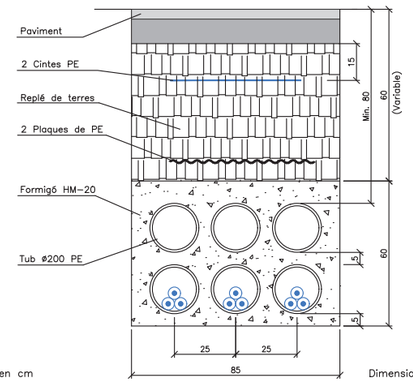

Dimensions en cm

nom arxiu: F:\Compart\Dopec\23027 Projecte Rambla dels Gorgs\Edicio\LL09_250413_Projecte executiu d2304_Estudies copia 2909\30\PLANOS\17 E_Elec_MT.dwg data últim guardat: 17/04/2025 15:15:47 data d'impressió: 7/14/2025 8:43

PARC DE L'ALBA
CERDANYOLA DEL VALLÈS
BARCELONA / CATALUNYA

CONSORCI URBANÍSTIC
DEL CENTRE DIRECCIONAL
DE CERDANYOLA DEL VALLÈS

Ajuntament de Cerdanyola del Vallès

INCASÒL Institut Català del Sòl

Autors del Projecte:
NORBERT TORRES I PUGÉS
MARIA CAELLES LACASTA
JAUME FLETA ABADAL

Projecte:
PROJECTE D'URBANITZACIÓ E1: PASSEIG DELS GORGS AL PARC DE L'ALBA DE CERDANYOLA DEL VALLÈS.

VIST I PLAU:
EL CAP DE SERVEI DE TERRITORI DE L'AJUNTAMENT DE CERDANYOLA DEL VALLÈS

VIST I PLAU:
EL CAP DE LA UNITAT DE PLANEJAMENT DE L'INSTITUT CATALÀ DEL SÒL

Emplaçament:
CERDANYOLA DEL VALLÈS

Títol del Plànol:
SERVEIS AFECTATS. E DISTRIBUCIÓN
SOLUCIÓ LÍNIES SUBT. MITJA TENSIÓ
DETALLS CONSTRUCTIUS

Escala:
DIN A1 SENSE ESCALA
DIN A3 SENSE ESCALA
0 m

Data:
Juliol 2025

Nombre Plànol
17E

Nom. de fitxer:
17E.dwg

FULL 8 DE 8

CR 269
gABP

CARRER B

CARRER C

Arq.H
1024

2Ø110 pvc

Cs
pf
Caixa 4978

eix 8a

PASSEIG DELS GORGS. EIX 7a

10-EIX-B
EIX 10

11-Ep-d
EIX 11

12-Ep-h
EIX 12

13-EIX-C
EIX 13

Ep-f

Cable subt. BT
3x1x150+1x95 Al
L=46,50m
2Ø160 F. (21m)

ET prevista en
nova xarxa MT

HV 11/800
Cs

L=34m

Cs
HV 11/800

Solució núm. 003b
EDistribución

Cable RZ 95 Al Almelec (144m)

HV 11/400

L=55m

HV 11/800
Cs

1 escomesa

Mina d'aigua??

a 110kV 2 circuits

Cable subt. BT 3x1x150+1x95 Al
L=88,55+21m

Camí de Ca n'Alfaro a Can Planes

TM

sf11
sf12
sf13
sf14
sf15

14/500

TM7

Línia aèria 25kV 1 circuit

ET BJ758

HV 11/800
Cs

Can Planes

LLEGENDA DE SERVEIS AFECTATS

- Línia elèctrica aèria (alta tensió)
- Línia elèctrica subterrània (alta tensió)
- Línia elèctrica aèria (mitja tensió)
- Línia elèctrica subterrània (mitja tensió)
- Línia elèctrica aèria (baixa tensió)
- Línia elèctrica subterrània (baixa tensió)
- Línia telefònica aèria
- Cable telefònic enterrat (coaxial)
- Canalització telefònica subterrània
- Canalització telecomunicació (F.O.)
- Canalització telegràfica
- Canonada d'aigua potable
- Col.lector d'aigua residual
- Canalització de reg (tub, mina o sèquia)
- Canonada subterrània de gas
- Oleoducte
- Enllumenat públic subterrani
- Senyalització de trànsit

TM = Torre metàl.lica; pf = Pal de fusta; sf = Suport formigó.

CR = Càmara registre
= Arqueta registre
RA = Registre aigua
RC = Registre col.lector
Fanal gran
Bàcul
Semàfor
Servei anul·lat
Element a retirar

NOTA: La reposició es representa amb el mateix grafisme més gruixut.

dades d'impressió: 7/14/2025 8:40
nom arxiu: F:\Comu\per\Dopec\23027 Projecte Rambla dels Gorgs\Edicio\L109_250423_Projecte executiu v2\20A_Edicio\es cova 2506\90R_ÀNFO_S017_F_Elec_BT.dwg data últim guardat: 17/04/2025 10:23:24

PARC DE L'ALBA
CERDANYOLA DEL VALLÈS
BARCELONA / CATALUNYA

CONSORCI URBANÍSTIC
DEL CENTRE DIRECCIONAL
DE CERDANYOLA DEL VALLÈS

Ajuntament de Cerdanyola del Vallès

INCASÒL Institut Català del Sòl

Autors del Projecte:
Dopec Enginyeria i Arquitectura
NORBERT TORRES I PUGÈS
MARIA CAELLES LACASTA

PROJECTS Formació & Management
JAUME FLETA ABADAL

Projecte:
PROJECTE D'URBANITZACIÓ E1: PASSEIG DELS GORGS AL PARC DE L'ALBA DE CERDANYOLA DEL VALLÈS.
VIST I PLAU:
EL CAP DE SERVEI DE TERRITORI DE L'AJUNTAMENT DE CERDANYOLA DEL VALLÈS
VIST I PLAU:
EL CAP DE LA UNITAT DE PLANEJAMENT DE L'INSTITUT CATALÀ DEL SÒL

Emplaçament:
CERDANYOLA DEL VALLÈS

Títol del Plànol:
SERVEIS AFECTATS. E DISTRIBUCIÓN
SOLUCIO LÍNIES BAIXA TENSIÓ
SERVEI 003b. VARIANT BT 1 CIRCUIT A CAN PLANES

Escala:
DIN A1 1/500
DIN A3 1/1000
0 m

Data: Juliol 2025

Nombre Plànol: 17F

Nom. de fitxer: 17F.dwg

FULL 1 DE 8

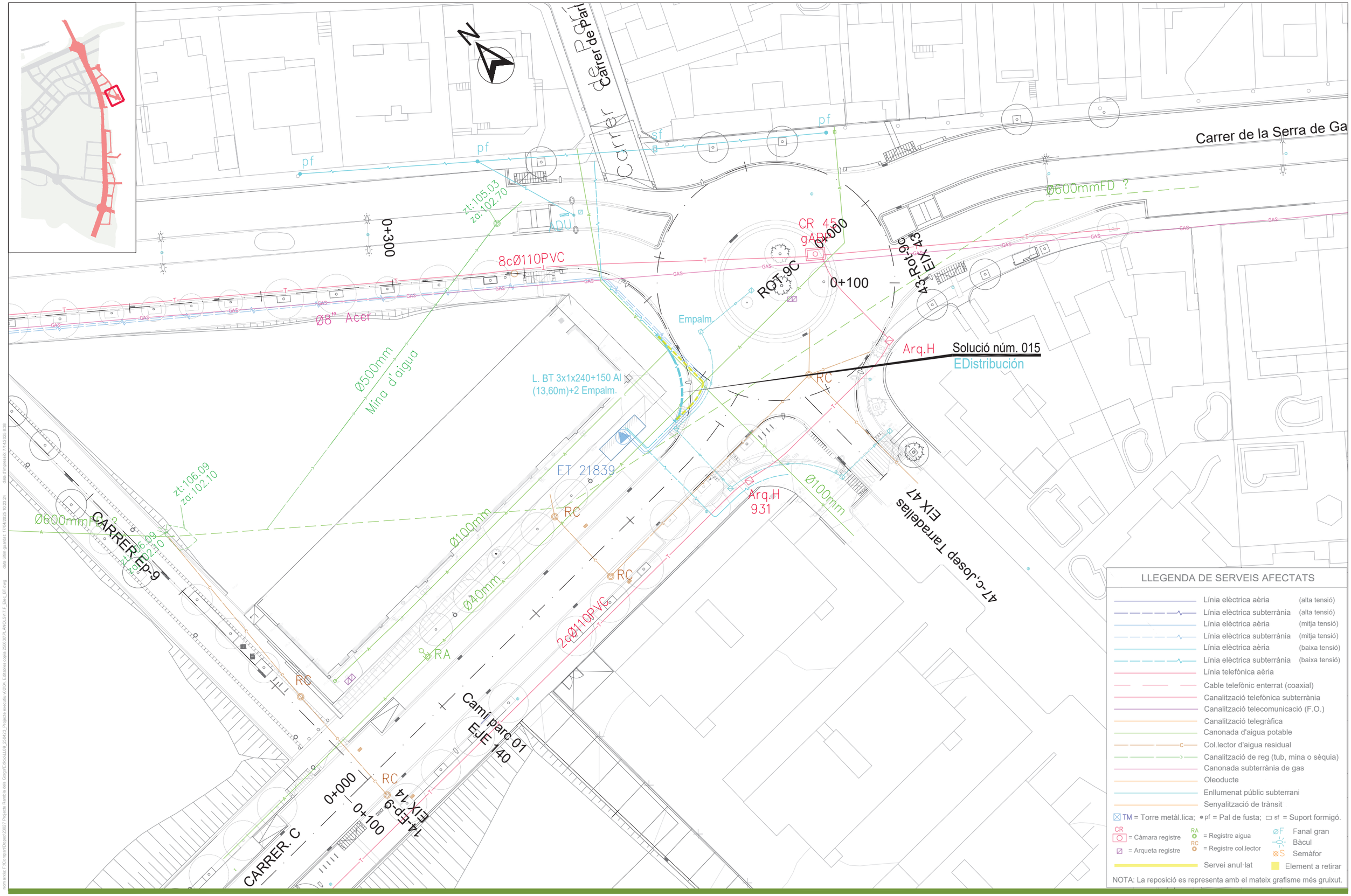

PARC DE L'ALBA
CERDANYOLA DEL VALLÈS
BARCELONA / CATALUNYA

CONSORCI URBANÍSTIC
DEL CENTRE DIRECCIONAL
DE CERDANYOLA DEL VALLÈS

Ajuntament de Cerdanyola del Vallès

INCASÒL Institut Català del Sòl

Autors del Projecte:
Dopec
NORBERT TORRES I PUGÈS
MARIA CAELLES LACASTA

PROJECTS
JAUME FLETA ABADAL

Projecte:
PROJECTE D'URBANITZACIÓ E1: PASSEIG DELS GORGS AL PARC DE L'ALBA DE CERDANYOLA DEL VALLÈS.
VIST I PLAU: EL CAP DE SERVEI DE TERRITORI DE L'AJUNTAMENT DE CERDANYOLA DEL VALLÈS
VIST I PLAU: EL CAP DE LA UNITAT DE PLANEJAMENT DE L'INSTITUT CATALÀ DEL SÒL

Emplaçament:
CERDANYOLA DEL VALLÈS

Títol del Plànol:
SERVEIS AFECTATS. E DISTRIBUCIÓN
SOLUCIO LÍNIES SUBT. BAIXA TENSIÓ
SERVEI 015. VARIANT LÍNIA BT 1 CIRCUIT

Escala:
DIN A1 1/250
DIN A3 1/500

Data:
Juliol 2025

Nombre Plànol
17F

Nom. de fitxer:
17F.dwg

FULL 2 DE 8

LLEGENDA DE SERVEIS AFECTATS

- Línia elèctrica aèria (alta tensió)
- Línia elèctrica subterrània (alta tensió)
- Línia elèctrica aèria (mitja tensió)
- Línia elèctrica subterrània (mitja tensió)
- Línia elèctrica aèria (baixa tensió)
- Línia elèctrica subterrània (baixa tensió)
- Línia telefònica aèria
- Cable telefònic enterrat (coaxial)
- Canalització telefònica subterrània
- Canalització telecomunicació (F.O.)
- Canalització telegràfica
- Canonada d'aigua potable
- Col.lector d'aigua residual
- Canalització de reg (tub, mina o sèquia)
- Canonada subterrània de gas
- Oleoducte
- Enllumenat públic subterrani
- Senyalització de trànsit

TM = Torre metàl.lica; pf = Pal de fusta; sf = Suport formigó.

CR = Càmara registre; Arqueta registre

RA = Registre aigua; RC = Registre col.lector

ØF Fanal gran; Bàcul; S Semàfor

Servei anul·lat; Element a retirar

NOTA: La reposició es representa amb el mateix grafisme més gruixut.

CAMÍ-9

N

Cable subt. BT
3x1x240+1x150 Al
L=91,50+6m
2Ø160 F. (40m)

6cØ110PVC

FO Vodafone–Ono
2 FO Colt
FO Jazztel
FO XOC–CTTI

Solució núm. 044
EDistribución

Retirar línia BT aèria
L= 85m

Cable BT Al Almelec
Rz 150 (99+11m)

L=30m

HV 11/800

ET BJ759

Pas entubat previst a la
solució núm. 043 de MT

2pf

CARRER Gb

sf

20-VERD-02
EIX 20

0+000

0+200

0+300

CR 15
gBR
pi=2,77

Ø100mm FD

0+500

0+600

FO XOC–CTTI
FO COLT
FO Vodafone–Ono

L. subt. TM 3 circuits

ST

12cØ110PVC

PASSEIG DELS GORGS. EIX 7b

RC

Ø800mm

MRA

EP

1cPVC

Ø200mm FD

Ø90mm PE

COLT
4668

CR 276
gTP

FO XOC–CTTI
L. subt. TM 2 circuits

Ø50mm FD

21-EIX-Gb
(carrer Boters)
EIX 21

FO XOC–CTTI
FO COLT
FO Vodafone–Ono

Solució núm. 031
EDistribución

2Ø160PEDC (7,80m)
L. BT 3x1x240+150 Al (58m)

BT subt.

Boters
EIX 33

ET 33952

PARC DE L'ALBA
CERDANYOLA DEL VALLÈS
BARCELONA / CATALUNYA

CONSORCI URBANÍSTIC
DEL CENTRE DIRECCIONAL
DE CERDANYOLA DEL VALLÈS

Ajuntament de Cerdanyola del Vallès

INCASÒL Institut Català del Sòl

Autors del Projecte:
Dopec Enginyeria i Arquitectura
NORBERT TORRES I PUGÈS
MARIA CAELLES LACASTA

PROJECTS Formació & Enginyeria
JAUME FLETA ABADAL

Projecte:
PROJECTE D'URBANITZACIÓ E1: PASSEIG DELS GORGS AL PARC DE L'ALBA DE CERDANYOLA DEL VALLÈS.

VIST I PLAU:
EL CAP DE SERVEI DE TERRITORI DE L'AJUNTAMENT DE CERDANYOLA DEL VALLÈS

VIST I PLAU:
EL CAP DE LA UNITAT DE PLANEJAMENT DE L'INSTITUT CATALÀ DEL SÒL

Emplaçament:
CERDANYOLA DEL VALLÈS

Títol del Plànol:
SERVEIS AFECTATS. E DISTRIBUCIÓN
SOLUCIÓ LÍNIES SUBT. BAIXA TENSIÓ
SERVEI 031. VARIANT L. BT 1 CIRCUIT

Escala:
DIN A1 1/250
DIN A3 1/500
0 m

Data:
Juliol 2025

Nombre Plànol
17F

Nom. de fitxer:
17F.dwg

FULL 3 DE 8

nom arxiu: F:\Compartit\Dopec\23027 Projecte Bandol\a dels Gorgs\Edició\Edició 1.0\9_250423_Projecte executiu v0.2\04_Edicions\cota 250630\R_ANOLS\17 F_Elec_BT.dwg data d'impressió: 7/14/0205 8:47 data últim guardat: 17/04/2025 10:23:24

LLEGENDA DE SERVEIS AFECTATS

- Línia elèctrica aèria (alta tensió)
- Línia elèctrica subterrània (alta tensió)
- Línia elèctrica aèria (mitja tensió)
- Línia elèctrica subterrània (mitja tensió)
- Línia elèctrica aèria (baixa tensió)
- Línia elèctrica subterrània (baixa tensió)
- Línia telefònica aèria
- Cable telefònic enterrat (coaxial)
- Canalització telefònica subterrània
- Canalització telecomunicació (F.O.)
- Canalització telegràfica
- Canonada d'aigua potable
- Col.lector d'aigua residual
- Canalització de reg (tub, mina o sèquia)
- Canonada subterrània de gas
- Oleoducte
- Enllumenat públic subterrani
- Senyalització de trànsit

TM = Torre metàl.lica; pf = Pal de fusta; sf = Suport formigó.

CR = Càmara registre; Arqueta registre; RA = Registre aigua; RC = Registre col.lector

Servei anul·lat

Fanal gran; Bàcul; Semàfor

Element a retirar

NOTA: La reposició es representa amb el mateix grafisme més gruixut.

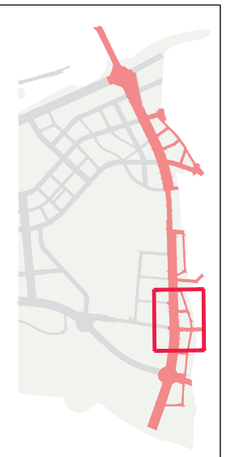

Ø600mm
zt: 84.52
ca: 3.95
RC
HV 11/800
Cs
Empalm.
Empalm.
za: 80.90
L=317m
za: 84.07
zt: 84.61
ca: 5.60
TM
za: 84.92
HV 1/1/1000
Ø400mm
fita
0+200
0+100
0+300
GAS
NEDGIA
Ø6" Acer
CAMÍ-9
Cable subt. BT
3x1x240+1x150 Al
L=91,50+6m
2Ø160 F. (40m)
6cØ110PVC
FO Vodafone-Ono
2 FO Colt
FO Jazztel
FO XOC-CTTI
L=31m
L=30m
Cable BT Al Almelec
Rz 150 (99+11m)
Retirar línia BT aèria
L= 85m
Solució nº. 036F1
EDistribución
HV 11/800
2pf
sf
ET BJ759
Pas entubat previst a la
solució núm. 043 de MT
CARRER. Gb
CR 15
gBR
pi=2.77
PVC
Ø100mm FD
Verd 02
CARRER. VERD 1
20-VERD-02
EIX 20
0+000
0+200
0+300

PARC DE L'ALBA
CERDANYOLA DEL VALLÈS
BARCELONA / CATALUNYA

CONSORCI URBANÍSTIC
DEL CENTRE DIRECCIONAL
DE CERDANYOLA DEL VALLÈS

Ajuntament de Cerdanyola del Vallès

INCASÒL Institut Català del Sòl

Autors del Projecte:
Dopec Enginyeria i Arquitectura
NORBERT TORRES I PUGÈS
MARIA CAELLES LACASTA

PROJECTS Enginyeria & Arquitectura
JAUME FLETA ABADAL

Projecte:
PROJECTE D'URBANITZACIÓ E1: PASSEIG DELS GORGS AL PARC DE L'ALBA DE CERDANYOLA DEL VALLÈS.

VIST I PLAU: EL CAP DE SERVEI DE TERRITORI DE L'AJUNTAMENT DE CERDANYOLA DEL VALLÈS

VIST I PLAU: EL CAP DE LA UNITAT DE PLANEJAMENT DE L'INSTITUT CATALÀ DEL SÒL

Emplaçament:
CERDANYOLA DEL VALLÈS

Títol del Plànol:
SERVEIS AFECTATS. E DISTRIBUCIÓN
SOLUCIO LÍNIES SUBT. BAIXA TENSIÓ
SERVEI 036. VARIANT L. BT 1 CIRCUIT, 1a FASE

Escala:
DIN A1 1/250
DIN A3 1/500

Data: Juliol 2025

Nombre Plànol: 17F

Nom. de fitxer: 17F.dwg

FULL 4 DE 8

com arxiu F:\Compet\Dopec\23027 Projecte Rambla dels Gorgs\Edicio\LU09_250423_Projecte execució v2\01d_Edificatiu copia 2506\30R ANOL5\17 F_Elec_BT.dwg data últim guardat: 17/04/2025 10:23:24 data d'impressió: 7/14/2025 8:35

Solució núm. 036 Fase 1. Línia aéria BT
Variant provisional durant l'ampliació del pont

Cable 0,6/1kV, Rz 150 Al / 80 Almelec.

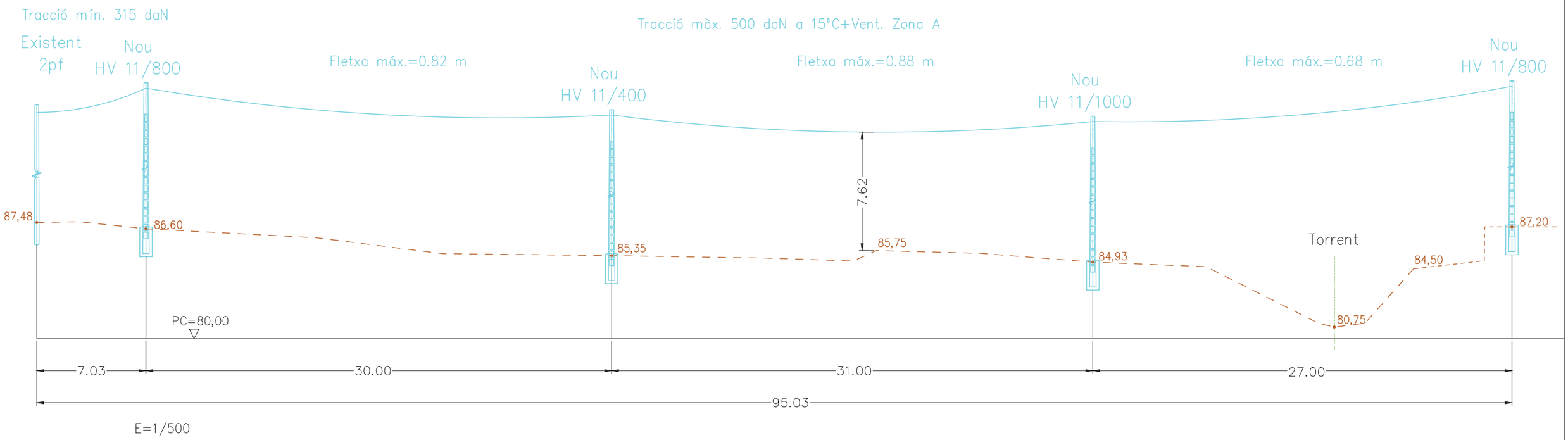

E=1/500

com arxiu: F:\Compartit\Dopec\23027 Projecte Rambla dels Gorgs\Edicio\LL09_25\A03_Projecte executiu v2\04_Edicions copia 2906\SUR_LANOL\S17_F_Elec_BT.dwg data últim guardat: 17/04/2025 10:23:24 data d'impressió: 7/14/2025 8:37

PARC DE L'ALBA
CERDANYOLA DEL VALLÈS
BARCELONA / CATALUNYA

CONSORCI URBANÍSTIC
DEL CENTRE DIRECCIONAL
DE CERDANYOLA DEL VALLÈS

Ajuntament de Cerdanyola del Vallès

INCASÒL Institut Català del Sòl

Autors del Projecte:
Dopec Enginyeria i Arquitectura
NORBERT TORRES I PUGÈS
MARIA CAELLES LACASTA

PROJECTS Enginyeria & Arquitectura
JAUME FLETA ABADAL

Projecte:
PROJECTE D'URBANITZACIÓ E1: PASSEIG DELS GORGS AL PARC DE L'ALBA DE CERDANYOLA DEL VALLÈS.

VIST I PLAU:
EL CAP DE SERVEI DE TERRITORI DE L'AJUNTAMENT DE CERDANYOLA DEL VALLÈS

VIST I PLAU:
EL CAP DE LA UNITAT DE PLANEJAMENT DE L'INSTITUT CATALÀ DEL SÒL

Emplaçament:
CERDANYOLA DEL VALLÈS

Títol del Plànol:
SERVEIS AFECTATS. E DISTRIBUCIÓN
SOLUCIÓ LÍNIES BAIXA TENSIÓ
SERVEI 036. 1a FASE, PERFIL LONGITUDINAL

Escala:
DIN A1 SENSE ESCALA
DIN A3 SENSE ESCALA
0 m

Data:
Juliol 2025

Nombre Plànol
17F

Nom. de fitxer:
17F.dwg

FULL 5 DE 8

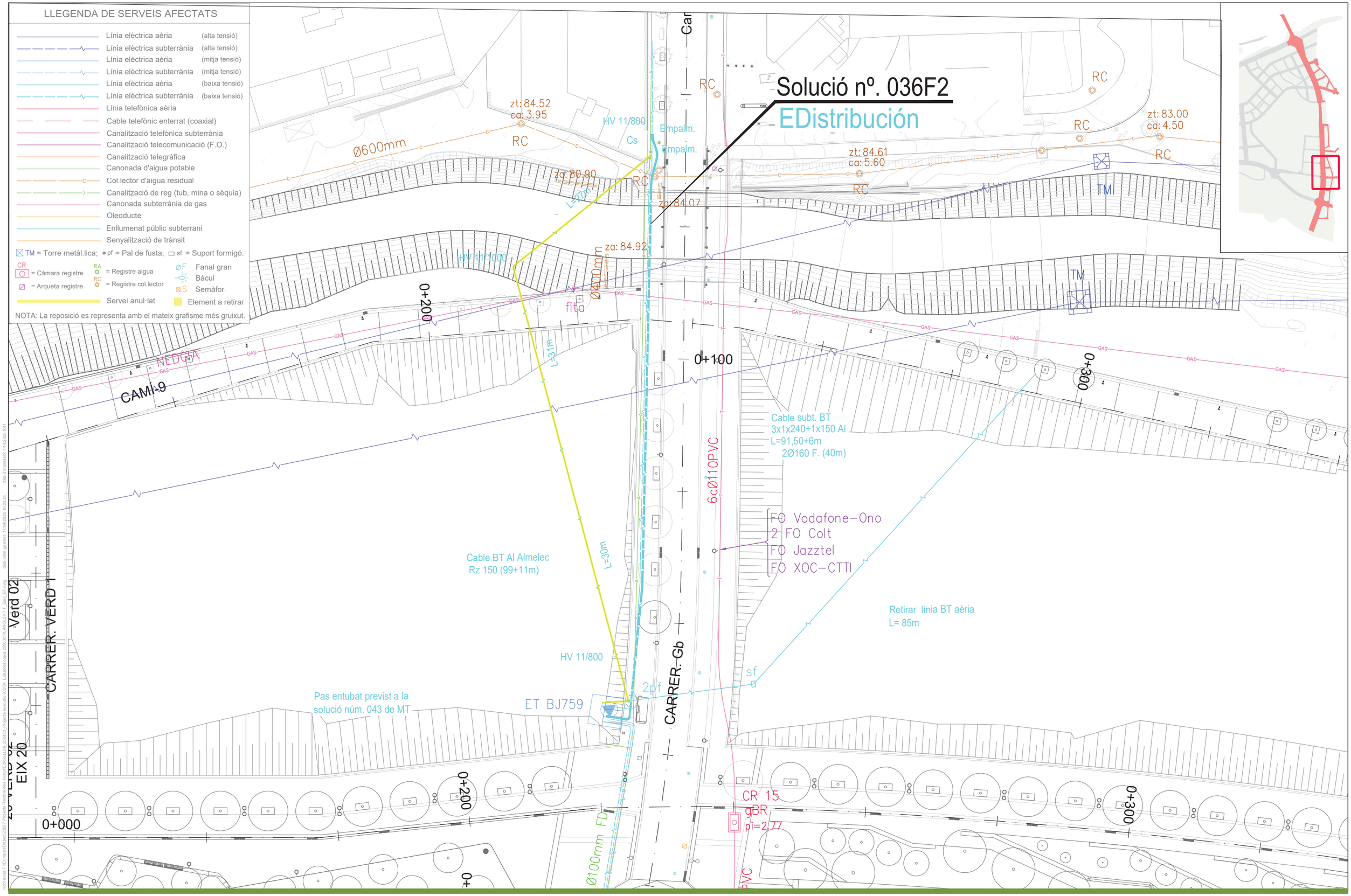

PARC DE L'ALBA
CERDANYOLA DEL VALLÈS
BARCELONA / CATALUNYA

CONSORCI URBANÍSTIC
DEL CENTRE DIRECCIONAL
DE CERDANYOLA DEL VALLÈS

Autors del Projecte:
Dopec
NORBERT TORRES I PUGÈS
MARIA CAELLES LACASTA

PROJECTS
JAUME FLETA ABADAL

Projecte:
PROJECTE D'URBANITZACIÓ E1: PASSEIG DELS GORGS AL PARC DE L'ALBA DE CERDANYOLA DEL VALLÈS.
VIST I PLAU: EL CAP DE SERVEI DE TERRITORI DE L'AJUNTAMENT DE CERDANYOLA DEL VALLÈS
VIST I PLAU: EL CAP DE LA UNITAT DE PLANEJAMENT DE L'INSTITUT CATALÀ DEL SÒL

Emplaçament:
CERDANYOLA DEL VALLÈS

Títol del Plànol:
SERVEIS AFECTATS. E DISTRIBUCIÓN
SOLUCIO LÍNIES SUBT. BAIXA TENSIÓ
SERVEI 036. VARIANT L. BT 1 CIRCUIT, 2a FASE

Escala:
DIN A1 1/250
DIN A3 1/500

Data: Juliol 2025

Nombre Plànol: 17F

Nom. de fitxer: 17F.dwg

FULL 6 DE 8

CIMENTACIÓ SUPORT FORMIGÓ

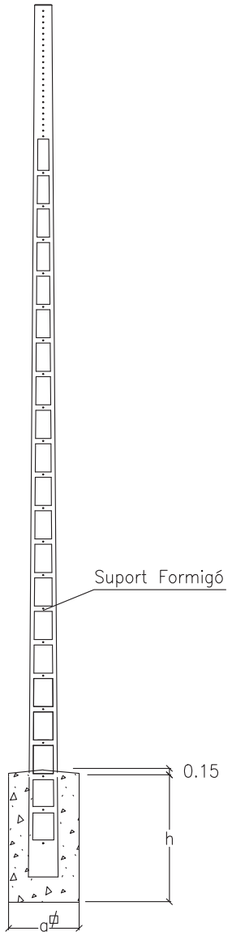

Tipus de terreny	Tipus suport		Dimensions		Volumen	
	Alçada m	Esforç daN	a m	h m	Excavació m3	Formigonat m3
Terra	11	250	0.7	1.6	0.8	0.9
		400	0.7	1.6	0.8	0.9
		800	0.9	1.6	1.3	1.4
		1000	1.1	1.6	1.9	2.1
	13	250	0.7	1.8	0.9	1
		400	0.7	1.8	0.9	1
		800	0.8	1.8	1.2	1.3
		1000	1	1.8	1.8	2
	15	800	0.7	2	1	1.1
		1000	0.9	2	1.6	1.8
Roca	11	250	0.7	1.6	0.8	0.9
		400	0.7	1.6	0.8	0.9
		800	0.7	1.6	0.8	0.9
		1000	0.7	1.6	0.8	0.9
	13	250	0.7	1.8	0.9	1
		400	0.7	1.8	0.9	1
		800	0.7	1.8	0.9	1
		1000	0.7	1.8	0.9	1
	15	800	0.7	2	1	1.1
		1000	0.7	2	1	1.1

MUNTATGE EN ALINEACIÓ

Xarxes BT amb cable fiador incorporat

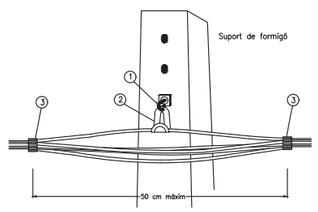

Pos.	Denominación	Codificació Referència
1	Ganxo espiral galvanitzat i plastificat de 16mm ø, longitud total: 400mm.	16.2.873-7
2	Suport portant de neutre	16.2.978-3
3	Abraçadora per a suspensió	16.2.984-1

CONEXIÓ A RED AÈRIA CONV.

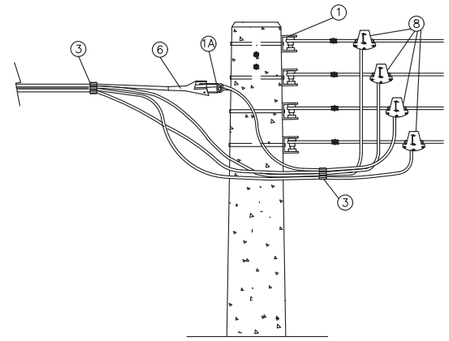

Pos.	Denominació
1	Ganxo espiral galvanizat y plastificat de 16 mmø, longitud total:400mm
1A	Idem, longitud total 315mm
3	Abraçadora per suspensió
6	Pinça de ancoratge (54,6) per encunyament conic, 1500 daN
8	Veure N.T. 00-08/B2(guia per la utilització de conectors)

nom.arxiu: F:\Compart\Dopec\23027 Projecte Rambla dels Gorgs\Edicio\L109_250413_Projecte executiu v2\04. Edicio\es copia 2509\30R_ANOLS\17.F_Elec_BT.dwg data d'impressió: 17/04/2025 8:42 data últim guardat: 17/04/2025 10:23:24

PARC DE L'ALBA
CERDANYOLA DEL VALLÈS
BARCELONA / CATALUNYA

CONSORCI URBANÍSTIC
DEL CENTRE DIRECCIONAL
DE CERDANYOLA DEL VALLÈS

Ajuntament de Cerdanyola del Vallès

INCASÒL Institut Català del Sòl

Autors del Projecte:

Dopec Enginyeria i Arquitectura
NORBERT TORRES I PUGÉS
MARIA CAELLES LACASTA

PROJECTS Enginyeria & Management
JAUME FLETA ABADAL

Projecte:
PROJECTE D'URBANITZACIÓ E1: PASSEIG DELS GORGS AL PARC DE L'ALBA DE CERDANYOLA DEL VALLÈS.

VIST I PLAU:
EL CAP DE SERVEI DE TERRITORI DE L'AJUNTAMENT DE CERDANYOLA DEL VALLÈS

VIST I PLAU:
EL CAP DE LA UNITAT DE PLANEJAMENT DE L'INSTITUT CATALÀ DEL SÒL

Emplaçament:
CERDANYOLA DEL VALLÈS

Títol del Plànol:
SERVEIS AFECTATS. E DISTRIBUCIÓN
SOLUCIÓ LÍNIES BAIXA TENSIÓ
DETALLS CONSTRUCTIUS

Escala:
DIN A1 SENSE ESCALA
DIN A3 SENSE ESCALA
0 m

Data: Juliol 2025

Nombre Plànol: 17F

Nom. de fitxer: 17F.dwg

FULL 7 DE 8

ARMARI DISTRIBUCIÓ INTEMPERIE
CODIGO ENDESA 6700035
REF. 470.303

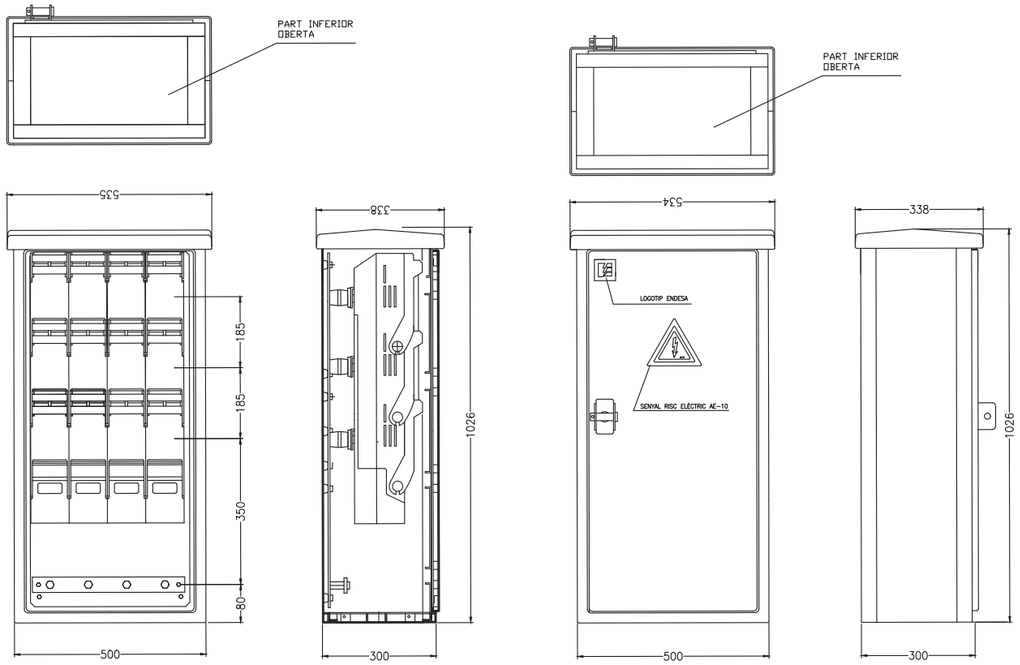

Dimensions en mm

- EMBARRAT HORIZONTAL FASES 50 x 10 mm
- EMBARRAT HORIZONTAL NEUTRE 30 x10 mm

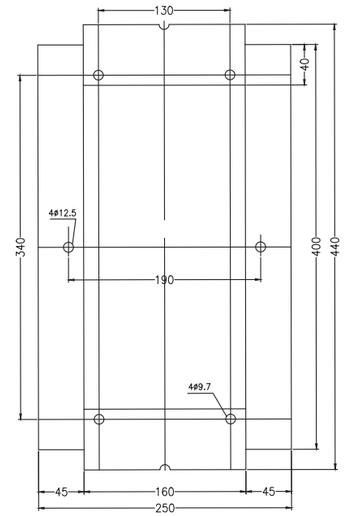

Dimensions en mm

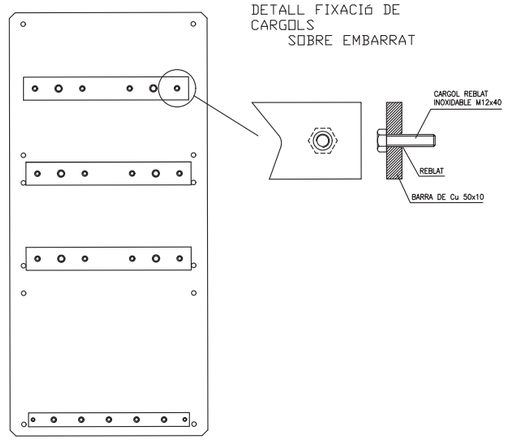

BAIXA TENSIÓ
2 TUBS FORMIGONATS

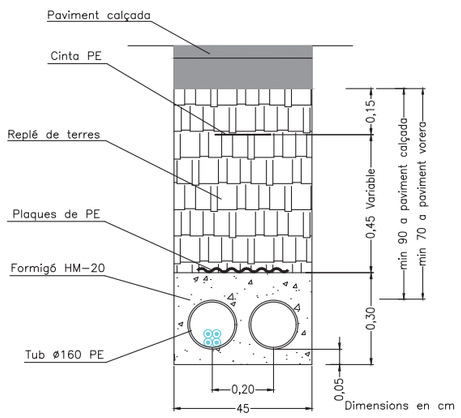

Dimensions en cm

BAIXA TENSIÓ
1 CIRCUIT EN VORERA

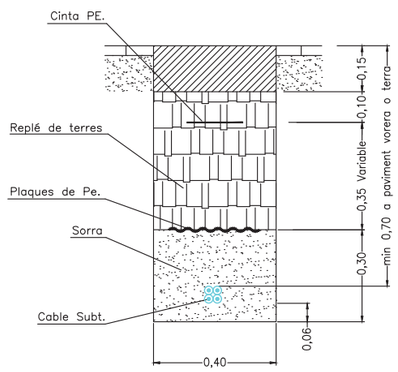

BAIXA TENSIÓ
2 CIRCUITS EN VORERA

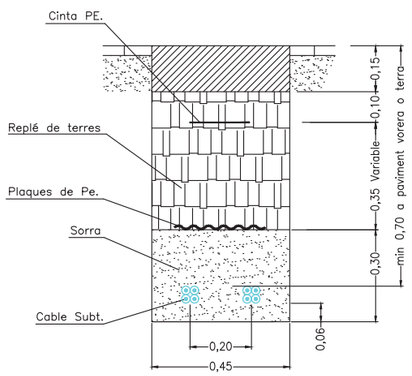

EMPALMAMENT DE LINIES ELÈCTRIQUES SUBTERRÀNIES FINS 1 kV

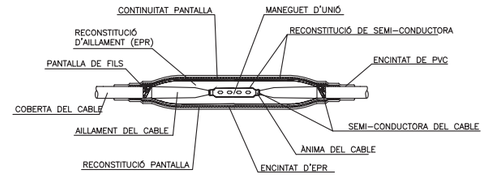

EMPALMAMENT UNIPOLAR

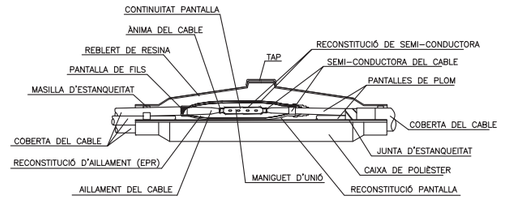

EMPALMAMENT MIXTE

\\ons.ons.local\F:\Compartit\Dopec\23027 Projecte Rambla dels Gorgs\Edicio\L109_250423_Projecte executiu v2\03d_Edicio\dwg\23027_F_Elec_BT.dwg data últim guardat: 17/04/2025 10:23:24 data d'impressió: 7/14/2025 8:39

PARC DE L'ALBA
CERDANYOLA DEL VALLÈS
BARCELONA / CATALUNYA

CONSORCI URBANÍSTIC DEL CENTRE DIRECCIONAL DE CERDANYOLA DEL VALLÈS

Ajuntament de Cerdanyola del Vallès

INCASÒL Institut Català del Sòl

Autors del Projecte:
Dopec Enginyeria i Arquitectura
NORBERT TORRES I PUGÈS
MARIA CAELLES LACASTA

PROJECTS Enginyeria & Arquitectura
JAUME FLETA ABADAL

Projecte:
PROJECTE D'URBANITZACIÓ E1: PASSEIG DELS GORGS AL PARC DE L'ALBA DE CERDANYOLA DEL VALLÈS.

VIST I PLAU:
EL CAP DE SERVEI DE TERRITORI DE L'AJUNTAMENT DE CERDANYOLA DEL VALLÈS

VIST I PLAU:
EL CAP DE LA UNITAT DE PLANEJAMENT DE L'INSTITUT CATALÀ DEL SÒL

Emplaçament:
CERDANYOLA DEL VALLÈS

Títol del Plànol:
SERVEIS AFECTATS. E DISTRIBUCIÓN
SOLUCIÓ LÍNIES BAIXA TENSIÓ
DETALLS CONSTRUCTIUS

Escala:	Data:	Nombre Plànol
DIN A1 SENSE ESCALA DIN A3 SENSE ESCALA 0 m	Juliol 2025	17F
	Nom. de fitxer: 17F.dwg	FULL 8 DE 8

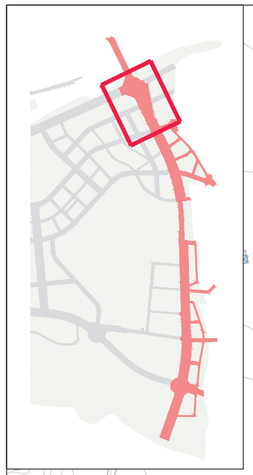

Solució núm. 002
TELEFÒNICA

Solució núm. 002
TELEFÒNICA

LLEGENDA DE SERVEIS AFECTATS

- Línia elèctrica aèria (alta tensió)
- Línia elèctrica subterrània (alta tensió)
- Línia elèctrica aèria (mitja tensió)
- Línia elèctrica subterrània (mitja tensió)
- Línia elèctrica aèria (baixa tensió)
- Línia elèctrica subterrània (baixa tensió)
- Línia telefònica aèria
- Cable telefònic enterrat (coaxial)
- Canalització telefònica subterrània
- Canalització telecomunicació (F.O.)
- Canalització telegràfica
- Canonada d'aigua potable
- Col.lector d'aigua residual
- Canalització de reg (tub, mina o sèquia)
- Canonada subterrània de gas
- Oleoducte
- Enllumenat públic subterrani
- Senyalització de trànsit

TM = Torre metàl.lica; pf = Pal de fusta; sf = Suport formigó.

CR = Càmara registre; Arqueta registre

RA = Registre aigua; RC = Registre col.lector

Fanal gran; Bàcul; Semàfor

Servei anul·lat; Element a retirar

NOTA: La reposició es representa amb el mateix grafisme més gruixut.

PARC DE L'ALBA
CERDANYOLA DEL VALLÈS
BARCELONA / CATALUNYA

CONSORCI URBANÍSTIC
DEL CENTRE DIRECCIONAL
DE CERDANYOLA DEL VALLÈS

Ajuntament de Cerdanyola del Vallès

INCASÒL

Autors del Projecte:
NORBERT TORRES I PUGÉS
MARIA CAELLES LACASTA

JAUME FLETA ABADAL

Projecte:
PROJECTE D'URBANITZACIÓ E1: PASSEIG DELS GORGS AL PARC DE L'ALBA DE CERDANYOLA DEL VALLÈS.

VIST I PLAU:
EL CAP DE SERVEI DE TERRITORI DE L'AJUNTAMENT DE CERDANYOLA DEL VALLÈS

VIST I PLAU:
EL CAP DE LA UNITAT DE PLANEJAMENT DE L'INSTITUT CATALÀ DEL SÒL

Emplaçament:
CERDANYOLA DEL VALLÈS

Títol del Plànol:
SERVEIS AFECTATS. TELEFÒNICA
PLANTA DE SOLUCIONS
SERVEI 002. VARIANT CANALITZACIÓ 8C PVC I CABLES

Escala:
DIN A1 1/500
DIN A3 1/1000

Data:
Juliol 2025

Nombre Plànol
17.G

Nom. de fitxer:
17.G.DWG

FULL 1 DE 14

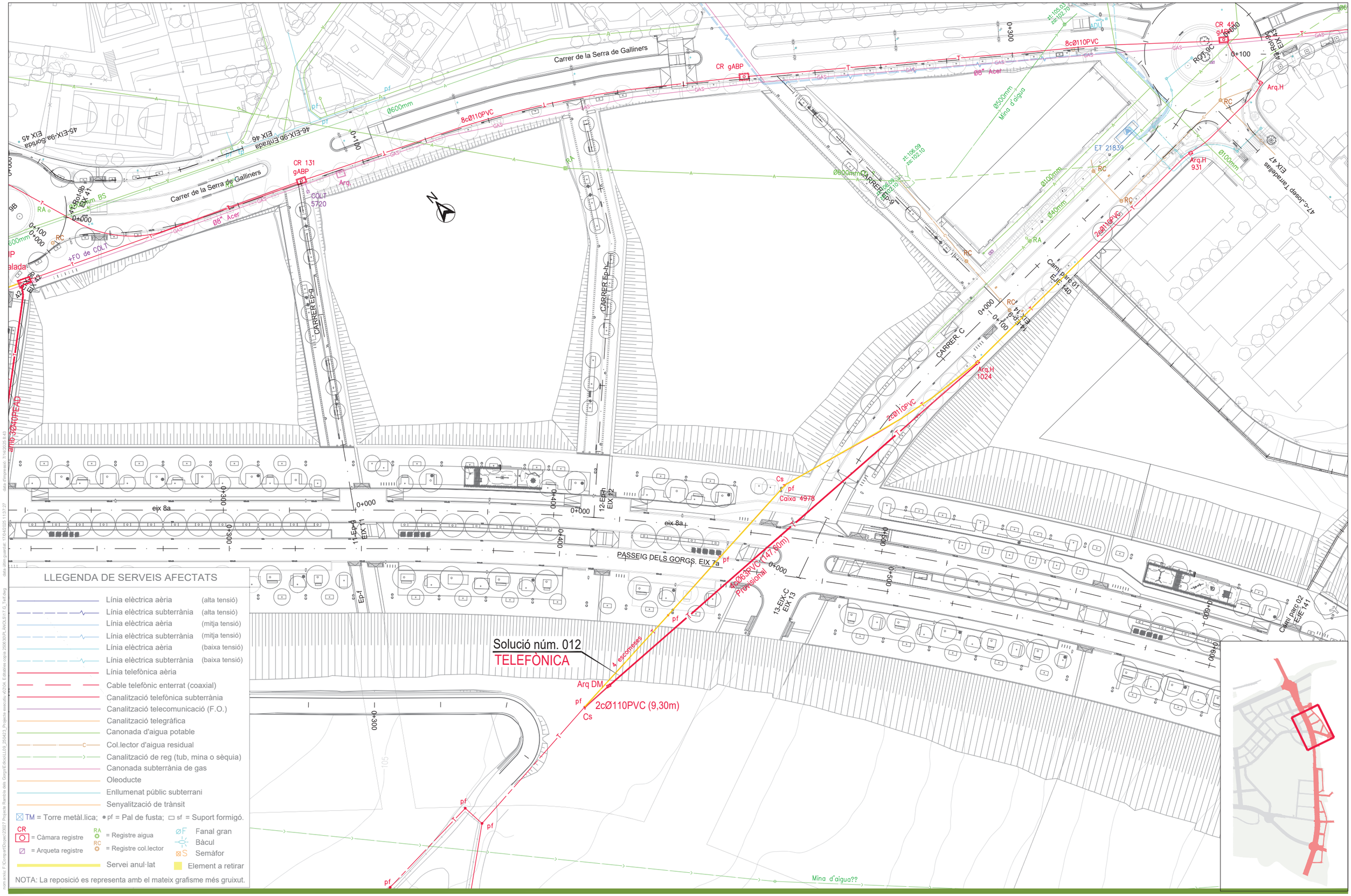

LLEGENDA DE SERVEIS AFECTATS

- Línia elèctrica aèria (alta tensió)
- Línia elèctrica subterrània (alta tensió)
- Línia elèctrica aèria (mitja tensió)
- Línia elèctrica subterrània (mitja tensió)
- Línia elèctrica aèria (baixa tensió)
- Línia elèctrica subterrània (baixa tensió)
- Línia telefònica aèria
- Cable telefònic enterrat (coaxial)
- Canalització telefònica subterrània
- Canalització telecomunicació (F.O.)
- Canalització telegràfica
- Canonada d'aigua potable
- Col.lector d'aigua residual
- Canalització de reg (tub, mina o sèquia)
- Canonada subterrània de gas
- Oleoducte
- Enllumenat públic subterrani
- Senyalització de trànsit

TM = Torre metàl.lica; pf = Pal de fusta; sf = Suport formigó.

CR = Càmara registre; = Arqueta registre; RA = Registre aigua; RC = Registre col.lector; Fanal gran; Bàcul; Semàfor

Servei anul·lat; Element a retirar

NOTA: La reposició es representa amb el mateix grafisme més gruixut.

PARC DE L'ALBA
CERDANYOLA DEL VALLÈS
BARCELONA / CATALUNYA

CONSORCI URBANÍSTIC DEL CENTRE DIRECCIONAL DE CERDANYOLA DEL VALLÈS

Ajuntament de Cerdanyola del Vallès

INCASÒL Institut Català del Sòl

Autors del Projecte:
Dopec
NORBERT TORRES I PUGÈS
MARIA CAELLES LACASTA

PROJECTS
JAUME FLETA ABADAL

Projecte:
PROJECTE D'URBANITZACIÓ E1: PASSEIG DELS GORGS AL PARC DE L'ALBA DE CERDANYOLA DEL VALLÈS.
VIST I PLAU: EL CAP DE SERVEI DE TERRITORI DE L'AJUNTAMENT DE CERDANYOLA DEL VALLÈS
VIST I PLAU: EL CAP DE LA UNITAT DE PLANEJAMENT DE L'INSTITUT CATALÀ DEL SÒL

Emplaçament:
CERDANYOLA DEL VALLÈS

Títol del Plànol:
SERVEIS AFECTATS. TELEFÒNICA
PLANTA DE SOLUCIONS
SERVEI 012. VARIANT PROVISIONAL 2C PVC I CABLES

Escala:
DIN A1 1/500
DIN A3 1/1000

Data: Juliol 2025

Nom. de fitxer: 17.G.DWG

Nombre Plànol: 17.G

FULL 2 DE 14

Carrer de la Serra de Galliners

CR gABP

8cØ110PVC

Ø600mm

CR 131 gABP

COLT 5720

Ø8" Acer

46-EIX-9b Entrada EIX 46

0+100

CARRER Ep-9

CARRER Ep-h

Ø500mm Mina d'aigua

CARRER Ep-9

ET 21839

Ø100mm

Ø440mm

2cØ110PVC

Arq.H Intercalada

Camí parc 01 EJE 140

Arq.H 931

Arq.H

RC

RA

CR 45 gABP

ROT 9C

47-Josep Tarradellas EIX 47

Solució núm. 012

TELEFÒNICA

CARRER C

Arq.H 1024

2cØ110PVC (87,20m)

4cØ63PVC (41,75m)

Arq DM

Cs

pf

Caixa 4978

2cØ110PVC (147,60m) Provisional

4cØ63PVC

4 escomeses

2cØ110PVC (9,30m)

4cØ63PVC (75,00m)

eix 8a

PASSEIG DELS GORGS. EIX 7a

12-EIX-B EIX 12

11-Ep-g EIX 11

13-EIX-C EIX 13

Ep-i

Camí parc 02 EJE 141

Mina d'aigua??

LLEGENDA DE SERVEIS AFECTATS

- Línia elèctrica aèria (alta tensió)
- Línia elèctrica subterrània (alta tensió)
- Línia elèctrica aèria (mitja tensió)
- Línia elèctrica subterrània (mitja tensió)
- Línia elèctrica aèria (baixa tensió)
- Línia elèctrica subterrània (baixa tensió)
- Línia telefònica aèria
- Cable telefònic enterrat (coaxial)
- Canalització telefònica subterrània
- Canalització telecomunicació (F.O.)
- Canalització telegràfica
- Canonada d'aigua potable
- Col.lector d'aigua residual
- Canalització de reg (tub, mina o sèquia)
- Canonada subterrània de gas
- Oleoducte
- Enllumenat públic subterrani
- Senyalització de trànsit

TM = Torre metàl.lica; pf = Pal de fusta; sf = Suport formigó.

CR = Càmara registre; = Arqueta registre

RA = Registre aigua; RC = Registre col.lector

Fanal gran; Bàcul; Semàfor

Servei anul·lat; Element a retirar

NOTA: La reposició es representa amb el mateix grafisme més gruixut.

PARC DE L'ALBA
CERDANYOLA DEL VALLÈS
BARCELONA / CATALUNYA

CONSORCI URBANÍSTIC DEL CENTRE DIRECCIONAL DE CERDANYOLA DEL VALLÈS

Ajuntament de Cerdanyola del Vallès

INCASÒL Institut Català del Sòl

Autors del Projecte:

Dopec Enginyeria i Arquitectura
NORBERT TORRES I PUGÉS
MARIA CAELLES LACASTA

PROJECTS Enginyeria & Management
JAUME FLETA ABADAL

Projecte:
PROJECTE D'URBANITZACIÓ E1: PASSEIG DELS GORGS AL PARC DE L'ALBA DE CERDANYOLA DEL VALLÈS.

VIST I PLAU: EL CAP DE SERVEI DE TERRITORI DE L'AJUNTAMENT DE CERDANYOLA DEL VALLÈS

VIST I PLAU: EL CAP DE LA UNITAT DE PLANEJAMENT DE L'INSTITUT CATALÀ DEL SÒL

Emplaçament:
CERDANYOLA DEL VALLÈS

Títol del Plànol:
SERVEIS AFECTATS. TELEFÒNICA
PLANTA DE SOLUCIONS
SERVEI 012. VARIANT DEFINITIVA, 2C PVC I CABLES

Escala:
DIN A1 1/500
DIN A3 1/1000
0 m

Data: Juliol 2025

Nombre Plànol: 17.G

Nom. de fitxer: 17.G.DWG

FULL 3 DE 14

nom.arxiu: F:\Compartit\Dopec\23027 Projecte Rambla dels Gorgs\Edicio\LL09_250423_Projecte executiu v0\204_Edicio\les copia 250630\R_ANOLS\17.G_Tel.dwg data d'impressió: 7/14/2025 8:34
data gliph paper/set: 17/04/2025 15:37:27

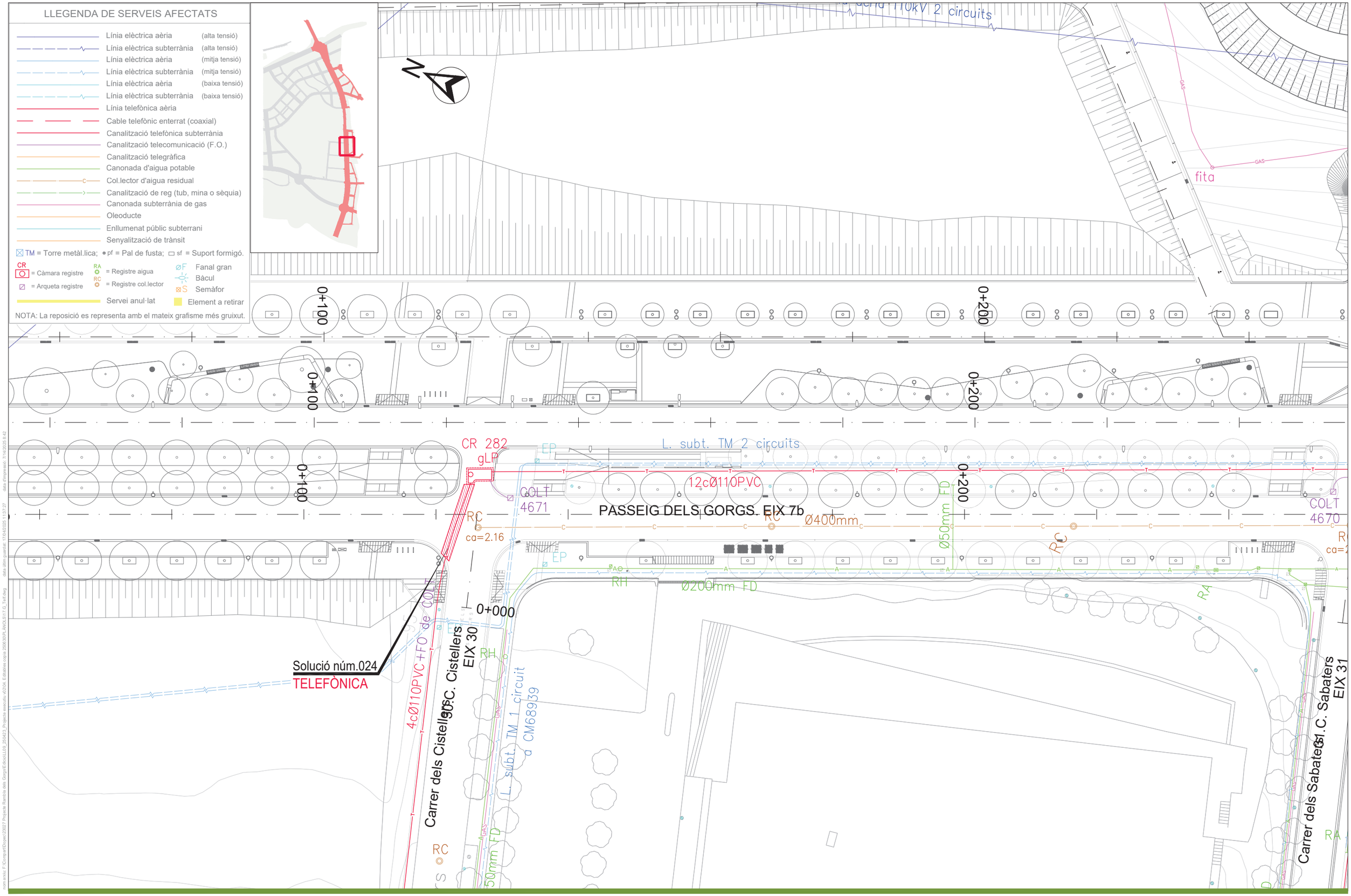

PARC DE L'ALBA
CERDANYOLA DEL VALLÈS
BARCELONA / CATALUNYA

CONSORCI URBANÍSTIC
DEL CENTRE DIRECCIONAL
DE CERDANYOLA DEL VALLÈS

Ajuntament de Cerdanyola del Vallès

INCASÒL Institut Català del Sòl

Autors del Projecte:
Dopec Enginyeria i Arquitectura
NORBERT TORRES I PUGÈS
MARIA CAELLES LACASTA

PROJECTS Enginyeria & Arquitectura
JAUME FLETA ABADAL

Projecte:
PROJECTE D'URBANITZACIÓ E1: PASSEIG DELS GORGS AL PARC DE L'ALBA DE CERDANYOLA DEL VALLÈS.
VIST I PLAU: EL CAP DE SERVEI DE TERRITORI DE L'AJUNTAMENT DE CERDANYOLA DEL VALLÈS
VIST I PLAU: EL CAP DE LA UNITAT DE PLANEJAMENT DE L'INSTITUT CATALÀ DEL SÒL

Emplaçament:
CERDANYOLA DEL VALLÈS

Títol del Plànol:
SERVEIS AFECTATS. TELEFÒNICA
PLANTA DE SOLUCIONS
SERVEI 024. VARIANT CANALITZACIÓ 4C PVC I CR 282

Escala:
DIN A1 1/250
DIN A3 1/500

Data: Juliol 2025

Nom. de fitxer: 17.G.DWG

Nombre Plànol: 17.G

FULL 4 DE 14

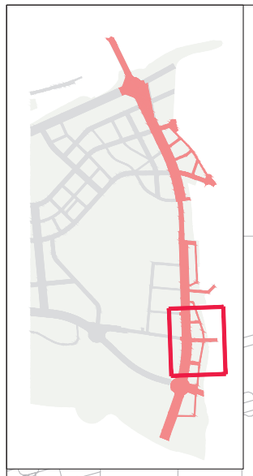

LLEGENDA DE SERVEIS AFECTATS

- Línia elèctrica aèria (alta tensió)
- Línia elèctrica subterrània (alta tensió)
- Línia elèctrica aèria (mitja tensió)
- Línia elèctrica subterrània (mitja tensió)
- Línia elèctrica aèria (baixa tensió)
- Línia elèctrica subterrània (baixa tensió)
- Línia telefònica aèria
- Cable telefònic enterrat (coaxial)
- Canalització telefònica subterrània
- Canalització telecomunicació (F.O.)
- Canalització telegràfica
- Canonada d'aigua potable
- Col.lector d'aigua residual
- Canalització de reg (tub, mina o sèquia)
- Canonada subterrània de gas
- Oleoducte
- Enllumenat públic subterrani
- Senyalització de trànsit

TM = Torre metàl.lica; pf = Pal de fusta; sf = Suport formigó.

CR = Càmara registre; = Arqueta registre

RA = Registre aigua; RC = Registre col.lector

Fanal gran; Bàcul; Semàfor

Servei anul·lat; Element a retirar

NOTA: La reposició es representa amb el mateix grafisme més gruixut.

dpa d'impressió: 7/14/2025 8:41
dpa últim pastel·let: 17/4/2025 1:13:27
com.xrefs: F:\Compart\Dovec\23027 Projecte Rambla dels Gorgs\Edicio\LO\0_250423_Projecte executiu v0.dwg, Editables copia 250630\P_ANOLS\17.G_Tel.dwg

PARC DE L'ALBA
CERDANYOLA DEL VALLÈS
BARCELONA / CATALUNYA

CONSORCI URBANÍSTIC DEL CENTRE DIRECCIONAL DE CERDANYOLA DEL VALLÈS

Ajuntament de Cerdanyola del Vallès

INCASÒL Institut Català del Sòl

Autors del Projecte:

Dopec Enginyeria i Arquitectura
NORBERT TORRES I PUGÈS
MARIA CAELLES LACASTA

PROJECTS Enginyeria & Management
JAUME FLETA ABADAL

Projecte:
PROJECTE D'URBANITZACIÓ E1: PASSEIG DELS GORGS AL PARC DE L'ALBA DE CERDANYOLA DEL VALLÈS.

VIST I PLAU: EL CAP DE SERVEI DE TERRITORI DE L'AJUNTAMENT DE CERDANYOLA DEL VALLÈS

VIST I PLAU: EL CAP DE LA UNITAT DE PLANEJAMENT DE L'INSTITUT CATALÀ DEL SÒL

Emplaçament:
CERDANYOLA DEL VALLÈS

Títol del Plànol:
SERVEIS AFECTATS. TELEFÒNICA
PLANTA DE SOLUCIONS
SERVEI 040. VARIANT CANALITZACIÓ 6C PVC I CABLES

Escala:
DIN A1 1/500
DIN A3 1/1000
0 m

Data: Juliol 2025

Nombre Plànol: 17.G

Nom. de fitxer: 17.G.DWG

FULL 5 DE 14

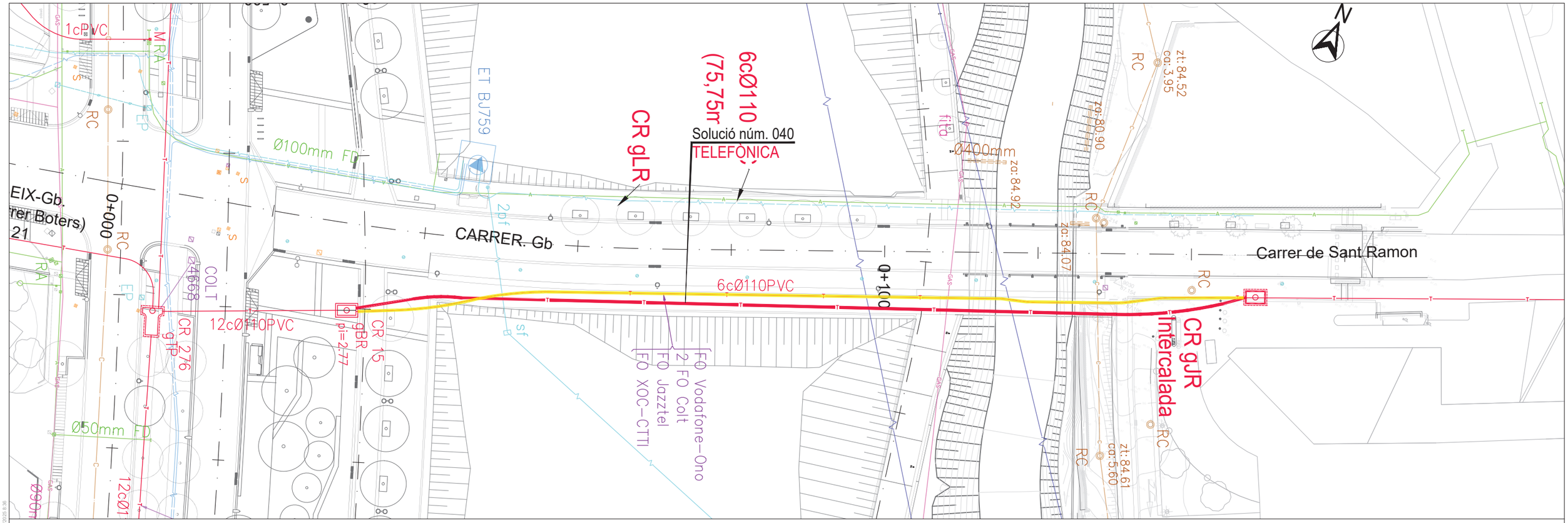

Solució 040: Variant Canalització 6c Ø 110mm PVC

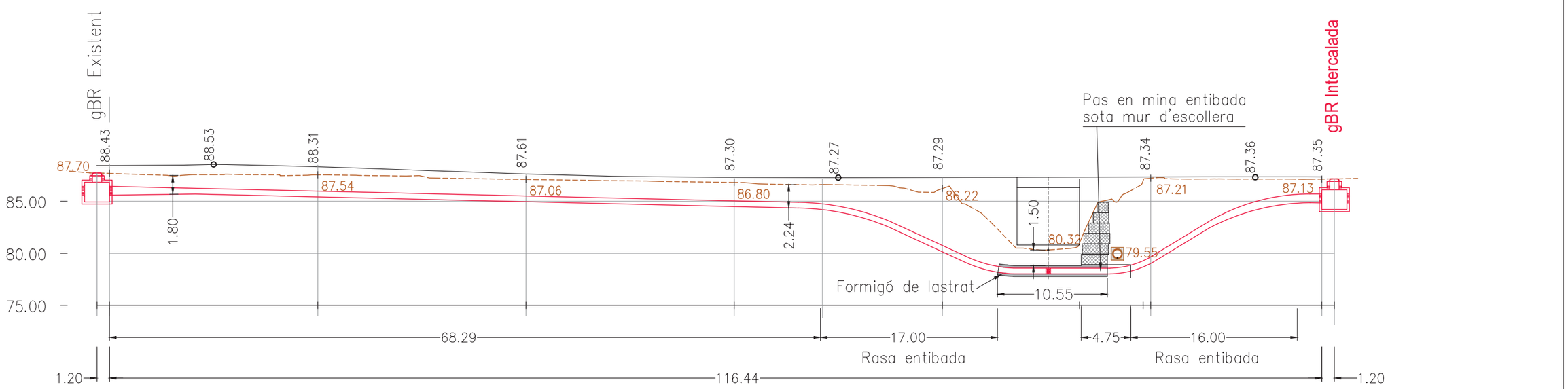

PARC DE L'ALBA
CERDANYOLA DEL VALLÈS
BARCELONA / CATALUNYA

CONSORCI URBANÍSTIC
DEL CENTRE DIRECCIONAL
DE CERDANYOLA DEL VALLÈS

Ajuntament de Cerdanyola del Vallès

INCASÒL Institut Català del Sòl

Autors del Projecte:
Dopec Enginyeria i Arquitectura
NORBERT TORRES I PUGÈS
MARIA CAELLES LACASTA

PROJECTS Enginyeria & Arquitectura
JAUME FLETA ABADAL

Projecte:
PROJECTE D'URBANITZACIÓ E1: PASSEIG DELS GORGS AL PARC DE L'ALBA DE CERDANYOLA DEL VALLÈS.

VIST I PLAU:
EL CAP DE SERVEI DE TERRITORI DE L'AJUNTAMENT DE CERDANYOLA DEL VALLÈS

VIST I PLAU:
EL CAP DE LA UNITAT DE PLANEJAMENT DE L'INSTITUT CATALÀ DEL SÒL

Emplaçament:
CERDANYOLA DEL VALLÈS

Títol del Plànol:
SERVEIS AFECTATS. TELEFÒNICA
SOLUCIONS, PLANTA I PERFIL LONG.
SERVEI 040. DETALL I PERFIL CANALITZ. 6C PVC

Escala:
DIN A1 1/250
DIN A3 1/500
0 m

Data: Juliol 2025

Nombre Plànol: 17.G

Nom. de fitxer: 17.G.DWG

FULL 6 DE 14

com.arxiu F:\Compartit\Dopec\23027 Projecte Rambla dels Gorgs\Edicio\L09_250423_Projecte execució v2\20A Edicable copia 2606\90R ÀNOL\S17-G_Telf.dwg data últim guardat: 17/04/2025 11:37:27 data d'impressió:

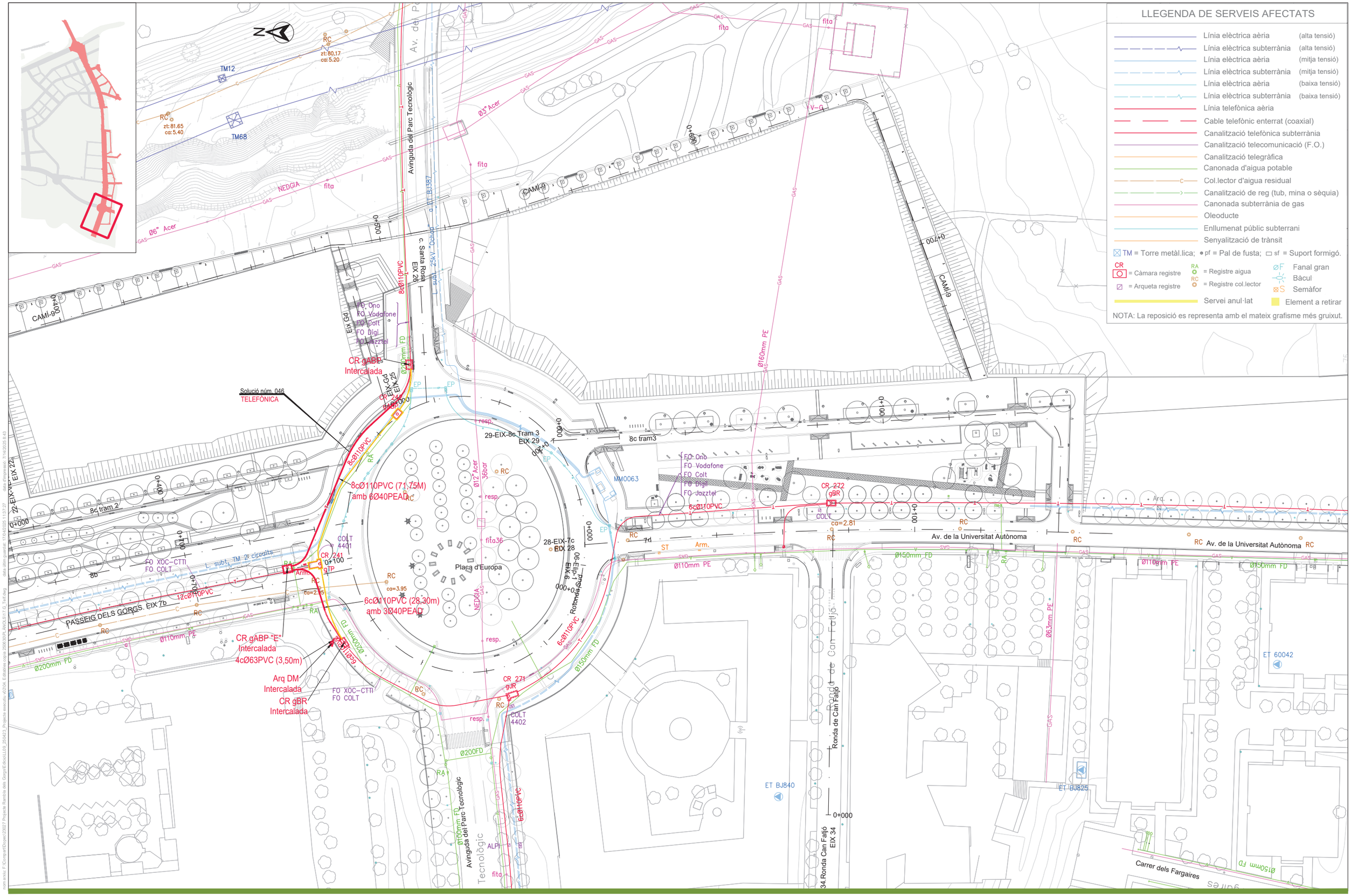

PARC DE L'ALBA
CERDANYOLA DEL VALLÈS
BARCELONA / CATALUNYA

CONSORCI URBANÍSTIC DEL CENTRE DIRECCIONAL DE CERDANYOLA DEL VALLÈS

Ajuntament de Cerdanyola del Vallès

INCASÒL Institut Català del Sòl

Autors del Projecte:
Dopec Enginyeria i Arquitectura
NORBERT TORRES I PUGÈS
MARIA CAELLES LACASTA

PROJECTS Enginyeria & Arquitectura
JAUME FLETA ABADAL

Projecte:
PROJECTE D'URBANITZACIÓ E1: PASSEIG DELS GORGS AL PARC DE L'ALBA DE CERDANYOLA DEL VALLÈS.

VIST I PLAU:
EL CAP DE SERVEI DE TERRITORI DE L'AJUNTAMENT DE CERDANYOLA DEL VALLÈS

VIST I PLAU:
EL CAP DE LA UNITAT DE PLANEJAMENT DE L'INSTITUT CATALÀ DEL SÒL

Emplaçament:
CERDANYOLA DEL VALLÈS

Títol del Plànol:
SERVEIS AFECTATS. TELEFÒNICA
PLANTA DE SOLUCIONS
SERVEI 046. VARIANT CANALITZACIÓ 8C PVC I CABLES

Escala:
DIN A1 1/500
DIN A3 1/1000

Data:
Juliol 2025

Nombre Plànol
17.G

Nom. de fitxer:
17.G.DWG

FULL 7 DE 14

com arxiu F:\Compet\Dopec\23027 Projecte Rambla dels Gorgs\Edicio\LL09_250423_Projecte execució\00\00_Edifalba.prog 29/06/XR AND(L5)17.G_Tall.dwg data últim guardat: 17/04/2025 13:27:27

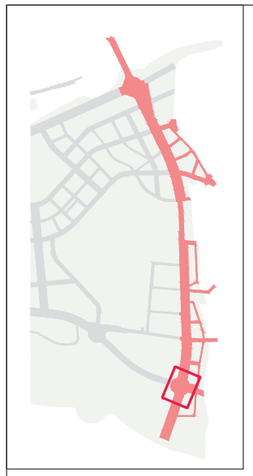

N

Solució núm. 046
TELEFÒNICA

FO Ono
FO Vodafone
FO Colt
FO Digi
FO Jazztel
FD
Eix Gd
Ø200mm
CR 241
gTP
EIX-Gd
EIX 25
0+000
EP
EP
resp.
29-EIX-8c Tram 3
EIX 29
0+200
0+000
8c tram3
Ø160mm PE
GAS
8cØ110PVC
RA
Ø12" Acer
36bar
RC
resp.
RC
fita36
Placa d'Europa
28-EIX-7c
EIX 28
0+000
06-Elip-1
EIX 6
Rotonda Sud
0+000
MM0063
FO Ono
FO Vodafone
FO Colt
FO Digi
FO Jazztel
6cØ110PVC
0+400
0+400
0+100
COLT
4401
CR 241
gTP
0+100
FO XOC-CTTI
FO COLT
L. subt. TM 20 circuits
RA
Arm.
RC
ca=3.95
RC
ca=2.95
12cØ110PVC
EIX 7b
RC
RA
Ø110mm PE
GAS
SVD
6cØ110PVC
Ø200mm FD
FO XOC-CTTI
FO COLT
RC
resp.
NEDGIA
GAS
resp.
6cØ110PVC
Ø150mm FD
CR 271
gJR
RC
COLT
4402
EP
RC
7d
ST
Arm.
SVD
Ø110mm PE
GAS

LLEGENDA DE SERVEIS AFECTATS

- Línia elèctrica aèria (alta tensió)
- Línia elèctrica subterrània (alta tensió)
- Línia elèctrica aèria (mitja tensió)
- Línia elèctrica subterrània (mitja tensió)
- Línia elèctrica aèria (baixa tensió)
- Línia elèctrica subterrània (baixa tensió)
- Línia telefònica aèria
- Cable telefònic enterrat (coaxial)
- Canalització telefònica subterrània
- Canalització telecomunicació (F.O.)
- Canalització telegràfica
- Canonada d'aigua potable
- Col.lector d'aigua residual
- Canalització de reg (tub, mina o sèquia)
- Canonada subterrània de gas
- Oleoducte
- Enllumenat públic subterrani
- Senyalització de trànsit

TM = Torre metàl.lica; pf = Pal de fusta; sf = Suport formigó.
CR = Càmara registre
= Arqueta registre
RA = Registre aigua
RC = Registre col.lector
ØF Fanal gran
Bàcul
S Semàfor
Servei anul·lat
Element a retirar

NOTA: La reposició es representa amb el mateix grafisme més gruixut.

nom arxiu: F:\Comun\Dopec\23022 Projecte Rambla dels Gorgs\Edicio\L09_25\A3_Projecte execució\d0204_Edicte\tex com\ 2606309_ANOL5317 G_Tef.dwg data d'impressió: 17/4/2025 8:38
data últim cpartial: 17/4/2025 11:37:27

PARC DE L'ALBA
CERDANYOLA DEL VALLÈS
BARCELONA / CATALUNYA

CONSORCI URBANÍSTIC
DEL CENTRE DIRECCIONAL
DE CERDANYOLA DEL VALLÈS

Ajuntament de Cerdanyola del Vallès

INCASÒL Institut Català del Sòl

Autors del Projecte:
Dopec Enginyeria i Arquitectura
NORBERT TORRES I PUGÈS
MARIA CAELLES LACASTA

PROJECTS Formació en Enginyeria
JAUME FLETA ABADAL

Projecte:
PROJECTE D'URBANITZACIÓ E1: PASSEIG DELS GORGS AL PARC DE L'ALBA DE CERDANYOLA DEL VALLÈS.

VIST I PLAU:
EL CAP DE SERVEI DE TERRITORI DE L'AJUNTAMENT DE CERDANYOLA DEL VALLÈS

VIST I PLAU:
EL CAP DE LA UNITAT DE PLANEJAMENT DE L'INSTITUT CATALÀ DEL SÒL

Emplaçament:
CERDANYOLA DEL VALLÈS

Títol del Plànol:
SERVEIS AFECTATS. TELEFÒNICA
PLANTA DE SOLUCIONS
SERVEI 046. DETALL CANALITZACIÓ 8C PVC I CAMBRES

Escala:
DIN A1 1/250
DIN A3 1/500
0 m

Data:
Juliol 2025

Nombre Plànol
17.G

Nom. de fitxer:
17.G.DWG

FULL 8 DE 14

SUPORTS DE FORMIGÓ

PROFUNDITATS DE EMPOTRAMENT Y DIMENSIONS
DE LA CIMENTACIÓ DELS SUPORTS.(cm)

Tipus	Esforç nominal (Kp)		Alçada (m) 8 a	8 b	8 t	9 a	9 b	9 t	10 a	10 b	10 t	12 a	12 b	12 t
TA	100	Sense Basament (*)	–	–	150	–	–	160	–	–	–	–	–	–
		Amb Basament(**)	70	70	130	70	70	130	–	–	–	–	–	–
	160	Sense Basament (*)	–	–	150	–	–	160	–	–	–	–	–	–
		Amb Basament(**)	70	70	130	70	70	130	–	–	–	–	–	–
TB	250		80	70	130	80	70	140	80	70	150	80	70	170
	400		80	70	130	80	70	140	80	70	150	80	70	170
	630		90	80	140	90	80	150	90	80	150	80	70	170
	800		100	90	140	100	90	150	100	90	160	100	90	170
TC	1000		100	100	150	100	100	160	100	100	170	100	100	170
	1250		100	100	160	100	100	170	100	100	170	100	100	190
	1600		110	110	170	110	110	180	110	110	180	110	110	190

** En suports de alineació. Es compactaran simplement el replé de terres.*
*** En suports de cap o angle.*
t= Profunditat de empotrament

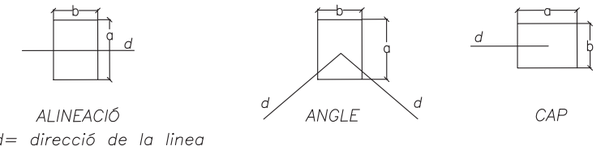

CLOTS PER A SUPORTS
EN TERRENY PLA

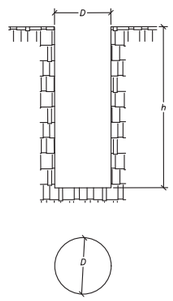

CLOTS PER A SUPORTS
EN TERRENY AMB DESNIVELL

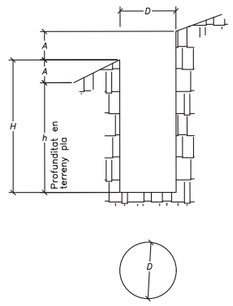

H= h + A

PER A PALS ANGUL:
PROFUNDITAT CLOT = h+20cm

ENCAST PER PAL DE FUSTA								
ALÇADA PAL	PROFUNDITAT CLOT (h) cm		DIAMETRE CLOT (D) cm					
	TERRENY FERM	ROCA	TIPU DE PAL A	B	C	D	E	H
6	120	90	–	–	–	–	–	26
7	120	90	–	–	–	–	30	27
8	150	90	39	37	35	34	31	28
9	160	100	40	38	36	35	32	29
10	170	120	41	39	37	36	33	–
11	170	120	42	40	38	37	34	–
12	180	120	43	41	39	38	35	–
13	180	120	44	42	40	39	–	–
14	200	140	45	43	41	39	–	–
15	210	140	47	44	42	40	–	–
16	210	140	48	45	43	41	–	–
17	230	150	49	–	–	–	–	–
18	250	150	50	–	–	–	–	–

INSTALACIO DELS CILINDRES, TIRANTS I CABLES DE RIOSTRES

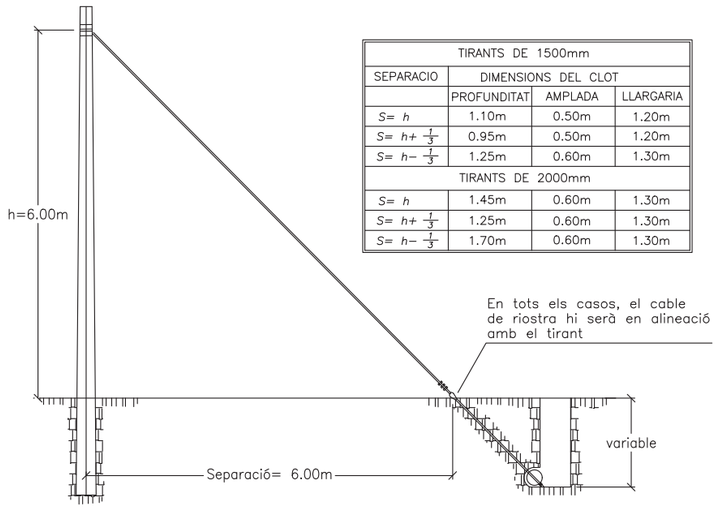

TIRANTS DE 1500mm			
SEPARACIO	DIMENSIONS DEL CLOT		
	PROFUNDITAT	AMPLADA	LLARGARIA
S= h	1.10m	0.50m	1.20m
S= h+ 1/3	0.95m	0.50m	1.20m
S= h− 1/3	1.25m	0.60m	1.30m
TIRANTS DE 2000mm			
S= h	1.45m	0.60m	1.30m
S= h+ 1/3	1.25m	0.60m	1.30m
S= h− 1/3	1.70m	0.60m	1.30m

SORTIDA DE DOS CONDUCTES A PAL O FAÇANA

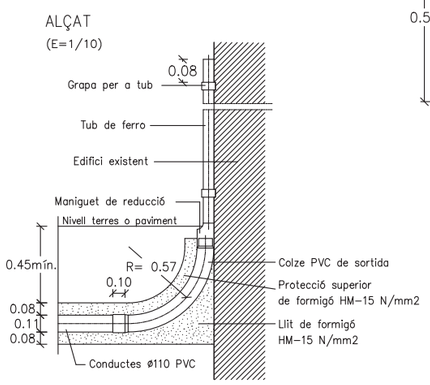

SECCIÓ DE CANALITZACIÓ
2C. Ø110 mm PVC

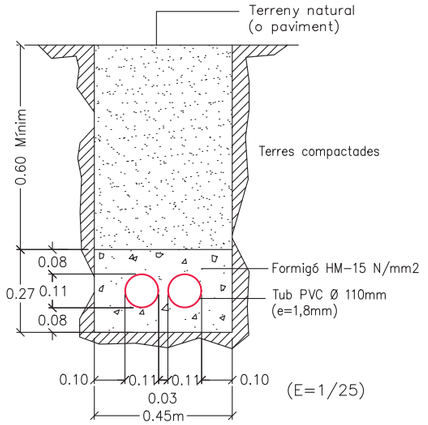

SECCIÓ DE CANALITZACIÓ
4C. PVC Ø110mm

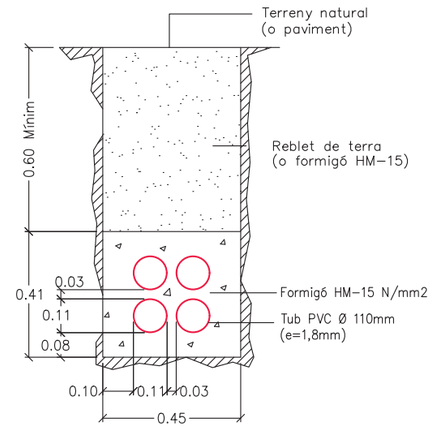

SECCIÓ CANALITZACIÓ
6C. PVC Ø110mm

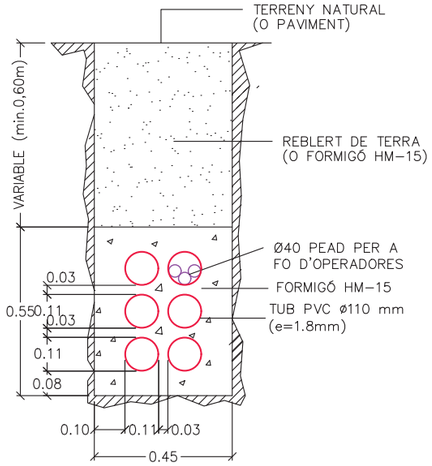

SECCIÓ CANALITZACIÓ
8C. PVC Ø110mm

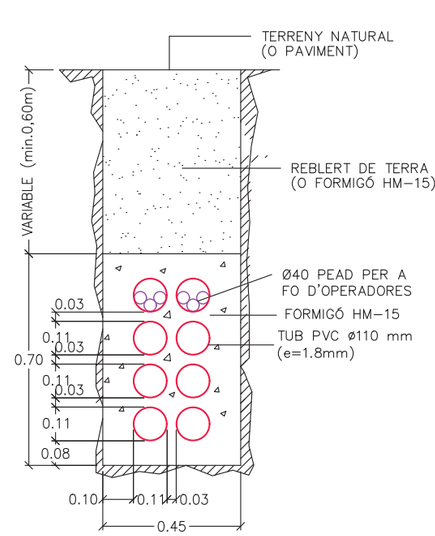

num.exku: F:\Compartit\Dopec\23027 Projecte Rambla dels Corgs\Edicio\LL09_250423_Projecte executiu v0\004. Edicio\dwg copia 250630\R_ANOLS\17.G_Tot.dwg data d'impressió: 7/14/2025 8:40
data d'impressió: 7/14/2025 11:37:27

PARC DE L'ALBA
CERDANYOLA DEL VALLÈS
BARCELONA / CATALUNYA

CONSORCI URBANÍSTIC
DEL CENTRE DIRECCIONAL
DE CERDANYOLA DEL VALLÈS

Ajuntament de Cerdanyola del Vallès

INCASÒL Institut Català del Sòl

Autors del Projecte:
Dopec Enginyeria i Arquitectura
NORBERT TORRES I PUGÉS
MARIA CAELLES LACASTA
PROJECTS Enginyeria & Management
JAUME FLETA ABADAL

Projecte:
PROJECTE D'URBANITZACIÓ E1: PASSEIG DELS GORGS AL PARC DE L'ALBA DE CERDANYOLA DEL VALLÈS.

VIST I PLAU:
EL CAP DE SERVEI DE TERRITORI DE L'AJUNTAMENT DE CERDANYOLA DEL VALLÈS

VIST I PLAU:
EL CAP DE LA UNITAT DE PLANEJAMENT DE L'INSTITUT CATALÀ DEL SÒL

Emplaçament:
CERDANYOLA DEL VALLÈS

Títol del Plànol:
SERVEIS AFECTATS. TELEFÒNICA SOLUCIONS
DETALLS DE CANALITZACIONS I REGISTRES

Escala:
DIN A1 IINDICADES
DIN A3 INDICADES
0 m

Data:
Juliol 2025

Nombre Plànol
17.G

Nom. de fitxer:
17.G.DWG

FULL 9 DE 14

PLANTA

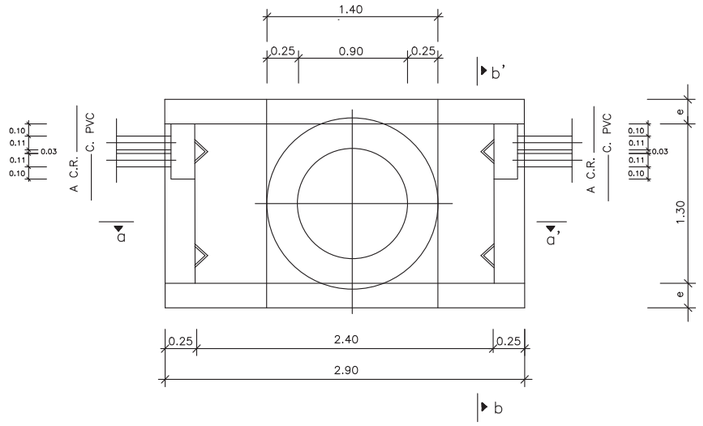

DESENVOLUPAMENT

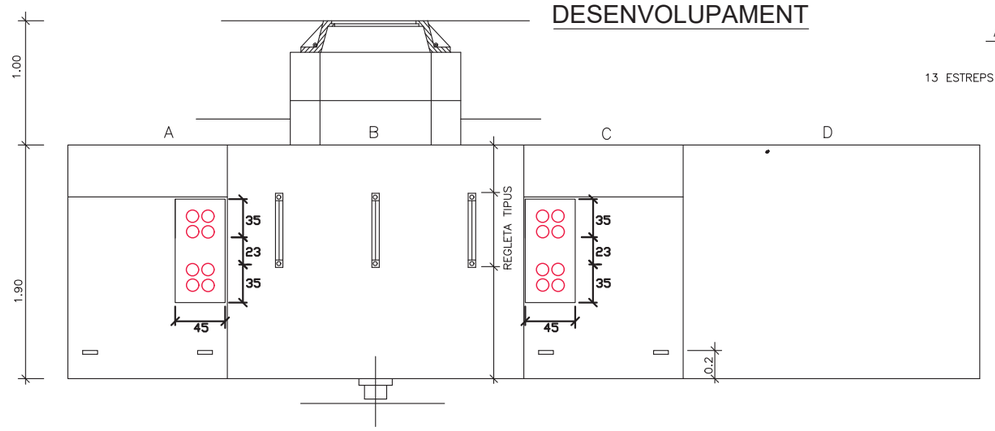

SUPORT DE BÚSTIA

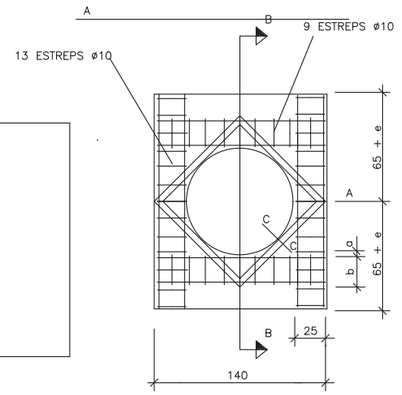

ARMAT DIAGONAL (barres ø10)

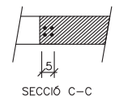

SECCIÓ C–C

NOTES:
- –LES COTES SÓN A L'EIX DE BARRES.
- –COTES EN CM.
- –RECUBRIMENT MÍNIM DE BARRES 3 CM.
- –e–GRUIX DE PARET.
- –PER a =3,5 ; b=18
- –PER a =3,8 ; b=17.4

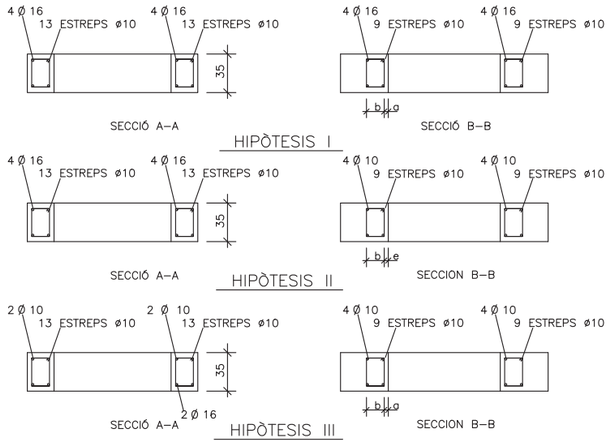

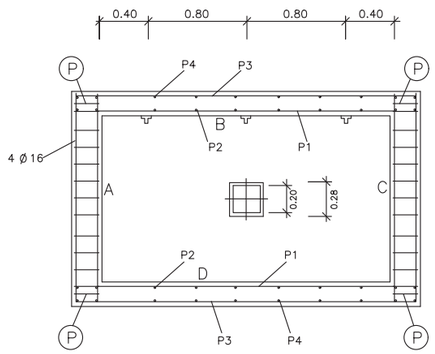

SECCIÓ c-c'

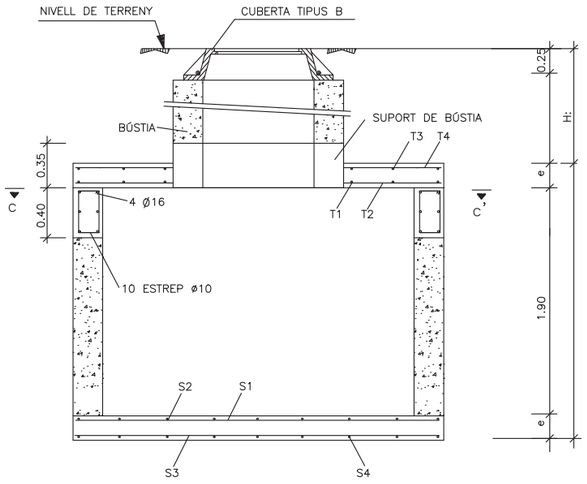

SECCIÓ a-a'

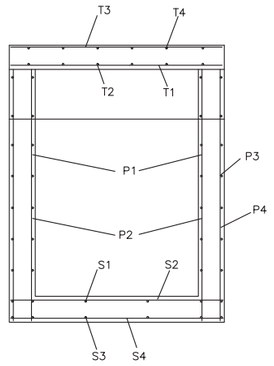

SECCIÓ b-b'

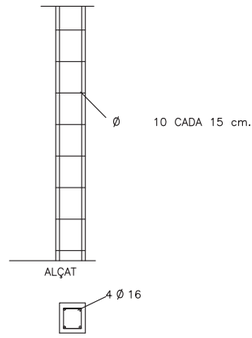

DETALL PILAR EMBUTIT

DISTRIBUCIÓ D'ARMADURES EN SOLERA

Altura interior de càmara	Altura de terreny sobre sostre	Gruix	HIPÒTESI I i II								HIPÒTESI III							
			NORMAL				ARGILÓS–SATURAT				NORMAL				ARGILÓS–SATURAT			
h (m)	H (m)	e (cm)	S_1 Ø t	S_2 Ø t	S_3 Ø t	S_4 Ø t	e(cm)	S_1 Ø t	S_2 Ø t	S_3 Ø t	S_4 Ø t	e(cm)	S_1 Ø t	S_2 Ø t	S_3 Ø t	S_4 Ø t	e(cm)	S_1 Ø t	S_2 Ø t	S_3 Ø t	S_4 Ø t
2.20	≤1	20	10 30	10 15	10 27	10 18	20	10 30	10 15	10 27	10 17	20	10 30	10 23	10 30	10 26	20	10 30	10 22	10 30	10 25
	1.50	20	10 30	10 13	10 24	10 15	20	10 30	10 13	10 23	10 15	20	10 30	10 19	10 30	10 21	20	10 30	10 18	10 30	10 20
	3	20	10 30	16 24	10 17	10 11	20	10 28	16 23	10 16	10 10	20	10 30	10 12	10 22	10 14	20	10 30	10 11	10 20	10 13

DISTRIBUCIÓ D'ARMADURES EN SOSTRE

Altura de terreny sobre sostre	Gruix	HIPÒTESI I								HIPÒTESI II								HIPÒTESI III							
		NORMAL				ARGILÓS–SATURAT				NORMAL				ARGILÓS–SATURAT				NORMAL				ARGILÓS–SATURAT			
H (m)	e (cm)	T_1 Ø t	T_2 Ø t	T_3 Ø t	T_4 Ø t	T_1 Ø t	T_2 Ø t	T_3 Ø t	T_4 Ø t	T_1 Ø t	T_2 Ø t	T_3 Ø t	T_4 Ø t	T_1 Ø t	T_2 Ø t	T_3 Ø t	T_4 Ø t	T_1 Ø t	T_2 Ø t	T_3 Ø t	T_4 Ø t	T_1 Ø t	T_2 Ø t	T_3 Ø t	T_4 Ø t
0.40	20	10 18	10 30	10 30	10 30	10 18	10 30	10 30	10 30	10 25	10 30	10 30	10 30	10 25	10 30	10 30	10 30	10 30	10 30	10 30	10 30	10 30	10 30	10 30	10 30
0.80	20	10 29	10 30	10 30	10 30	10 29	10 30	10 30	10 30	10 29	10 30	10 30	10 30	10 29	10 30	10 30	10 30	10 29	10 30	10 30	10 30	10 30	10 30	10 30	10 30
1.50	20	10 29	10 30	10 30	10 30	10 29	10 30	10 30	10 30	10 29	10 30	10 30	10 30	10 29	10 30	10 30	10 30	10 29	10 30	10 30	10 30	10 30	10 30	10 30	10 30
3.00	20	10 24	10 30	10 30	10 30	10 23	10 30	10 30	10 30	10 24	10 30	10 30	10 30	10 24	10 30	10 30	10 30	10 30	10 30	10 30	10 30	10 30	10 30	10 30	10 30

DISTRIBUCIÓ D'ARMADURES EN PARETS

Altura interior de càmara	Altura de terreny sobre sostre	Gruix	HIPÒTESIS I									HIPÒTESIS II									HIPÒTESIS III								
			NORMAL					ARGILÓS–SATURAT					NORMAL					ARGILÓS–SATURAT					NORMAL					ARGILÓS–SATURAT				
h (m)	H (m)	e (cm)	P_1 Ø t	P_2 Ø t	P_3 Ø t	P_4 Ø t	e(cm)	P_1 Ø t	P_2 Ø t	P_3 Ø t	P_4 Ø t	e(cm)	P_1 Ø t	P_2 Ø t	P_3 Ø t	P_4 Ø t	e(cm)	P_1 Ø t	P_2 Ø t	P_3 Ø t	P_4 Ø t	e(cm)	P_1 Ø t	P_2 Ø t	P_3 Ø t	P_4 Ø t	e(cm)	P_1 Ø t	P_2 Ø t	P_3 Ø t	P_4 Ø t
1.90	0.40	20	16 17	10 22	10 12	10 10	20	16 14	10 18	10 10	10 16	20	16 17	10 22	10 12	10 10	20	16 15	10 18	10 10	10 16	20	10 14	10 30	10 22	10 18	20	10 12	10 29	10 18	10 15
	0.80	20	16 17	10 21	10 12	10 10	20	16 14	10 17	10 10	10 16	20	16 17	10 21	10 12	10 10	20	16 14	10 17	10 10	10 16	20	10 13	10 30	10 21	10 17	20	16 25	10 24	10 15	10 12
	1.50	20	16 15	10 19	10 11	16 24	20	16 13	10 15	16 23	16 19	20	16 15	10 19	10 11	16 24	20	16 13	10 15	16 23	16 19	20	10 10	26 10	16 10	13	20	16 17	10 19	10 11	16 24
	3.00	20	16 12	10 15	16 23	16 19	25	16 12	10 15	16 22	16 19	20	16 12	10 15	16 23	16 19	25	16 12	10 15	16 22	16 19	20	16 15	10 17	10 10	16 21	25	16 15	10 17	10 10	16 22

DETALL DE CÀMARA DE REGISTRE
Tipus GBR

HIPÒTESIS DE SOBRECÀRREGUES						
HIPÒTESIS 1 TREN DE CÀRREGUES N 4 DEL MOPU						
TIPUS DE TERRENY NORMAL			γ= 2 T/m3		P= 30 grad.	
G ADM EN TERRENY DE CIMENTACIÓ HAURÀ DE SER ≥ 0,722 Kp/cm2						
QUADRE DE CARACTERÍSTIQUES CODI TÈCNIC ESTRUCTURAL 2021						
ELEMENT	LOCALIZACIÓ	ESPECIFICACIÓ DEL ELEM. Art. 17, 33 i 34 del CTE	NIVELL DE CONTROL Art. 56 a 59 DEL CTE	COEFICIENT PONDERACIÓ		
				γc	γs	γf
FORMIGÓ	IGUAL TOTA L'OBRA	HM–25	REDUIT	1,7		
ACER D'ARMADURES	IGUAL TOTA L'OBRA	AEH –400N	NO SISTEMÀTIC		1,15	
EXECUCIÓ	IGUAL TOTA L'OBRA		REDUIT(dan. mínim.)			1,7
ESPECIFICACIONS PER MATERIALS I FORMIGONS						
TIPUS DE FORMIGÓ	TAMANY MÀXIM DE L'ÀRID EN m/m	CIMENT	CONSISTÈNCIA	RESISTÈNCIA CARACTERÍSTICA ESPECIFICADA fck en Kp/cm 2		RECUBRIMENT ARMADURES
		DESIGNACIÓ	SEIENT COND. DE ABRANS UNE 7103	als 7 dies	als 28 dies	
TOTA L'OBRA	20	P 350	3 a 5	105	150	3 cm.

nom arxiu: F:\Comun\Dopec\23027 Projecte Rambla dels Gorgs\Edicio\L09_250423_Projecte executiu v2024_Edicables copia 3506305R_ANOLS17.G_Tot.dwg data últim guardat: 17/04/2025 11:37:27

PARC DE L'ALBA
CERDANYOLA DEL VALLÈS
BARCELONA / CATALUNYA

CONSORCI URBANÍSTIC DEL CENTRE DIRECCIONAL DE CERDANYOLA DEL VALLÈS

Ajuntament de Cerdanyola del Vallès

INCASÒL Institut Català del Sòl

Autors del Projecte:
NORBERT TORRES I PUGÈS
MARIA CAELLES LACASTA
JAUME FLETA ABADAL

Projecte:
PROJECTE D'URBANITZACIÓ E1: PASSEIG DELS GORGS AL PARC DE L'ALBA DE CERDANYOLA DEL VALLÈS.

VIST I PLAU: EL CAP DE SERVEI DE TERRITORI DE L'AJUNTAMENT DE CERDANYOLA DEL VALLÈS

VIST I PLAU: EL CAP DE LA UNITAT DE PLANEJAMENT DE L'INSTITUT CATALÀ DEL SÒL

Emplaçament:
CERDANYOLA DEL VALLÈS

Títol del Plànol:
SERVEIS AFECTATS. TELEFÒNICA SOLUCIONS
DETALLS DE CAMBRA DEI REGISTRE GBR

Escala:
DIN A1 INDICADES
DIN A3 INDICADES
0 m

Data: Juliol 2025

Nombre Plànol: 17.G

Nom. de fitxer: 17.G.DWG

FULL 10 DE 14

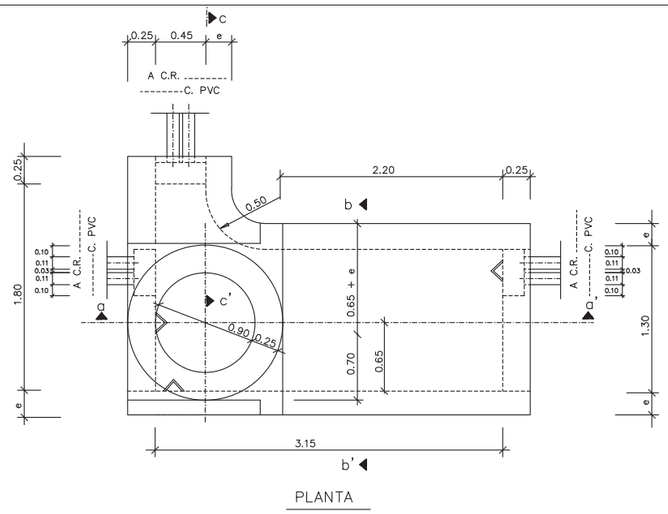

PLANTA

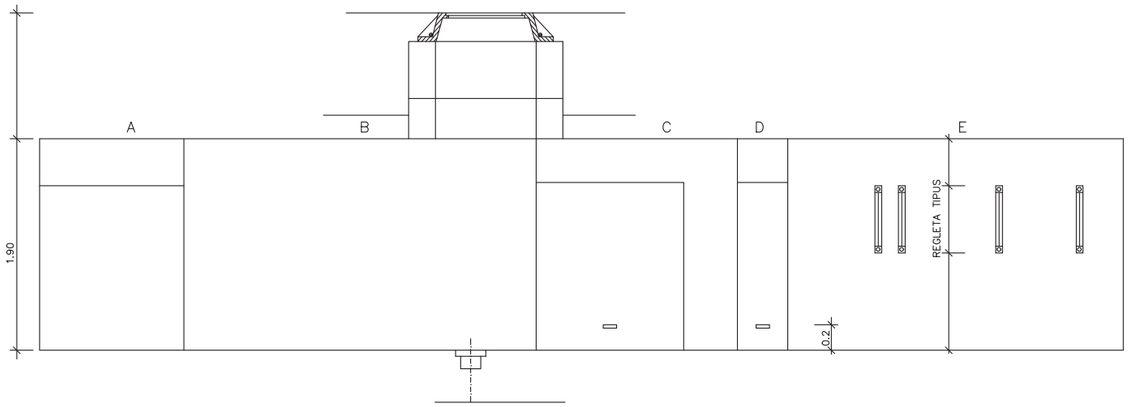

DESENVOLUPAMENT

SOPORT DE BUSTIA

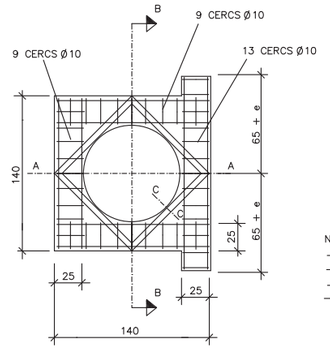

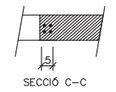

ARMAT DIAGONAL (barres 10)

SECCIÓ C–C

NOTES:
- –LES COTES SON A EIX DE BARRES.
- –COTAS EN CM.
- –RECUBRIMENT MINIM DE BARRES 3 CM.
- –e– GRUIX DE PARET.

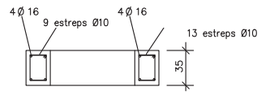

SECCION A–A

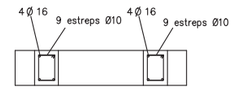

SECCION B–B

HIPOTESIS I

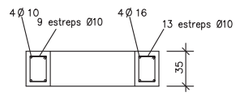

SECCION A–A

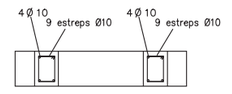

SECCION B–B

HIPOTESIS II

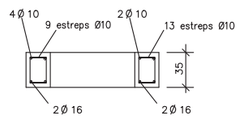

SECCION A–A

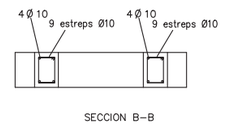

SECCION B–B

HIPOTESIS III

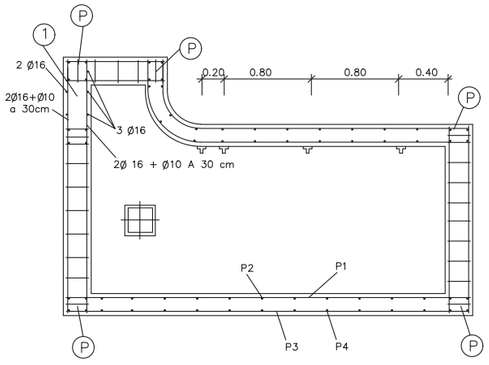

SECCIÓ d–d'

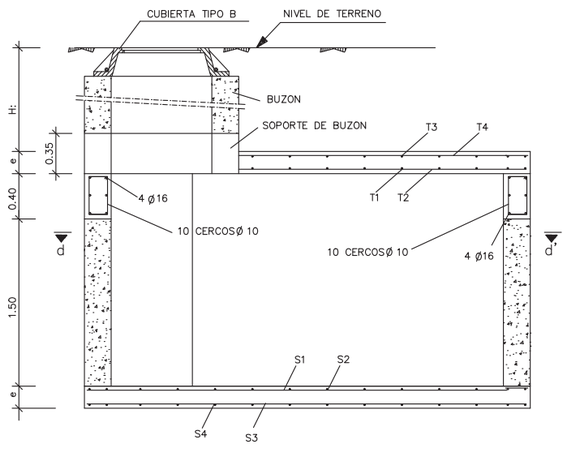

SECCIÓ a–a'

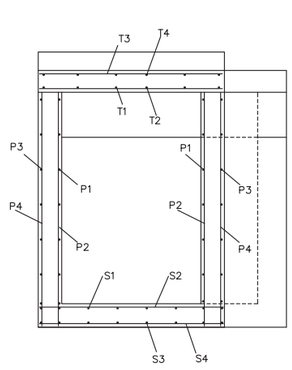

SECCIÓ b–b'

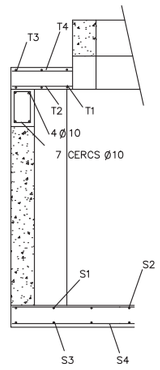

SECCIÓ c–c'
E=VAR

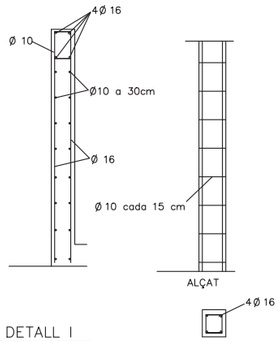

DETALL I
E=VAR

DETALL PILAR EMBUTIT

DISTRIBUCIÓ DE ARMADURES EN SOLERA

Altura interior de camara	Altura de terreno sobre techo	Espesor	HIPOTESIS I Y II												HIPOTESIS III									
			NORMAL					ARCILLOSO–SATURADO							NORMAL					ARCILLOSO–SATURADO					
h (m)	H (m)	e (cm)	S_1 Ø t	S_2 Ø t	S_3 Ø t	S_4 Ø t	e(cm)	S_1 Ø t	S_2 Ø t	S_3 Ø t	S_4 Ø t	e(cm)	S_1 Ø t	S_2 Ø t	S_3 Ø t	S_4 Ø t	e(cm)	S_1 Ø t	S_2 Ø t	S_3 Ø t	S_4 Ø t	e(cm)	S_1 Ø t	S_2 Ø t	S_3 Ø t	S_4 Ø t
1.90	≤ i	20	10 29	10 15	10 28	10 17	20	10 28	10 14	10 27	10 17	20	10 30	10 22	10 30	10 26	20	10 30	10 21	10 30	10 25					
	1.50	20	10 25	10 13	10 24	10 15	20	10 24	10 12	10 23	10 14	20	10 30	10 18	10 30	10 21	20	10 30	10 17	10 30	10 20					
	3	20	10 18	16 24	10 17	10 11	25	10 23	10 12	10 22	10 14	20	10 23	10 12	10 22	10 14	20	10 21	10 11	10 20	10 13					

DISTRIBUCIÓ DE ARMADURES EN SOSTRE

Altura de terreno sobre techo	Espesor	HIPOTESIS I								HIPOTESIS II								HIPOTESIS III							
		NORMAL				ARCILLOSO–SATURADO				NORMAL				ARCILLOSO–SATURADO				NORMAL				ARCILLOSO–SATURADO			
H (m)	e (cm)	T_1 Ø t	T_2 Ø t	T_3 Ø t	T_4 Ø t	T_1 Ø t	T_2 Ø t	T_3 Ø t	T_4 Ø t	T_1 Ø t	T_2 Ø t	T_3 Ø t	T_4 Ø t	T_1 Ø t	T_2 Ø t	T_3 Ø t	T_4 Ø t	T_1 Ø t	T_2 Ø t	T_3 Ø t	T_4 Ø t	T_1 Ø t	T_2 Ø t	T_3 Ø t	T_4 Ø t
0.40	20	16 15	10 28	10 13	10 19	16 15	10 28	10 13	10 19	16 21	10 30	10 18	10 26	16 21	10 30	10 18	10 25	10 25	10 30	10 30	10 30	10 25	10 30	10 30	10 30
0.80	20	10 10	10 30	10 21	10 30	10 10	10 30	10 21	10 30	10 10	10 30	10 21	10 30	10 10	10 30	10 21	10 30	10 25	10 30	10 30	10 30	10 24	10 30	10 30	10 30
1.50	20	10 10	10 30	10 21	10 30	10 10	10 30	10 21	10 30	10 10	10 30	10 21	10 30	10 10	10 30	10 21	10 30	10 18	10 30	10 26	10 30	10 17	10 30	10 30	10 30
3.00	20	16 21	10 30	10 17	10 25	16 19	10 30	10 16	10 23	16 21	10 30	10 17	10 25	16 19	10 30	10 16	10 23	10 10	10 30	10 22	10 30	10 10	10 30	10 30	10 30

DISTRIBUCIÓ DE ARMADURES EN PARETS

Altura interior de camara	Altura de terreno sobre techo	Espesor	HIPOTESIS I								HIPOTESIS II								HIPOTESIS III							
			NORMAL				ARCILLOSO–SATURADO				NORMAL				ARCILLOSO–SATURADO				NORMAL				ARCILLOSO–SATURADO			
h (m)	H (m)	e (cm)	P_1 Ø t	P_2 Ø t	P_3 Ø t	P_4 Ø t	e(cm)	P_1 Ø t	P_2 Ø t	P_3 Ø t	P_4 Ø t	e(cm)	P_1 Ø t	P_2 Ø t	P_3 Ø t	P_4 Ø t	e(cm)	P_1 Ø t	P_2 Ø t	P_3 Ø t	P_4 Ø t	e(cm)	P_1 Ø t	P_2 Ø t	P_3 Ø t	P_4 Ø t
1.90	0.40	25	16 16	10 19	10 12	16 23	25	16 14	10 16	10 10	16 19	25	16 16	10 19	10 12	16 23	25	16 14	10 16	10 10	16 19	20	16 24	10 24	10 17	10 11
	0.80	25	16 16	10 19	10 11	16 23	25	16 14	10 15	10 10	16 18	25	16 16	10 19	10 11	16 23	25	16 14	10 15	10 10	16 18	20	16 23	10 22	10 15	10 10
	1.50	25	16 15	10 17	10 11	16 20	25	16 13	10 14	16 23	16 16	25	16 15	10 17	10 11	16 20	25	16 13	10 14	16 23	16 16	20	16 17	10 17	10 12	16 20
	3.00	25	16 12	10 14	16 23	16 16	30	16 11	10 12	16 21	16 15	25	16 12	10 14	16 23	16 16	30	16 11	10 12	16 21	16 15	25	16 14	10 15	10 10	16 18

DETALL DE CAMBRA REGISTRE nº tipo GJR–GLR

HIPÒTESIS DE SOBRECÀRREGUES

HIPÒTESIS	1 TREN DE CÀRREGUES N 4 DEL MOPU		
TIPUS DE TERRENY	NORMAL	γ= 2 T/m3	P= 30 grad.
G' ADM EN TERRENY DE CIMENTACIÓ HAURÀ DE SER	≥ 0,722 Kp/cm2		

QUADRE DE CARACTERÍSTIQUES CODI TÈCNIC ESTRUCTURAL 2021

ELEMENT	LOCALITZACIÓ	ESPECIFICACIÓ DEL ELEM. Art. 17, 33 i 34 del CTE	NIVELL DE CONTROL Art. 56 a 59 DEL CTE	COEFICIENT PONDERACIÓ γ_c	γ_s	γ_f
FORMIGÓ	IGUAL TOTA L'OBRA	HA–25/P/20/IIa	REDUIT	1,7		
ACER D'ARMADURES	IGUAL TOTA L'OBRA	B 400 S	NO SISTEMÀTIC		1,15	
EXECUCIÓ	IGUAL TOTA L'OBRA		REDUIT(dan. mínim.)			1,7

ESPECIFICACIONS PER MATERIALS I FORMIGONS

TIPUS DE FORMIGÓ	TAMÀNY MÀXIM DE L'ÀRID EN m/m	CIMENT	CONSISTÈNCIA	RESISTÈNCIA CARACTERISTICA ESPECIFICADA fck en Kp/cm 2		RECUBRIMENT ARMADURES
		DESIGNACIÓ	SEIENT COND. DE ABRANS UNE 7103	als 7 dies	als 28 dies	
TOTA L'OBRA	20	P 350	3 a 5	155	250	3 cm.

PARC DE L'ALBA
CERDANYOLA DEL VALLÈS
BARCELONA / CATALUNYA

CONSORCI URBANÍSTIC DEL CENTRE DIRECCIONAL DE CERDANYOLA DEL VALLÈS

Ajuntament de Cerdanyola del Vallès

INCASÒL Institut Català del Sòl

Autors del Projecte:
NORBERT TORRES I PUGÉS
MARIA CAELLES LACASTA
JAUME FLETA ABADAL

Projecte:
PROJECTE D'URBANITZACIÓ E1: PASSEIG DELS GORGS AL PARC DE L'ALBA DE CERDANYOLA DEL VALLÈS.

VIST I PLAU:
EL CAP DE SERVEI DE TERRITORI DE L'AJUNTAMENT DE CERDANYOLA DEL VALLÈS

VIST I PLAU:
EL CAP DE LA UNITAT DE PLANEJAMENT DE L'INSTITUT CATALÀ DEL SÒL

Emplaçament:
CERDANYOLA DEL VALLÈS

Títol del Plànol:
SERVEIS AFECTATS. TELEFÒNICA SOLUCIONS
DETALLS DE CAMBRA DE REGISTRE GJR i GLR

Escala:
DIN A1 INDICADES
DIN A3 INDICADES
0 m

Data: Juliol 2025

Nombre Plànol: 17.G

Nom. de fitxer: 17.G.DWG

FULL 11 DE 14

nom servei: F:\Compartit\Dopec\25027 Projecte Rambla dels Gorgs\Edicio\1.09_250423_Projecte execució v0\20A_Edifaltes copia 2506\09JR_ANOLS\17.G_Tall.dwg data última puesta/at: 17/04/2025 11:57:27 data d'impressió: 7/14/2025 8:46

CAMBRA DE REGISTRE TIPUS GABP

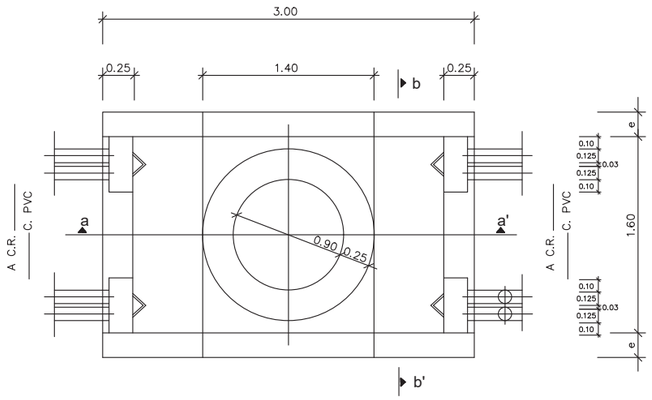

PLANTA

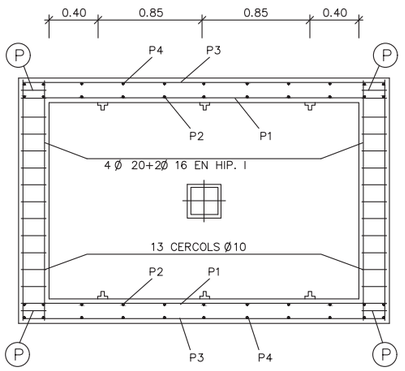

SECCIÓ c-c'

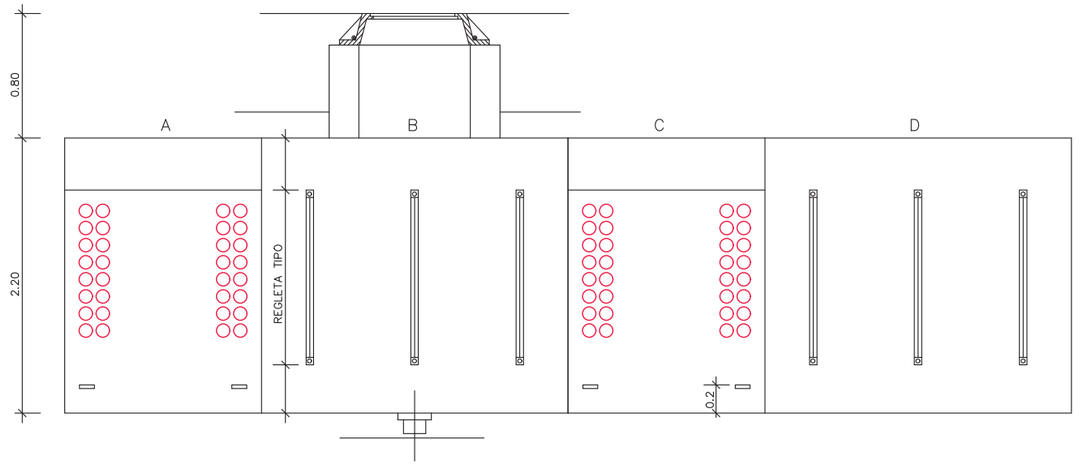

DESENVOLUPAMENT

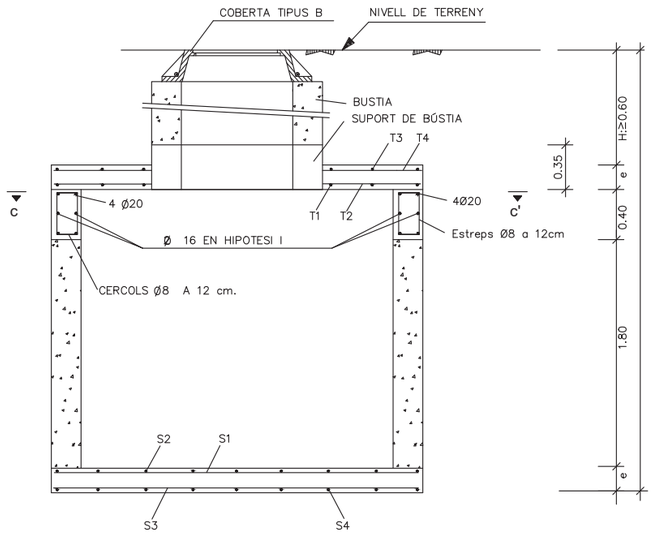

SECCIÓ a-a'

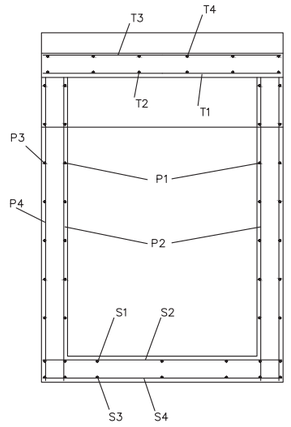

SECCIÓ b-b'

SUPORT DE BÚSTIA

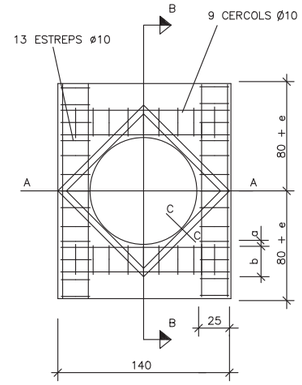

ARMAT DIAGONAL (barresø10)

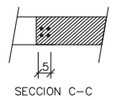

NOTES:
- LES COTES SON A EIX DE BARRES.
- COTES EN CM.
- RECOBRIMENT MÍNIM DE BARRES 3 CM.
- e=GRUIX DE PARED.

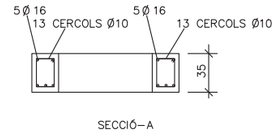

SECCIÓ-A

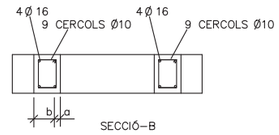

SECCIÓ-B

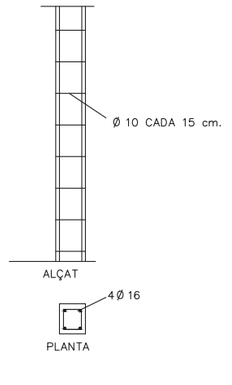

HIPOTESI I

DETALL PILAR EMBOTIT (P)

DISTRIBUCIÓ D'ARMATS EN SOLERA

Alçada interior de cambra h (m)	Alçada de terreny sobre sostre H (m)	Gruix e (cm)	HIPOTESI I NORMAL S_1 Ø t	S_2 Ø t	S_3 Ø t	S_4 Ø t
2.20	≤i	20	10 20	10 12	10 27	10 19
	1.50	20	10 17	10 11	10 23	10 16
	3	25	10 16	10 10	10 23	10 16

DISTRIBUCIÓ D'ARMATS EN SOSTRE

Alçada de terreny sobre sostre H (m)	Gruix e (cm)	HIPOTESI I NORMAL T_1 Ø t	T_2 Ø t	T_3 Ø t	T_4 Ø t
0.40	20	10 15	10 14	10 30	10 26
0.80	20	10 25	10 23	10 30	10 30
1.50	20	10 25	10 23	10 30	10 30
3.00	20	10 20	10 19	10 30	10 30

DISTRIBUCIÓ D'ARMATS EN PARETS

Alçada interior de cambra h (m)	Alçada de terreny sobre sostre H (m)	Gruix e (cm)	HIPOTESI I NORMAL P_1 Ø t	P_2 Ø t	P_3 Ø t	P_4 Ø t
2.20	0.40	20	16 13	10 12	16 21	10 15
	0.80	20	16 13	10 12	16 21	10 14
	1.50	20	16 12	10 11	**16 20**	10 13
	3.00	25	16 16	10 13	10 11	10 15

HIPÒTESIS DE SOBRECÀRREGUES

HIPÒTESIS 1 TREN DE CÀRREGUES N 4 DEL MOPU

TIPUS DE TERRENY NORMAL γ_0= 2 T/m3 P= 30 grad.

σ ADM EN TERRENY DE CIMENTACIÓ HAURÀ DE SER ≥ 0,722 Kp/cm2

QUADRE DE CARACTERÍSTIQUES CODI TÈCNIC ESTRUCTURAL 2021

ELEMENT	LOCALITZACIÓ	ESPECIFICACIÓ DEL ELEM. Art. 17, 33 i 34 del CTE	NIVELL DE CONTROL Art. 56 a 59 DEL CTE	COEFICIENT PONDERACIÓ γ_c	γ_s	γ_f
FORMIGÓ	IGUAL TOTA L'OBRA	HA-25/P/20/IIa	REDUIT	1,7		
ACER D'ARMADURES	IGUAL TOTA L'OBRA	B 400 S	NO SISTEMÀTIC		1,15	
EXECUCIÓ	IGUAL TOTA L'OBRA		REDUIT(dan. mínim.)			1,7

ESPECIFICACIONS PER MATERIALS I FORMIGONS

TIPUS DE FORMIGÓ	TAMANY MÀXIM DE L'ÀRID EN m/m	CIMENT DESIGNACIÓ	CONSISTÈNCIA SEIENT CONO, DE ABRANS UNE 7103	RESISTÈNCIA CARACTERÍSTICA ESPECIFICADA fck en Kp/cm 2 als 7 dies	als 28 dies	RECUBRIMENT ARMADURES
TOTA L'OBRA	20	P 350	3 a 5	155	250	3 cm.

com arxiu F:\Compartit\Dopec\23027 Projecte Rambla dels Gorgs\Edicio\LL09_250423_Projecte execució v0\20xL Edificatius copia 2506\30UR ANCIL\S17.G_Tref.dwg data última puesta: 17/04/2025 13:17:27 data d'impressió: 17/4/2025 8:44

PARC DE L'ALBA
CERDANYOLA DEL VALLÈS
BARCELONA / CATALUNYA

CONSORCI URBANÍSTIC DEL CENTRE DIRECCIONAL DE CERDANYOLA DEL VALLÈS

Ajuntament de Cerdanyola del Vallès

INCASÒL Institut Català del Sòl

Autors del Projecte:
Dopec Enginyeria i Arquitectura
NORBERT TORRES I PUGÈS
MARIA CAELLES LACASTA
PROJECTS Expertise & Management
JAUME FLETA ABADAL

Projecte:
PROJECTE D'URBANITZACIÓ E1: PASSEIG DELS GORGS AL PARC DE L'ALBA DE CERDANYOLA DEL VALLÈS.

VIST I PLAU: EL CAP DE SERVEI DE TERRITORI DE L'AJUNTAMENT DE CERDANYOLA DEL VALLÈS

VIST I PLAU: EL CAP DE LA UNITAT DE PLANEJAMENT DE L'INSTITUT CATALÀ DEL SÒL

Emplaçament:
CERDANYOLA DEL VALLÈS

Títol del Plànol:
SERVEIS AFECTATS. TELEFÒNICA SOLUCIONS
DETALLS DE CAMBRA REGISTRE GABP

Escala:
DIN A1 INDICADES
DIN A3 INDICADES

Data: Juliol 2025

Nombre Plànol: 17.G

Nom. de fitxer: 17.G.DWG

FULL 12 DE 14

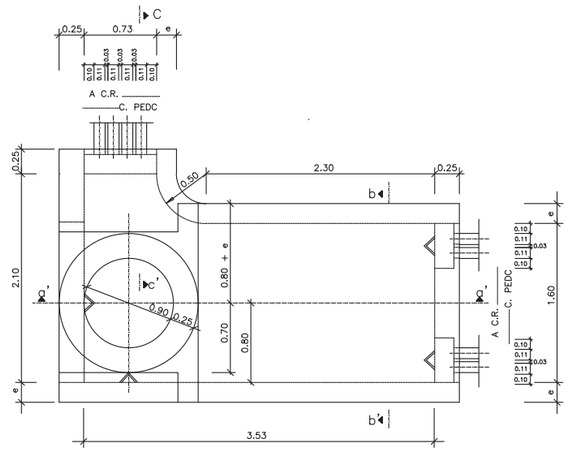

PLANTA

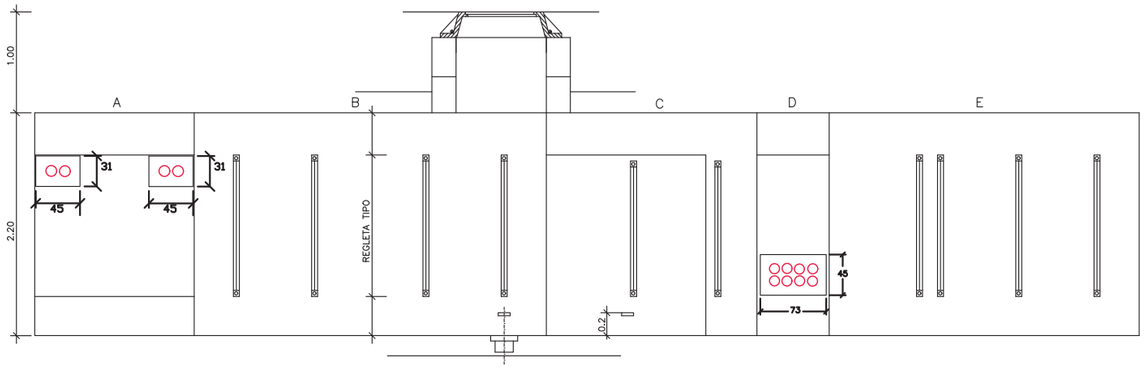

DESENVOLUPAMENT

SUPORT DE BÚSTIA

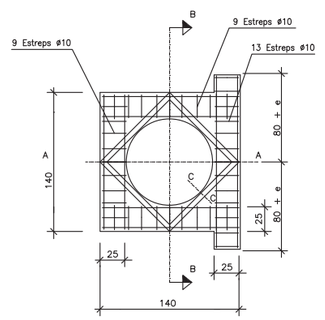

ARMAT DIAGONAL
(barres Ø10)



SECCIÓ C–C

NOTES:
–LES COTES SÓN A L'EIX DE BARRES.
–COTES EN CM.
–RECUBRIMENT MÍNIM DE BARRES 3 CM.
–e–GRUIX DE PARET.

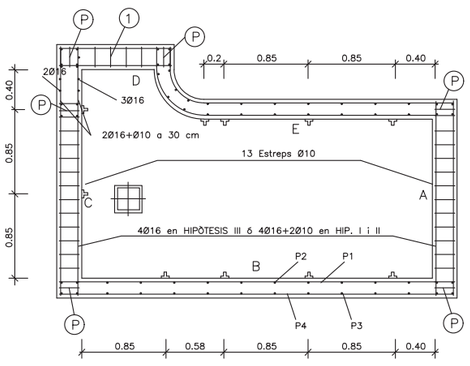

SECCIÓ d-d'

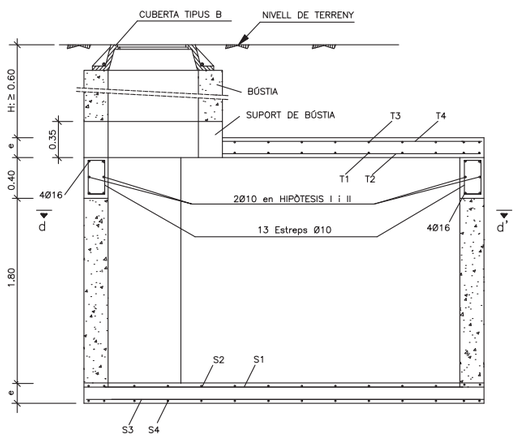

SECCIÓ a-a'

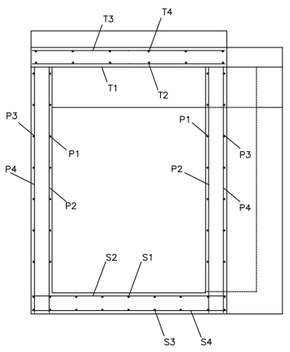

SECCIÓ b-b'

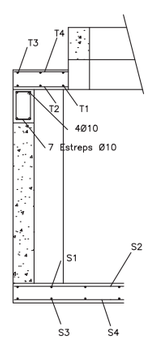

SECCIÓ c-c'
E=VAR

DETALL PILAR EMBUTIT (P)

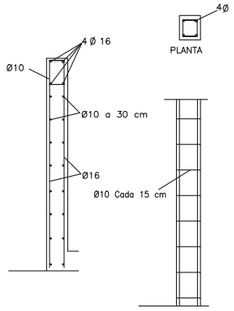

DETALL 1
E=VAR

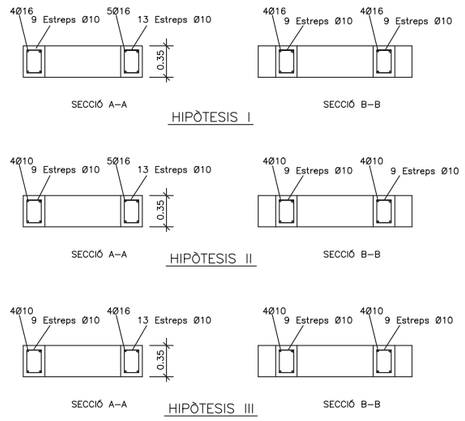

DISTRIBUCIÓ D'ARMADURES EN SOLERA

Altura interior de càmara	Altura de terreny sobre sostre	Graüx	HIPÒTESIS I i II								HIPÒTESIS III							
			NORMAL				ARGILÓS–SATURAT				NORMAL				ARGILÓS–SATURAT			
h (m)	H (m)	e (cm)	S_1 Ø t	S_2 Ø t	S_3 Ø t	S_4 Ø t	e(cm)	S_1 Ø t	S_2 Ø t	S_3 Ø t	S_4 Ø t	e(cm)	S_1 Ø t	S_2 Ø t	S_3 Ø t	S_4 Ø t	e(cm)	S_1 Ø t	S_2 Ø t	S_3 Ø t	S_4 Ø t
2.20	≤1	20	10 24	10 11	10 18	10 12	20	10 24	10 11	10 17	10 22	20	10 30	10 17	10 26	10 18	20	10 30	10 16	10 25	10 17
	1.50	20	10 21	10 10	10 16	10 10	20	10 21	16 25	10 15	10 10	20	10 29	10 14	10 22	10 15	20	10 28	10 13	10 21	10 14
	3	25	10 21	10 10	10 15	10 10	25	10 20	16 25	10 14	10 10	20	10 19	16 23	10 14	16 25	25	10 24	10 12	10 18	10 12

DISTRIBUCIÓ D'ARMADURES EN SOSTRE

Altura de terreny sobre sostre	Graüx	HIPÒTESIS I								HIPÒTESIS II								HIPÒTESIS III							
		NORMAL				ARGILÓS–SATURAT				NORMAL				ARGILÓS–SATURAT				NORMAL				ARGILÓS–SATURAT			
H (m)	e (cm)	T_1 Ø t	T_2 Ø t	T_3 Ø t	T_4 Ø t	e(cm)	T_1 Ø t	T_2 Ø t	T_3 Ø t	T_4 Ø t	e(cm)	T_1 Ø t	T_2 Ø t	T_3 Ø t	T_4 Ø t	e(cm)	T_1 Ø t	T_2 Ø t	T_3 Ø t	T_4 Ø t	e(cm)	T_1 Ø t	T_2 Ø t	T_3 Ø t	T_4 Ø t
0.40	25	16 14	10 24	10 12	10 18	25	16 14	10 24	10 12	10 18	20	16 14	10 24	10 12	10 18	20	16 14	10 24	10 12	10 17	20	10 17	10 30	10 30	10 30
0.80	20	16 17	10 28	10 14	10 21	20	16 17	10 28	10 14	10 21	20	16 17	10 28	10 14	10 21	20	16 17	10 28	10 14	10 21	20	10 18	10 30	10 30	10 30
1.50	20	16 17	10 28	10 14	10 21	20	16 17	10 28	10 14	10 21	20	16 17	10 28	10 14	10 21	20	16 17	10 28	10 14	10 21	20	10 12	10 30	10 26	10 30
3.00	20	16 14	10 24	10 12	10 17	20	16 13	10 22	10 11	10 16	20	16 14	10 24	10 12	10 17	20	16 13	10 24	10 11	10 16	20	16 19	10 30	10 16	10 23

DISTRIBUCIÓ D'ARMADURES EN PARETS

Altura interior de càmara	Altura de terreny sobre sostre	Graüx	HIPÒTESIS I									HIPÒTESIS II									HIPÒTESIS III								
			NORMAL					ARGILÓS–SATURAT				NORMAL					ARGILÓS–SATURAT					NORMAL					ARGILÓS–SATURAT				
h (m)	H (m)	e (cm)	P_1 Ø t	P_2 Ø t	P_3 Ø t	P_4 Ø t	e(cm)	P_1 Ø t	P_2 Ø t	P_3 Ø t	P_4 Ø t	e(cm)	P_1 Ø t	P_2 Ø t	P_3 Ø t	P_4 Ø t	e(cm)	P_1 Ø t	P_2 Ø t	P_3 Ø t	P_4 Ø t	e(cm)	P_1 Ø t	P_2 Ø t	P_3 Ø t	P_4 Ø t	e(cm)	P_1 Ø t	P_2 Ø t	P_3 Ø t	P_4 Ø t
2.20	0.40	25	16 14	10 17	10 10	16 20	25	16 12	10 14	16 22	16 15	25	16 14	10 17	10 10	16 20	25	16 12	10 14	16 23	16 16	20	16 12	10 14	16 24	20	16 17	10 16	10 11	16 18
	0.80	25	16 13	10 16	10 10	16 18	25	16 11	10 13	16 22	16 15	25	16 13	10 16	10 10	16 18	25	16 11	10 13	16 22	16 15	20	16 19	10 18	10 13	16 21	20	16 13	10 14	16 25	16 15
	1.50	25	16 13	10 15	16 24	16 17	25	16 10	10 12	16 20	16 13	25	16 13	10 15	16 24	16 17	25	16 10	10 12	16 20	16 13	20	16 14	10 15	10 10	16 16	25	16 14	10 15	10 10	16 17
	3.00	25	16 10	10 12	16 19	16 13	25	16 12	10 13	16 22	16 16	25	16 10	10 12	16 19	16 13	35	16 12	10 13	16 22	16 16	25	16 12	10 13	16 22	16 15	30	16 11	10 13	16 21	16 15

HIPÒTESIS DE SOBRECÀRREGUES

HIPÒTESIS 1 TREN DE CÀRREGUES N 4 DEL MOPU

TIPUS DE TERRENY NORMAL γ= 2 T/m3 P= 30 grad.

σ ADM EN TERRENY DE CIMENTACIÓ HAURÀ DE SER ≥ 0,722 Kp/cm2

QUADRE DE CARACTERÍSTIQUES CODI TÈCNIC ESTRUCTURAL 2021

ELEMENT	LOCALITZACIÓ	ESPECIFICACIÓ DEL ELEM. Art. 17, 33 i 34 del CTE	NIVELL DE CONTROL Art. 56 a 59 DEL CTE	COEFICIENT PONDERACIÓ γ_c	γ_s	γ_f
FORMIGÓ	IGUAL TOTA L'OBRA	HA–25/P/20/IIa	REDUIT	1,7		
ACER D'ARMADURES	IGUAL TOTA L'OBRA	B 400 S	NO SISTEMÀTIC		1,15	
EXECUCIÓ	IGUAL TOTA L'OBRA		REDUIT(dan. mínim.)			1,7

ESPECIFICACIONS PER MATERIALS I FORMIGONS

TIPUS DE FORMIGÓ	TAMANY MÀXIM DE L'ARID EN m/m	CIMENT	CONSISTÈNCIA	RESISTÈNCIA CARACTERÍSTICA ESPECIFICADA fck en Kp/cm 2		RECUBRIMENT ARMADURES
		DESIGNACIÓ	SEIENT CONO. DE ABRANS UNE 7103	als 7 dies	als 28 dies	
TOTA L'OBRA	20	P 350	3 a 5	155	250	3 cm.

DETALL DE CÀMARA REGISTRE nº tipus GJP/GLP I–N

PARC DE L'ALBA
CERDANYOLA DEL VALLÈS
BARCELONA / CATALUNYA

CONSORCI URBANÍSTIC DEL CENTRE DIRECCIONAL DE CERDANYOLA DEL VALLÈS

Ajuntament de Cerdanyola del Vallès

INCASÒL Institut Català del Sòl

Autors del Projecte:
NORBERT TORRES I PUGÉS
MARIA CAELLES LACASTA
JAUME FLETA ABADAL

Projecte:
PROJECTE D'URBANITZACIÓ E1: PASSEIG DELS GORGS AL PARC DE L'ALBA DE CERDANYOLA DEL VALLÈS.
VIST I PLAU: EL CAP DE SERVEI DE TERRITORI DE L'AJUNTAMENT DE CERDANYOLA DEL VALLÈS
VIST I PLAU: EL CAP DE LA UNITAT DE PLANEJAMENT DE L'INSTITUT CATALÀ DEL SÒL

Emplaçament:
CERDANYOLA DEL VALLÈS

Títol del Plànol:
SERVEIS AFECTATS. TELEFÒNICA SOLUCIONS
DETALLS DE CMBRA REGISTRE GJP I GLP

Escala:
DIN A1 INDICADES
DIN A3 INDICADES
0 m

Data: Juliol 2025

Nombre Plànol: 17.G

Nom. de fitxer: 17.G.DWG

FULL 13 DE 14

com.arxiu F:\Compart\Dopec\23027 Projecte Rambla dels Gorgs\Edicio\E1\09_250423_Projecte execució v2\20A_Estructures copia 2506\30GR_ANOL1317.G_Tot.dwg data últim guardat: 17/04/2025 11:37:27 data d'impressió: 7/14/2025 8:34

ARQUETA PREFABRICADA HF-II

E=1/20

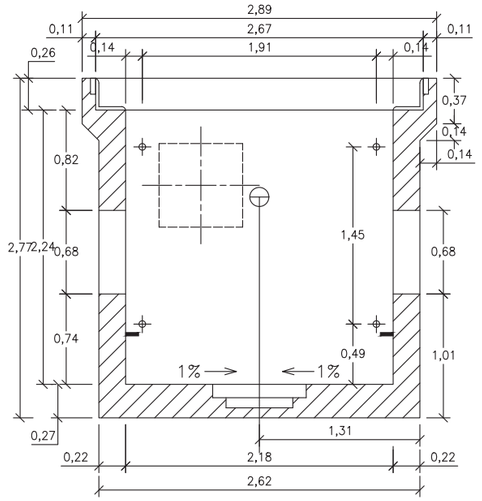

SECCIÓ A – A

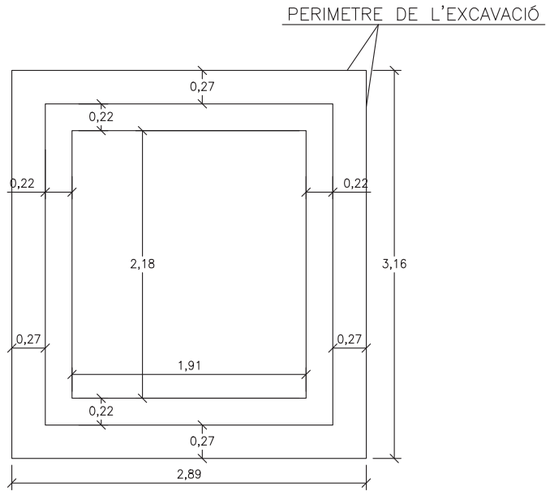

EXCAVACIÓ MÍNIMA 1060x1160

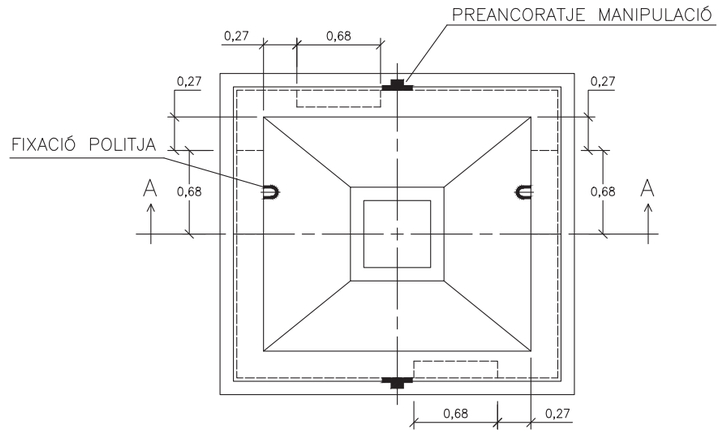

PLANTA

LLOSA DE PROTECCIÓ

DETALL SECCIÓ TRANSVERSAL

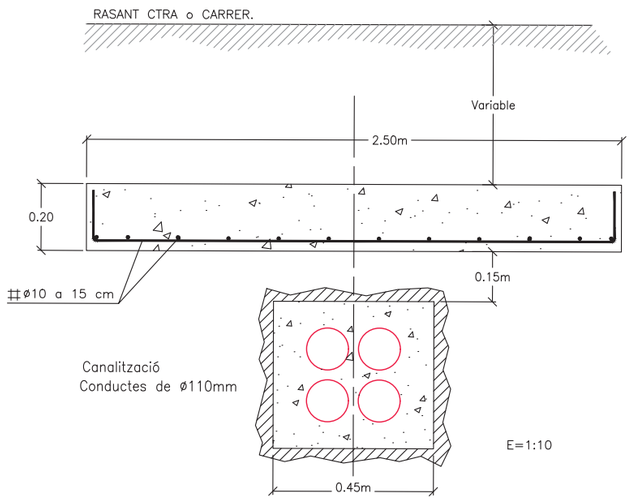

E=1:10

CARACTERÍSTIQUES DELS MATERIALS
NIVELLS DE CONTROL I COEFICIENTS DE SEGURETAT ADOPTATS

ELEMENT ESTRUCTURAL	FORMIGONS			ARMADURES			
	TIPUS	CONTROL	COEFICIENT DE MINORACIÓ γ_c	TIPUS	CONTROL	COEFICIENT DE MINORACIÓ γ_s	RECUBRIMENT cm
VARIS	HA–25	NORMAL	1.50	AEH 500 N	NORMAL	1.15	3.00

EXECUCIÓ DE L'OBRA

CONTROL NORMAL
COEFICIENT DE MAJORACIÓ DE LES ACCIONS = γ_f 1.60
ANCORATJES I EMPALMAMENTS SEGONS CODI ESTRUCTURAL 2021

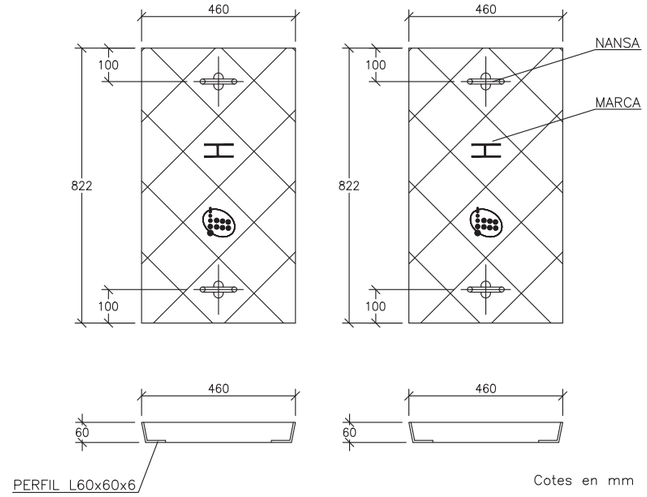

Cotes en mm

TAPES

nom arxiu: F:\Compart\Dopec\23027 Projecte Rambla dels Gorgs\Edicio\LL09_250423_Projecte execució v02\04. Edicables copia 2506\09.PLANOS\17.G_Tall.dwg data últim guardat: 17/04/2025 1:13:27 data d'impressió: 7/14/2025 8:35

PARC DE L'ALBA
CERDANYOLA DEL VALLÈS
BARCELONA / CATALUNYA

CONSORCI URBANÍSTIC
DEL CENTRE DIRECCIONAL
DE CERDANYOLA DEL VALLÈS

Ajuntament de Cerdanyola del Vallès

INCASÒL Institut Català del Sòl

Autors del Projecte:
Dopec Enginyeria i Arquitectura
NORBERT TORRES I PUGÉS
MARIA CAELLES LACASTA

PROJECTS Enginyeria & Arquitectura
JAUME FLETA ABADAL

Projecte:
PROJECTE D'URBANITZACIÓ E1: PASSEIG DELS GORGS AL PARC DE L'ALBA DE CERDANYOLA DEL VALLÈS.

VIST I PLAU:
EL CAP DE SERVEI DE TERRITORI DE L'AJUNTAMENT DE CERDANYOLA DEL VALLÈS

VIST I PLAU:
EL CAP DE LA UNITAT DE PLANEJAMENT DE L'INSTITUT CATALÀ DEL SÒL

Emplaçament:
CERDANYOLA DEL VALLÈS

Títol del Plànol:
SERVEIS AFECTATS. TELEFÒNICA
SOLUCIONS
DETALLS DE ARQUETA H i LLOSA DE PROTECCIÓ

Escala:
DIN A1 INDICADES
DIN A3 INDICADES
0 m

Data:
Juliol 2025

Nombre Plànol
17.G

Nom. de fitxer:
17.G.DWG

FULL 14 DE 14

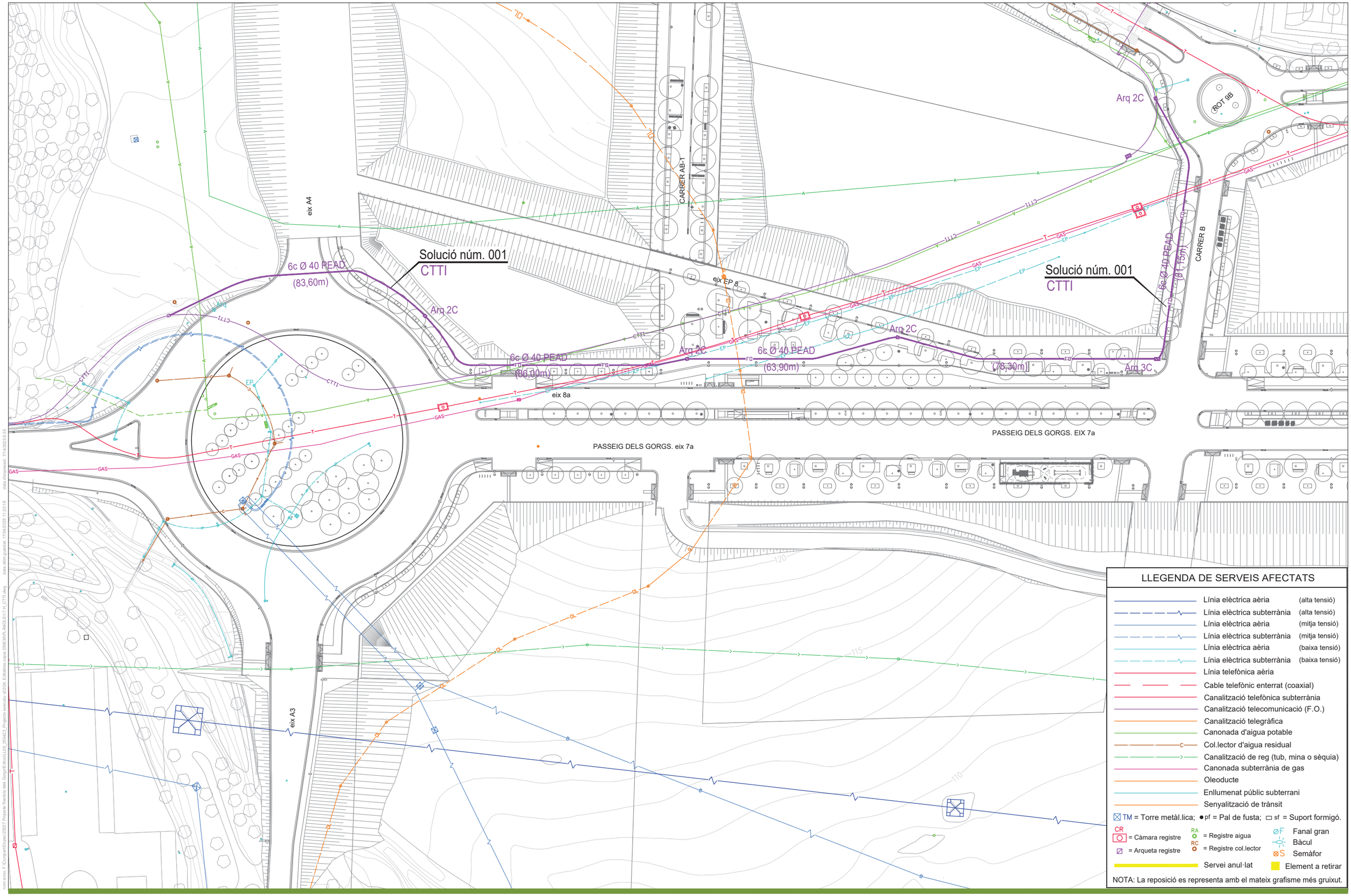

LLEGENDA DE SERVEIS AFECTATS

- Línia elèctrica aèria (alta tensió)
- Línia elèctrica subterrània (alta tensió)
- Línia elèctrica aèria (mitja tensió)
- Línia elèctrica subterrània (mitja tensió)
- Línia elèctrica aèria (baixa tensió)
- Línia elèctrica subterrània (baixa tensió)
- Línia telefònica aèria
- Cable telefònic enterrat (coaxial)
- Canalització telefònica subterrània
- Canalització telecomunicació (F.O.)
- Canalització telegràfica
- Canonada d'aigua potable
- Col.lector d'aigua residual
- Canalització de reg (tub, mina o sèquia)
- Canonada subterrània de gas
- Oleoducte
- Enllumenat públic subterrani
- Senyalització de trànsit

TM = Torre metàl.lica; pf = Pal de fusta; sf = Suport formigó.

CR = Càmara registre; = Arqueta registre

RA = Registre aigua; RC = Registre col.lector

Fanal gran; Bàcul; Semàfor

Servei anul·lat; Element a retirar

NOTA: La reposició es representa amb el mateix grafisme més gruixut.

nom.arxiu: F:\Comun\Dopec\23027 Projecte Rambla dels Gorgs\E.dwcs\U00_25X42.3 Projecte executiu d'2024. Edicions copia 2506305\PLANOS\17H_CTTI.dwg data últim guardat: 17/04/2025 8:35
data d'impressió: 7/14/2025 8:35

PARC DE L'ALBA
CERDANYOLA DEL VALLÈS
BARCELONA / CATALUNYA

CONSORCI URBANÍSTIC
DEL CENTRE DIRECCIONAL
DE CERDANYOLA DEL VALLÈS

Ajuntament de Cerdanyola del Vallès

INCASÒL Institut Català del Sòl

Autors del Projecte:
Dopec Projecte i Direcció
NORBERT TORRES I PUGÈS
MARIA CAELLES LACASTA

PROJECTS Enginyeria & Management
JAUME FLETA ABADAL

Projecte:
PROJECTE D'URBANITZACIÓ E1: PASSEIG DELS GORGS AL PARC DE L'ALBA DE CERDANYOLA DEL VALLÈS.

VIST I PLAU:
EL CAP DE SERVEI DE TERRITORI DE L'AJUNTAMENT DE CERDANYOLA DEL VALLÈS

VIST I PLAU:
EL CAP DE LA UNITAT DE PLANEJAMENT DE L'INSTITUT CATALÀ DEL SÒL

Emplaçament:
CERDANYOLA DEL VALLÈS

Títol del Plànol:
SERVEIS AFECTATS. CTTI
PLANTA DE SOLUCIONS
SERVEI 001. VARIANT CANALITZACIÓ TRITUB I CABLES

Escala:
DIN A1 1/500
DIN A3 1/1000
0 m

Data: Juliol 2025

Nombre Plànol: 17H

Nom. de fitxer: 17H.DWG

FULL 1 DE 9

LLEGENDA DE SERVEIS AFECTATS

- Línia elèctrica aèria (alta tensió)
- Línia elèctrica subterrània (alta tensió)
- Línia elèctrica aèria (mitja tensió)
- Línia elèctrica subterrània (mitja tensió)
- Línia elèctrica aèria (baixa tensió)
- Línia elèctrica subterrània (baixa tensió)
- Línia telefònica aèria
- Cable telefònic enterrat (coaxial)
- Canalització telefònica subterrània
- Canalització telecomunicació (F.O.)
- Canalització telegràfica
- Canonada d'aigua potable
- Col.lector d'aigua residual
- Canalització de reg (tub, mina o sèquia)
- Canonada subterrània de gas
- Oleoducte
- Enllumenat públic subterrani
- Senyalització de trànsit

TM = Torre metàl.lica; pf = Pal de fusta; sf = Suport formigó.

CR = Càmara registre; Arqueta registre

RA = Registre aigua

RC = Registre col.lector

Fanal gran; Bàcul; Semàfor

Servei anul·lat

Element a retirar

NOTA: La reposició es representa amb el mateix grafisme més gruixut.

Carrer de Portugal
Carrer del Camp
Av. de Roma
Avinguda de Roma
Carrer de Sant Ramon
Carrer de l'Alga
CR gBR Intercalada
6cØ110PVC amb 6Ø40PEAD (116,65+2m)
Canvi secció cable FO
Solució núm. 041
CTTI
Canvi secció cable FO
CAMÍ 9
CARRER. F
CARRER. Gb
Vèrd 02
CARRER VERD
3c tram 2
Ajustar tapa registre
PASSEIG DELS GORGS. EIX 7b
Carrer dels Sabaters
Carrer dels Ceramistes
Carrer dels Boters
GAS
ADU
EP
RT subt.
2pf subt.

PARC DE L'ALBA
CERDANYOLA DEL VALLÈS
BARCELONA / CATALUNYA

CONSORCI URBANÍSTIC DEL CENTRE DIRECCIONAL DE CERDANYOLA DEL VALLÈS

Ajuntament de Cerdanyola del Vallès

INCASÒL Institut Català del Sòl

Autors del Projecte:

Dopec Enginyeria i Arquitectura
NORBERT TORRES I PUGÈS
MARIA CAELLES LACASTA

PROJECTS Enginyeria & Arquitectura
JAUME FLETA ABADAL

Projecte:
PROJECTE D'URBANITZACIÓ E1: PASSEIG DELS GORGS AL PARC DE L'ALBA DE CERDANYOLA DEL VALLÈS.

VIST I PLAU: EL CAP DE SERVEI DE TERRITORI DE L'AJUNTAMENT DE CERDANYOLA DEL VALLÈS

VIST I PLAU: EL CAP DE LA UNITAT DE PLANEJAMENT DE L'INSTITUT CATALÀ DEL SÒL

Emplaçament:
CERDANYOLA DEL VALLÈS

Títol del Plànol:
SERVEIS AFECTATS. CTTI
PLANTA DE SOLUCIONS
SERVEI 041. CABLE EN CANAL. CR 14 a 15 i CR 276 a 280

Escala:
DIN A1 1/250
DIN A3 1/500
0 m

Data: Juliol 2025

Nombre Plànol: 17H

Nom. de fitxer: 17H.DWG

FULL 2 DE 9

nom arxiu: F:\Comun\Dopec\23027 Projecte Rambla dels Gorgs\Edicte\LL09_250423_Projecte executiu_v2\04_Edicte\plecs comb 2\06 SERVEIS AFECTATS\17H_CTTI.dwg data últim guardat: 17/04/2025 11:20:18

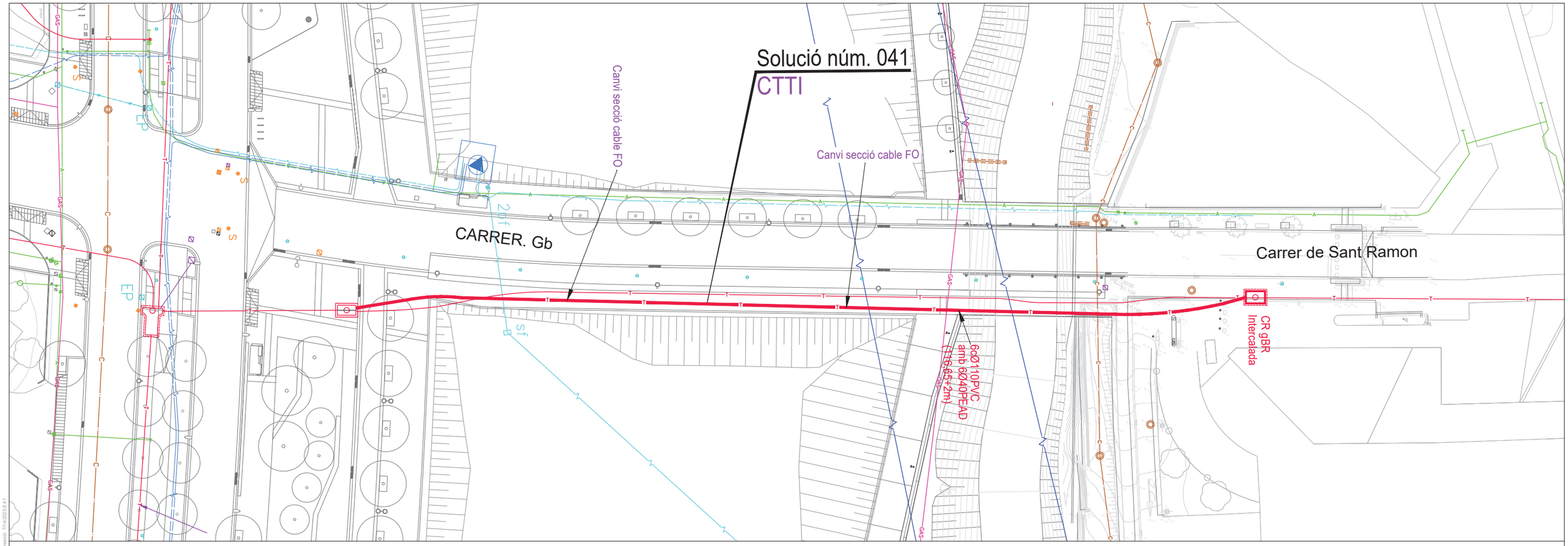

Solució 041: Canvi de cable FO a nova canalitz. de solució 040

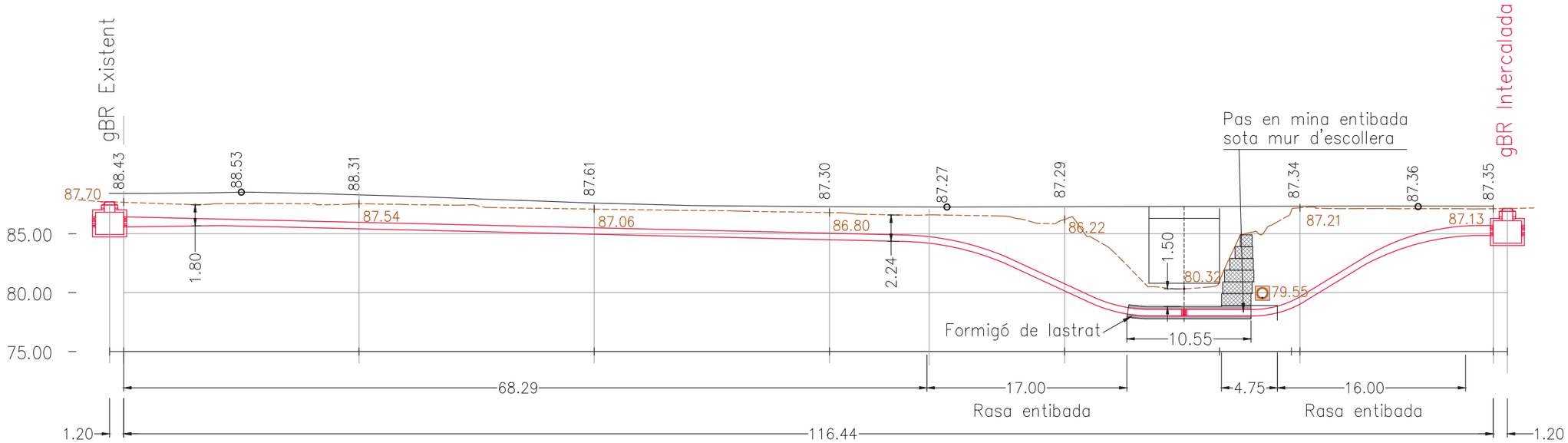

PARC DE L'ALBA
CERDANYOLA DEL VALLÈS
BARCELONA / CATALUNYA

CONSORCI URBANÍSTIC
DEL CENTRE DIRECCIONAL
DE CERDANYOLA DEL VALLÈS

Ajuntament de Cerdanyola del Vallès

INCASÒL Institut Català del Sòl

Autors del Projecte:
Dopec
NORBERT TORRES I PUGÈS
MARIA CAELLES LACASTA

PROJECTS
JAUME FLETA ABADAL

Projecte:
PROJECTE D'URBANITZACIÓ E1: PASSEIG DELS GORGS AL PARC DE L'ALBA DE CERDANYOLA DEL VALLÈS.
VIST I PLAU: EL CAP DE SERVEI DE TERRITORI DE L'AJUNTAMENT DE CERDANYOLA DEL VALLÈS
VIST I PLAU: EL CAP DE LA UNITAT DE PLANEJAMENT DE L'INSTITUT CATALÀ DEL SÒL

Emplaçament:
CERDANYOLA DEL VALLÈS

Títol del Plànol:
SERVEIS AFECTATS. CTTI
SOLUCIONS, PLANTA I PERFIL LONG.
SERVEI 041. CABLE EN CANAL. CR 14 a 15 i CR 276 a 280

Escala:
DIN A1 1/250
DIN A3 1/500

Data: Juliol 2025

Nombre Plànol: 17H

Nom. de fitxer: 17H.DWG

FULL 3 DE 99

LLEGENDA DE SERVEIS AFECTATS

- Línia elèctrica aèria (alta tensió)
- Línia elèctrica subterrània (alta tensió)
- Línia elèctrica aèria (mitja tensió)
- Línia elèctrica subterrània (mitja tensió)
- Línia elèctrica aèria (baixa tensió)
- Línia elèctrica subterrània (baixa tensió)
- Línia telefònica aèria
- Cable telefònic enterrat (coaxial)
- Canalització telefònica subterrània
- Canalització telecomunicació (F.O.)
- Canalització telegràfica
- Canonada d'aigua potable
- Col.lector d'aigua residual
- Canalització de reg (tub, mina o sèquia)
- Canonada subterrània de gas
- Oleoducte
- Enllumenat públic subterrani
- Senyalització de trànsit

TM = Torre metàl.lica; pf = Pal de fusta; sf = Suport formigó.

CR = Càmara registre; = Arqueta registre

RA = Registre aigua; RC = Registre col.lector

Fanal gran; Bàcul; S Semàfor

Servei anul·lat; Element a retirar

NOTA: La reposició es representa amb el mateix grafisme més gruixut.

PARC DE L'ALBA
CERDANYOLA DEL VALLÈS
BARCELONA / CATALUNYA

CONSORCI URBANÍSTIC DEL CENTRE DIRECCIONAL DE CERDANYOLA DEL VALLÈS

Ajuntament de Cerdanyola del Vallès

INCASÒL Institut Català del Sòl

Autors del Projecte:
NORBERT TORRES I PUGÈS
MARIA CAELLES LACASTA
JAUME FLETA ABADAL

Projecte:
PROJECTE D'URBANITZACIÓ E1: PASSEIG DELS GORGS AL PARC DE L'ALBA DE CERDANYOLA DEL VALLÈS.
VIST I PLAU: EL CAP DE SERVEI DE TERRITORI DE L'AJUNTAMENT DE CERDANYOLA DEL VALLÈS
VIST I PLAU: EL CAP DE LA UNITAT DE PLANEJAMENT DE L'INSTITUT CATALÀ DEL SÒL

Emplaçament:
CERDANYOLA DEL VALLÈS

Títol del Plànol:
SERVEIS AFECTATS. TELEFÒNICA
PLANTA DE SOLUCIONS
SERVEI 046. VARIANT CANALITZACIÓ 8C PVC I CABLES

Escala:
DIN A1 1/500
DIN A3 1/1000

Data: Juliol 2025

Nombre Plànol: 17H

Nom. de fitxer: 17H.DWG

FULL 4 DE 9

N

Eix Gd

CR gABP
Intercalada

8cØ110PVC (71,75m)
amb 6Ø40PEAD

Solució núm. 041
CTTI

Placa d'Europa

8c tram3

7c.

ST

Arm.

. EIX 7b

6cØ110PVC (28,30m)
amb 3Ø40PEAD

CR gABP "E"
Intercalada

CTTI, canvi cable FO

CR gBR
Intercalada

Rotonda Sud

EP

GAS

T

C

SVD

LLEGENDA DE SERVEIS AFECTATS

- Línia elèctrica aèria (alta tensió)
- Línia elèctrica subterrània (alta tensió)
- Línia elèctrica aèria (mitja tensió)
- Línia elèctrica subterrània (mitja tensió)
- Línia elèctrica aèria (baixa tensió)
- Línia elèctrica subterrània (baixa tensió)
- Línia telefònica aèria
- Cable telefònic enterrat (coaxial)
- Canalització telefònica subterrània
- Canalització telecomunicació (F.O.)
- Canalització telegràfica
- Canonada d'aigua potable
- Col.lector d'aigua residual
- Canalització de reg (tub, mina o sèquia)
- Canonada subterrània de gas
- Oleoducte
- Enllumenat públic subterrani
- Senyalització de trànsit

TM = Torre metàl.lica; pf = Pal de fusta; sf = Suport formigó.

CR = Càmara registre
= Arqueta registre
RA = Registre aigua
RC = Registre col.lector
ØF Fanal gran
Bàcul
S Semàfor
Servei anul·lat
Element a retirar

NOTA: La reposició es representa amb el mateix grafisme més gruixut.

num.eixis: F:\Compartit\Dpnec\23027 Projecte Rambla dels Gorgs\Eixos\L109_250423_Projecte executiu v2\04. Estètiques corpo 3960\09.ANOIS\17 H_CTTI.dwg data d'impressió: 7/14/2025 8:44 data últim pueblat: 17/04/2025 11:20:18

PARC DE L'ALBA
CERDANYOLA DEL VALLÈS
BARCELONA / CATALUNYA

CONSORCI URBANÍSTIC
DEL CENTRE DIRECCIONAL
DE CERDANYOLA DEL VALLÈS

Ajuntament de Cerdanyola del Vallès

INCASÒL Institut Català del Sòl

Autors del Projecte:
Dopec Serveis d'Enginyeria
NORBERT TORRES I PUGÉS
MARIA CAELLES LACASTA
PROJECTS Estudis de Mobilitat
JAUME FLETA ABADAL

Projecte:
PROJECTE D'URBANITZACIÓ E1: PASSEIG DELS GORGS AL PARC DE L'ALBA DE CERDANYOLA DEL VALLÈS.

VIST I PLAU:
EL CAP DE SERVEI DE TERRITORI DE L'AJUNTAMENT DE CERDANYOLA DEL VALLÈS

VIST I PLAU:
EL CAP DE LA UNITAT DE PLANEJAMENT DE L'INSTITUT CATALÀ DEL SÒL

Emplaçament:
CERDANYOLA DEL VALLÈS

Títol del Plànol:
SERVEIS AFECTATS. CTTI
PLANTA DE SOLUCIONS
SERVEI 041. DETALL CABLE FO EN CANALIT. 6C

Escala:
DIN A1 1/250
DIN A3 1/500
0 m

Data:
Juliol 2025

Nombre Plànol
17H

Nom. de fitxer:
17H.DWG

FULL 5 DE 9

ST1- Secció Transversal 1

CANALITZACIÓ EN MICRORASA 6c20/16 mm
EN VORAL > 50 cm

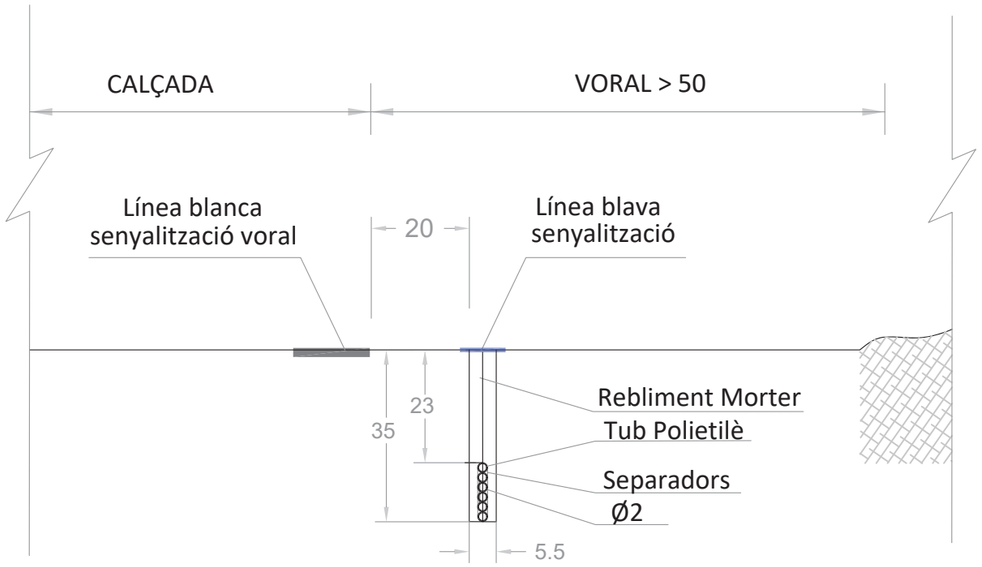

ARQ. 60x60-CTTI

Formigó - 561,0 kg

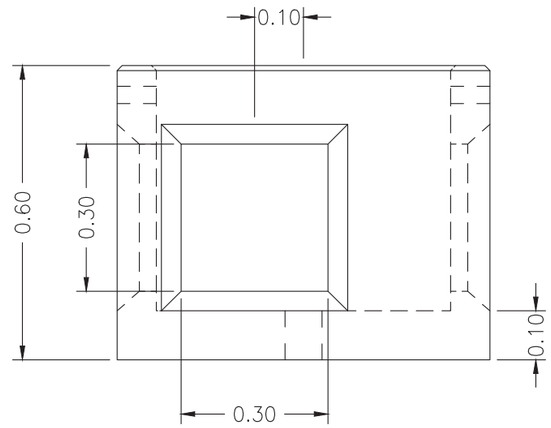

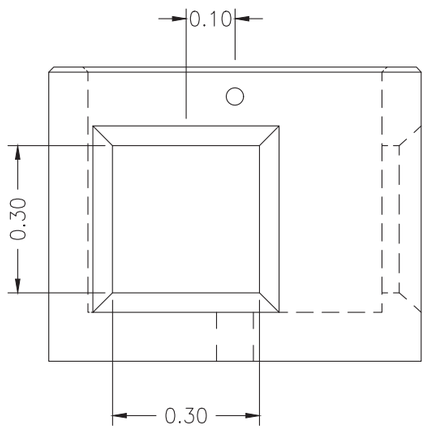

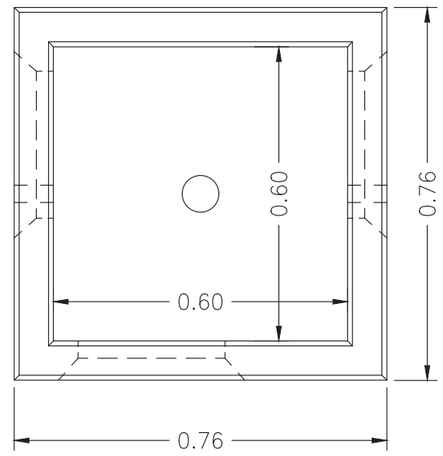

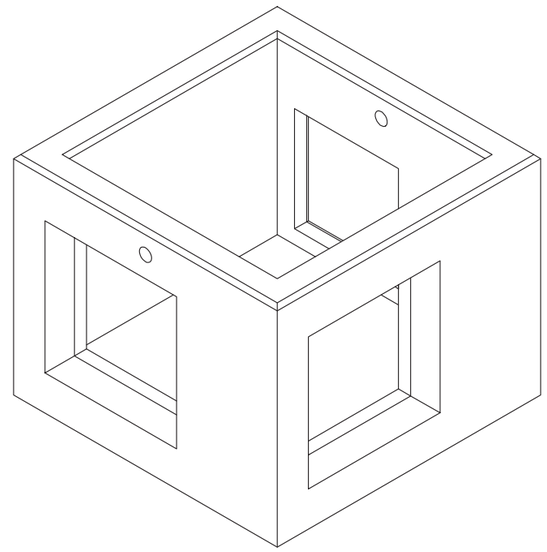

ESPECIFICACIONS TÈCNIQUES:

- No es reduirà la secció de desguàs del pont afectat.
- No es preveu cap afecció al curs fluvial.

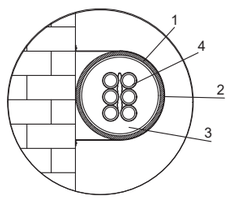

1. Abraçadora
2. Protecció abraçadora
3. Tub metàl·lic (Ø90mm).
4. Microfundes de FO-096 (6Ø20mm).

SECCIÓ DE GRAPEJAT
TUB METÀL·LIC DE Ø 90 mm

Secció rasa
6c Ø40mm PEAD

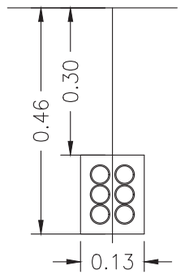

Secció rasa
3c Ø40mm PEAD

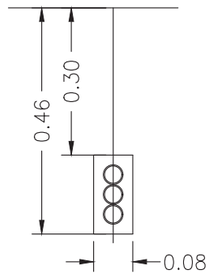

nom arxiu: F:\Compart\Dopec\23027 Projecte Rambla dels Gorgs\Edicio\LL09_250423_Projecte executiu v02\04. Editables copia 250630\PLÀNOLS\17H_CTTI.dwg data últim guardat: 17/04/2025 11:20:18 data d'impressió: 7/14/2025 8:39

PARC DE L'ALBA
CERDANYOLA DEL VALLÈS
BARCELONA / CATALUNYA

CONSORCI URBANÍSTIC
DEL CENTRE DIRECCIONAL
DE CERDANYOLA DEL VALLÈS

Ajuntament de Cerdanyola del Vallès

INCASÒL Institut Català del Sòl

Autors del Projecte:
Dopec
NORBERT TORRES I PUGÈS
MARIA CAELLES LACASTA

PROJECTS
JAUME FLETA ABADAL

Projecte:
PROJECTE D'URBANITZACIÓ E1: PASSEIG DELS GORGS AL PARC DE L'ALBA DE CERDANYOLA DEL VALLÈS.

VIST I PLAU: EL CAP DE SERVEI DE TERRITORI DE L'AJUNTAMENT DE CERDANYOLA DEL VALLÈS

VIST I PLAU: EL CAP DE LA UNITAT DE PLANEJAMENT DE L'INSTITUT CATALÀ DEL SÒL

Emplaçament:
CERDANYOLA DEL VALLÈS

Títol del Plànol:
SERVEIS AFECTATS. CTTI
SOLUCIONS
DETALLS DE CANALITZACIONS I REGISTRES

Escala:
DIN A1 IINDICADES
DIN A3 INDICADES

Data: Juliol 2025

Nombre Plànol: 17H

Nom. de fitxer: 17H.DWG

FULL 6 DE 9

Nº Ref		Material	Und
1	TAFO6060 - MARCO	Iron:0.7050 , EN-GJS-500-7	1
2	TAFO6060 - TAPA-1	Iron:0.7050 , EN-GJS-500-7	1
3	TAFO6060 - TAPA-2	Iron:0.7050 , EN-GJS-500-7	1

TAFO6060 - MARCO
Iron:0.7050 , EN-GJS-500-7 - 33,5 kg - E1:10

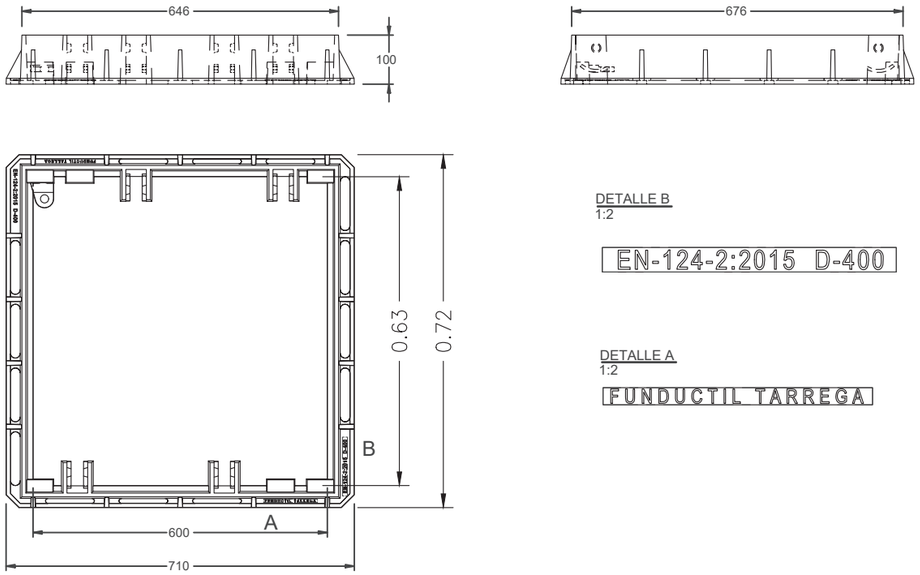

DETALLE B
1:2

EN-124-2:2015 D-400

DETALLE A
1:2

FUNDUCTIL TARREGA

TAFO6060
- 91,3 kg - E1:10

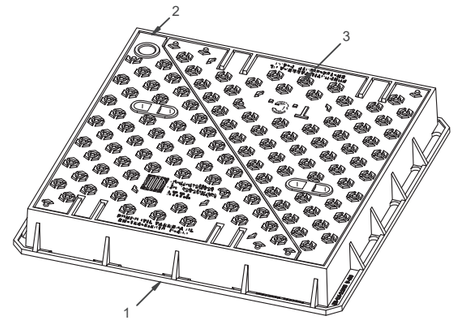

TAFO6060 - TAPA-1
Iron:0.7050 , EN-GJS-500-7 - 28,9 kg - E1:10

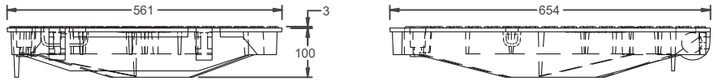

TAFO6060 - TAPA-2
Iron:0.7050 , EN-GJS-500-7 - 28,9 kg - E1:10



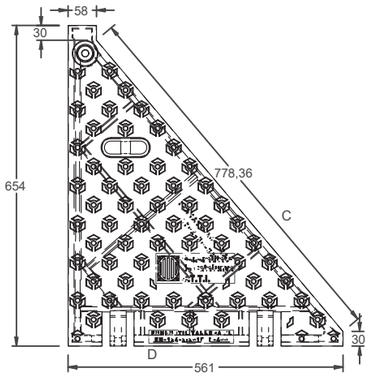

DETALLE C
1:2

Generalitat de Catalunya C.T.T.I.

DETALLE D
1:2

FUNDUCTIL TARREGA SL
EN-124-2:2015 D-400

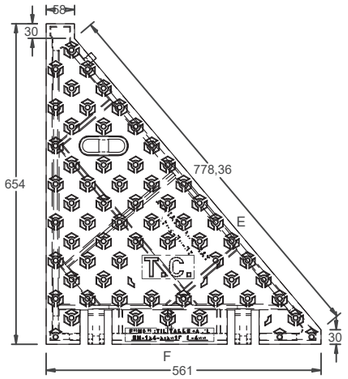

DETALLE E
1:2

T.C.

DETALLE F
1:2

FUNDUCTIL TARREGA SL
EN-124-2:2015 D-400

PARC DE L'ALBA
CERDANYOLA DEL VALLÈS
BARCELONA / CATALUNYA

CONSORCI URBANÍSTIC
DEL CENTRE DIRECCIONAL
DE CERDANYOLA DEL VALLÈS

Ajuntament de Cerdanyola del Vallès

INCASÒL Institut Català del Sòl

Autors del Projecte:
Dopec
NORBERT TORRES I PUGÈS
MARIA CAELLES LACASTA

PROJECTS
JAUME FLETA ABADAL

Projecte:
PROJECTE D'URBANITZACIÓ E1: PASSEIG DELS GORGS AL PARC DE L'ALBA DE CERDANYOLA DEL VALLÈS.
VIST I PLAU: EL CAP DE SERVEI DE TERRITORI DE L'AJUNTAMENT DE CERDANYOLA DEL VALLÈS
VIST I PLAU: EL CAP DE LA UNITAT DE PLANEJAMENT DE L'INSTITUT CATALÀ DEL SÒL

Emplaçament:
CERDANYOLA DEL VALLÈS

Títol del Plànol:
SERVEIS AFECTATS. CTTI
SOLUCIONS
DETALLS DE CANALITZACIONS I REGISTRES

Escala:
DIN A1 IINDICADES
DIN A3 INDICADES
0 m

Data:
Juliol 2025

Nom. de fitxer:
17H.DWG

Nombre Plànol
17H

FULL 7 DE 9

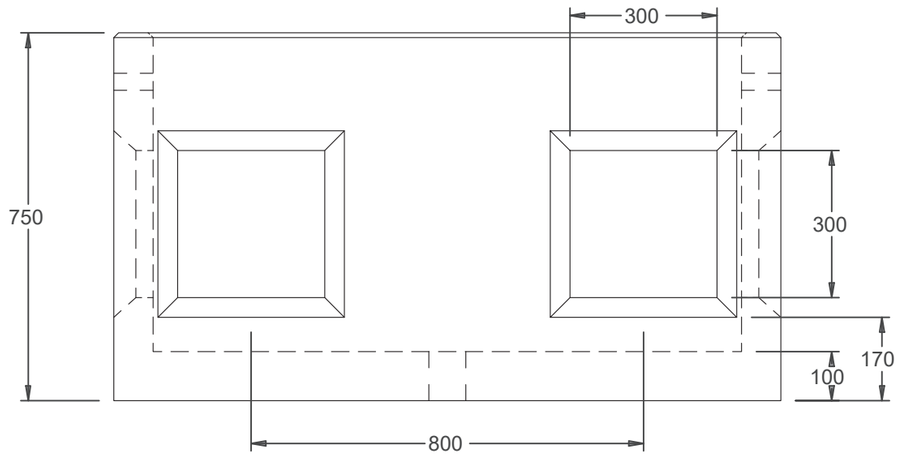

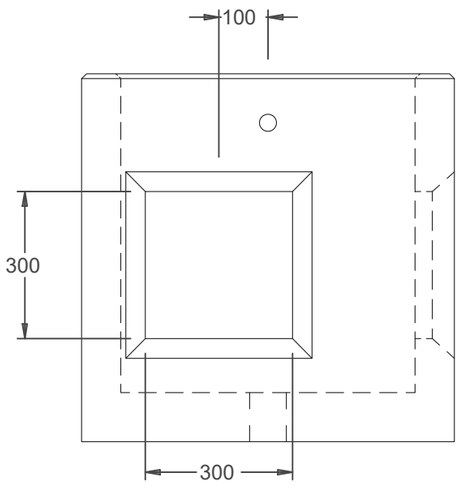

AR12060-CTTI

Formigó - 647,4 kg

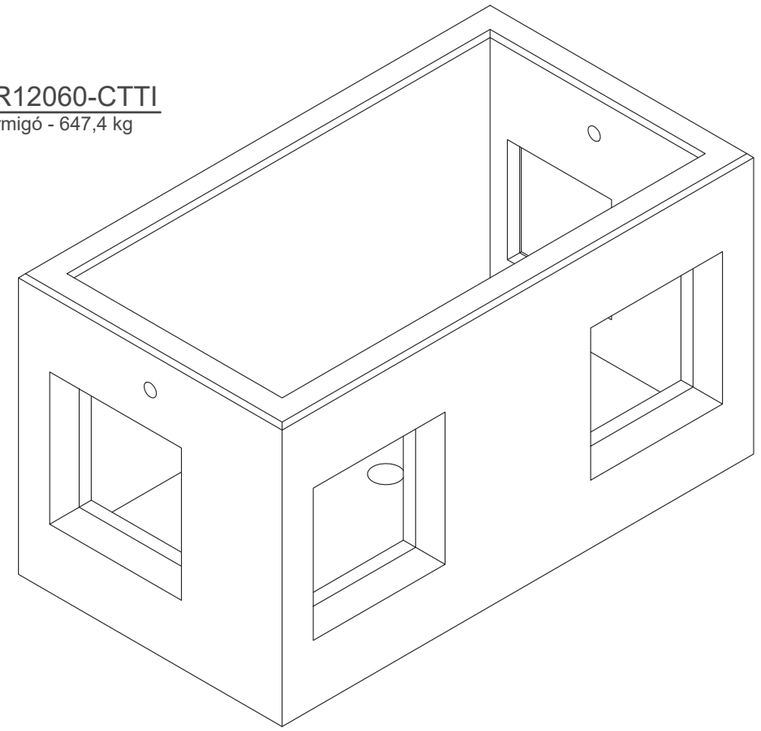

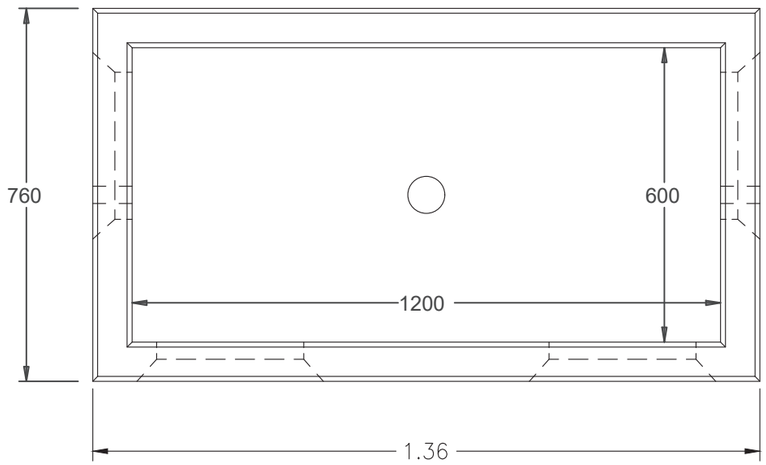

nom arxiu: F:\Comuns\Dopec\23027 Projecte Rambla dels Gorgs\Edicio\L109_25A23_Projecte execució v2\04_Edicions copia 3\06\30\R_ANOLS\17H_CTTI.dwg data últim guardat: 17/04/2025 11:20:18 data d'impressió: 7/14/2025 8:4:6

PARC DE L'ALBA
CERDANYOLA DEL VALLÈS
BARCELONA / CATALUNYA

CONSORCI URBANÍSTIC
DEL CENTRE DIRECCIONAL
DE CERDANYOLA DEL VALLÈS

Ajuntament de Cerdanyola del Vallès

INCASÒL Institut Català del Sòl

Autors del Projecte:
Dopec Enginyeria i Projectes
NORBERT TORRES I PUGÈS
MARIA CAELLES LACASTA

PROJECTS Enginyeria & Management
JAUME FLETA ABADAL

Projecte:
PROJECTE D'URBANITZACIÓ E1: PASSEIG DELS GORGS AL PARC DE L'ALBA DE CERDANYOLA DEL VALLÈS.

VIST I PLAU:
EL CAP DE SERVEI DE TERRITORI DE L'AJUNTAMENT DE CERDANYOLA DEL VALLÈS

VIST I PLAU:
EL CAP DE LA UNITAT DE PLANEJAMENT DE L'INSTITUT CATALÀ DEL SÒL

Emplaçament:
CERDANYOLA DEL VALLÈS

Títol del Plànol:
SERVEIS AFECTATS. CTTI
SOLUCIONS
DETALLS DE CANALITZACIONS I REGISTRES

Escala:
DIN A1 IINDICADES
DIN A3 INDICADES
0 m

Data: Juliol 2025

Nombre Plànol: 17H

Nom. de fitxer: 17H.DWG

FULL 8 DE 9

TAFO12060 - MARCO
Iron:0.7050 , EN-GJS-500-7 - 52,6 kg - E1:10

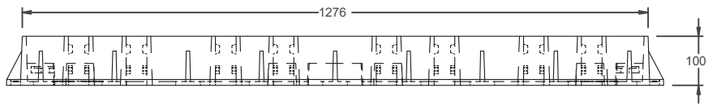

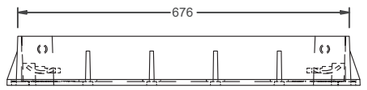

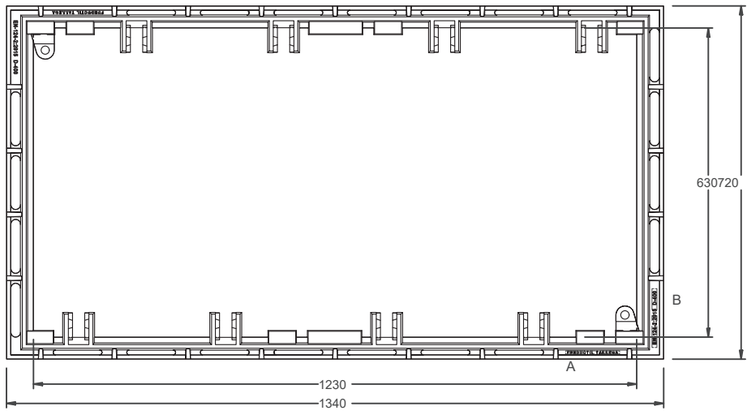

DETALLE B
1:2

EN-124-2:2015 D-400

DETALLE A
1:2

FUNDUCTIL TARREGA

Nº Ref		Material	Und
1	TAFO12060 - MARCO	Iron:0.7050 , EN-GJS-500-7	1
2	TAFO6060 - TAPA-1	Iron:0.7050 , EN-GJS-500-7	2
3	TAFO6060 - TAPA-2	Iron:0.7050 , EN-GJS-500-7	2

TAFO12060
- 168,3 kg - E1:10

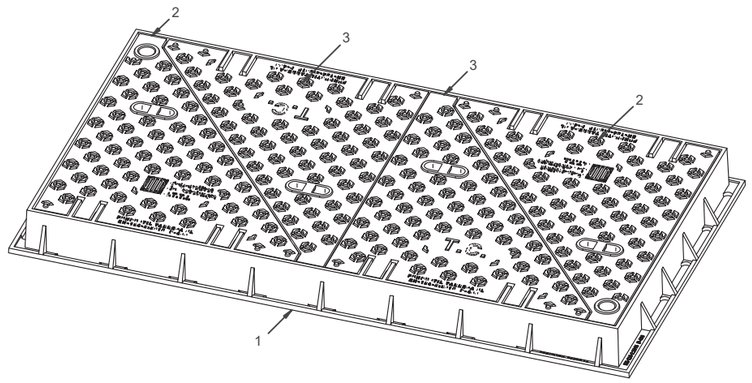

TAFO6060 - TAPA-1
Iron:0.7050 , EN-GJS-500-7 - 28,9 kg - E1:10

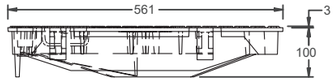

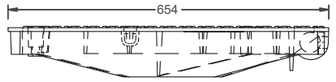

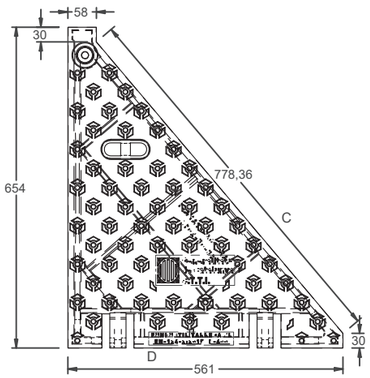

DETALLE C
1:2

Generalitat de Catalunya
C.T.T.I.

DETALLE D
1:2

FUNDUCTIL TARREGA SL
EN-124-2:2015 D-400

TAFO6060 - TAPA-2
Iron:0.7050 , EN-GJS-500-7 - 28,9 kg - E1:10

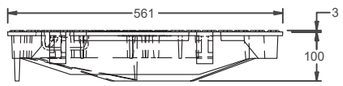

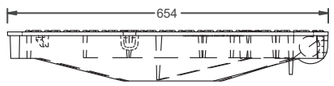

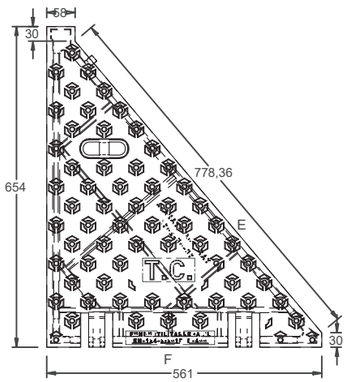

DETALLE E
1:2

T.C.

DETALLE F
1:2

FUNDUCTIL TARREGA SL
EN-124-2:2015 D-400

nom arxiu: F:\Compartit\Dopec\23027 Projecte Rambla dels Gorgs\Edicio\L109_25\A03_Edicio\Edicio copia 2606\PAR ÀNOL\5\17 H_CTTI.dwg data última gravat: 17/04/2025 8:3:5
data d'impressió: 7/14/2025 8:3:5

PARC DE L'ALBA
CERDANYOLA DEL VALLÈS
BARCELONA / CATALUNYA

CONSORCI URBANÍSTIC
DEL CENTRE DIRECCIONAL
DE CERDANYOLA DEL VALLÈS

Ajuntament de Cerdanyola del Vallès

INCASÒL Institut Català del Sòl

Autors del Projecte:
Dopec Enginyeria i Arquitectura
NORBERT TORRES I PUGÈS
MARIA CAELLES LACASTA

PROJECTS Enginyeria & Arquitectura
JAUME FLETA ABADAL

Projecte:
PROJECTE D'URBANITZACIÓ E1: PASSEIG DELS GORGS AL PARC DE L'ALBA DE CERDANYOLA DEL VALLÈS.

VIST I PLAU:
EL CAP DE SERVEI DE TERRITORI DE L'AJUNTAMENT DE CERDANYOLA DEL VALLÈS

VIST I PLAU:
EL CAP DE LA UNITAT DE PLANEJAMENT DE L'INSTITUT CATALÀ DEL SÒL

Emplaçament:
CERDANYOLA DEL VALLÈS

Títol del Plànol:
SERVEIS AFECTATS. CTTI
SOLUCIONS
DETALLS DE CANALITZACIONS I REGISTRES

Escala:
DIN A1 IINDICADES
DIN A3 INDICADES
0 m

Data:
Juliol 2025

Nombre Plànol
17H

Nom. de fitxer:
17H.DWG

FULL 9 DE 9

eix A4

CARRER AB-1

eix EP 8

CARRER B

eix 8a

PASSEIG DELS GORGS. EIX 7a

CARRER. 7a

CR gABP Nova

Can. existent

PASSEIG DELS GORGS. eix 7a

8cØ110PVC (193,45m)
amb 3Ø40PEAD

CR gABP Nova

Solució núm. 002b

COLT Telecom

COLT: Variant de cable FO en can. Telefònica entre CR 131 i CR 155, L= 560m

eix A3

Ferrocarril de Mollet del Vallès al Papiol

LLEGENDA DE SERVEIS AFECTATS

- Línia elèctrica aèria (alta tensió)
- Línia elèctrica subterrània (alta tensió)
- Línia elèctrica aèria (mitja tensió)
- Línia elèctrica subterrània (mitja tensió)
- Línia elèctrica aèria (baixa tensió)
- Línia elèctrica subterrània (baixa tensió)
- Línia telefònica aèria
- Cable telefònic enterrat (coaxial)
- Canalització telefònica subterrània
- Canalització telecomunicació (F.O.)
- Canalització telegràfica
- Canonada d'aigua potable
- Col.lector d'aigua residual
- Canalització de reg (tub, mina o sèquia)
- Canonada subterrània de gas
- Oleoducte
- Enllumenat públic subterrani
- Senyalització de trànsit

TM = Torre metàl.lica; pf = Pal de fusta; sf = Suport formigó.

CR = Càmara registre; = Arqueta registre

RA = Registre aigua; RC = Registre col.lector

Fanal gran; Bàcul; Semàfor

Servei anul·lat; Element a retirar

NOTA: La reposició es representa amb el mateix grafisme més gruixut.

PARC DE L'ALBA
CERDANYOLA DEL VALLÈS
BARCELONA / CATALUNYA

CONSORCI URBANÍSTIC DEL CENTRE DIRECCIONAL DE CERDANYOLA DEL VALLÈS

Ajuntament de Cerdanyola del Vallès

INCASÒL Institut Català del Sòl

Autors del Projecte:
NORBERT TORRES I PUGÈS
MARIA CAELLES LACASTA
JAUME FLETA ABADAL

Projecte:
PROJECTE D'URBANITZACIÓ E1: PASSEIG DELS GORGS AL PARC DE L'ALBA DE CERDANYOLA DEL VALLÈS.
VIST I PLAU: EL CAP DE SERVEI DE TERRITORI DE L'AJUNTAMENT DE CERDANYOLA DEL VALLÈS
VIST I PLAU: EL CAP DE LA UNITAT DE PLANEJAMENT DE L'INSTITUT CATALÀ DEL SÒL

Emplaçament:
CERDANYOLA DEL VALLÈS

Títol del Plànol:
SERVEIS AFECTATS. COLT TELECOM
PLANTA DE SOLUCIONS
SERVEI 002b. VARIANT CABLE FO PER CAN. TELEFÒNICA

Escala:
DIN A1 1/500
DIN A3 1/1000
0 m

Data: Juliol 2025

Nombre Plànol: 17I

Nom. de fitxer: 17I.DWG

FULL 1 DE 7

Dopec Projects Territori Urbanisme
Projects Territori Urbanisme

Carrer de la Serra de Galliners

Solució núm. 002b
COLT Telecom

2cØ125PE (2,30m)
Arq 2C, adaptar a la
cota de nova vorera

Can existent

CR gJP
Nova

ROT 9B

CARRER B

CARRER Ep-g

CARRER Ep-h

8cØ110PVC (1637m)
8cØ40PEAD

COLT: Variant de cable FO en can. Telefònica
entre CR 131 i CR 155, L= 560m

eix 8a

GS. EIX 7a

PASSEIG DELS GORGS. EIX 7a

Ep-f

105

LLEGENDA DE SERVEIS AFECTATS

- Línia elèctrica aèria (alta tensió)
- Línia elèctrica subterrània (alta tensió)
- Línia elèctrica aèria (mitja tensió)
- Línia elèctrica subterrània (mitja tensió)
- Línia elèctrica aèria (baixa tensió)
- Línia elèctrica subterrània (baixa tensió)
- Línia telefònica aèria
- Cable telefònic enterrat (coaxial)
- Canalització telefònica subterrània
- Canalització telecomunicació (F.O.)
- Canalització telegràfica
- Canonada d'aigua potable
- Col.lector d'aigua residual
- Canalització de reg (tub, mina o sèquia)
- Canonada subterrània de gas
- Oleoducte
- Enllumenat públic subterrani
- Senyalització de trànsit

TM = Torre metàl.lica; pf = Pal de fusta; sf = Suport formigó.

CR = Càmara registre / Arqueta registre

RA = Registre aigua

RC = Registre col.lector

Fanal gran / Bàcul / Semàfor

Servei anul·lat

Element a retirar

NOTA: La reposició es representa amb el mateix grafisme més gruixut.

PARC DE L'ALBA
CERDANYOLA DEL VALLÈS
BARCELONA / CATALUNYA

CONSORCI URBANÍSTIC
DEL CENTRE DIRECCIONAL
DE CERDANYOLA DEL VALLÈS

Ajuntament de Cerdanyola del Vallès

INCASÒL Institut Català del Sòl

Autors del Projecte:

Dopec Enginyeria i Arquitectura
NORBERT TORRES I PUGÈS
MARIA CAELLES LACASTA

PROJECTS Enginyeria & Arquitectura
JAUME FLETA ABADAL

Projecte:
PROJECTE D'URBANITZACIÓ E1: PASSEIG DELS GORGS AL PARC DE L'ALBA DE CERDANYOLA DEL VALLÈS.

VIST I PLAU:
EL CAP DE SERVEI DE TERRITORI DE L'AJUNTAMENT DE CERDANYOLA DEL VALLÈS

VIST I PLAU:
EL CAP DE LA UNITAT DE PLANEJAMENT DE L'INSTITUT CATALÀ DEL SÒL

Emplaçament:
CERDANYOLA DEL VALLÈS

Títol del Plànol:
SERVEIS AFECTATS. COLT TELECOM
PLANTA DE SOLUCIONS
SERVEI 002b. VARIANT CABLE FO PER CAN. TELEFÒNICA

Escala:
DIN A1 1/500
DIN A3 1/1000
0 m

Data: Juliol 2025

Nombre Plànol: 17I

Nom. de fitxer: 17I.DWG

FULL 2 DE 7

nom arxiu: F:\Comun\Dopec\2907 Projecte Rambla dels Gorgs\Edicio\1109_250423_Projecte execució v0\04_Edifaties corgs 250630\R_ANOLS\17_Col.dwg data últim guardat: 17/04/2025 10:56:41

2cØ125PE (2,00m)
COLT, Arq 2C

PASSEIG DELS GORGS. EIX 7

Servei núm. 025
COLT Telecom

2cØ125PE (2,50m)
COLT, Arq 2C

Servei núm. 030
COLT Telecom

LLEGENDA DE SERVEIS AFECTATS

- Línia elèctrica aèria (alta tensió)
- Línia elèctrica subterrània (alta tensió)
- Línia elèctrica aèria (mitja tensió)
- Línia elèctrica subterrània (mitja tensió)
- Línia elèctrica aèria (baixa tensió)
- Línia elèctrica subterrània (baixa tensió)
- Línia telefònica aèria
- Cable telefònic enterrat (coaxial)
- Canalització telefònica subterrània
- Canalització telecomunicació (F.O.)
- Canalització telegràfica
- Canonada d'aigua potable
- Col.lector d'aigua residual
- Canalització de reg (tub, mina o sèquia)
- Canonada subterrània de gas
- Oleoducte
- Enllumenat públic subterrani
- Senyalització de trànsit

TM = Torre metàl.lica; pf = Pal de fusta; sf = Suport formigó.

CR = Càmara registre
= Arqueta registre
RA = Registre aigua
RC = Registre col.lector
Fanal gran
Bàcul
Semàfor
Servei anul·lat
Element a retirar

NOTA: La reposició es representa amb el mateix grafisme més gruixut.

CAMÍ-8
CAMÍ-9
CARRER F
camí 9
Vgtd 02
CARRER VERD
3c tram 2
Ajustar tapa registre
PASSEIG DELS GORGS. EIX 7b
Carrer dels Cistellers
Carrer dels Sabaters
Carrer dels Ceramistes

Servei 025 i 030: Enderrocar manualment l'arqueta afectada i el tram de canalització per recuperar el cable i l'empalmament de FO, ubicant-lo en la nova arqueta 2C.

2cØ125PE (2,00m)
COLT, Arq 2C

Servei núm. 025
COLT Telecom

2cØ125PE (2,50m)
COLT, Arq 2C

Servei núm. 030
COLT Telecom

nom.xrefs: F:\CompartiDropvec\23027 Projecte Rambla dels Gorgs\Edicio\LO\0_250423_Projecte executiu vQ\04_Edicions cons_250530\R_ANOS\171_Col.dwg data últim guardat: 17/04/2025 10:56:41

PARC DE L'ALBA
CERDANYOLA DEL VALLÈS
BARCELONA / CATALUNYA

CONSORCI URBANÍSTIC
DEL CENTRE DIRECCIONAL
DE CERDANYOLA DEL VALLÈS

Ajuntament de Cerdanyola del Vallès

INCASÒL Institut Català del Sòl

Autors del Projecte:
Dopec Enginyeria i Arquitectura
NORBERT TORRES I PUGÈS
MARIA CAELLES LACASTA

PROJECTS Enginyeria & Management
JAUME FLETA ABADAL

Projecte:
PROJECTE D'URBANITZACIÓ E1: PASSEIG DELS GORGS AL PARC DE L'ALBA DE CERDANYOLA DEL VALLÈS.

VIST I PLAU:
EL CAP DE SERVEI DE TERRITORI DE L'AJUNTAMENT DE CERDANYOLA DEL VALLÈS

VIST I PLAU:
EL CAP DE LA UNITAT DE PLANEJAMENT DE L'INSTITUT CATALÀ DEL SÒL

Emplaçament:
CERDANYOLA DEL VALLÈS

Títol del Plànol:
SERVEIS AFECTATS. COLT TELECOM
PLANTA DE SOLUCIONS
SERVEI 025 i 030. VARIANT ARQUETES I CABLE FO

Escala:
DIN A1 1/500
DIN A3 1/1000
0 m

Data: Juliol 2025

Nombre Plànol: 17I

Nom. de fitxer: 17I.DWG

FULL 3 DE 8

LLEGENDA DE SERVEIS AFECTATS

- Línia elèctrica aèria (alta tensió)
- Línia elèctrica subterrània (alta tensió)
- Línia elèctrica aèria (mitja tensió)
- Línia elèctrica subterrània (mitja tensió)
- Línia elèctrica aèria (baixa tensió)
- Línia elèctrica subterrània (baixa tensió)
- Línia telefònica aèria
- Cable telefònic enterrat (coaxial)
- Canalització telefònica subterrània
- Canalització telecomunicació (F.O.)
- Canalització telegràfica
- Canonada d'aigua potable
- Col.lector d'aigua residual
- Canalització de reg (tub, mina o sèquia)
- Canonada subterrània de gas
- Oleoducte
- Enllumenat públic subterrani
- Senyalització de trànsit

TM = Torre metàl.lica; pf = Pal de fusta; sf = Suport formigó.

CR = Càmara registre; = Arqueta registre

RA = Registre aigua

RC = Registre col.lector

Fanal gran; Bàcul; Semàfor

Servei anul·lat

Element a retirar

NOTA: La reposició es representa amb el mateix grafisme més gruixut.

Carrer de Portugal
Carrer del Camp
Av. de Roma
Avinguda de Roma
Carrer de Sant Ramon
Carrer de l'Alga
CR gBR Nova
Solució núm. 039
COLT Telecom
6cØ110PVC amb 6Ø40PEAD (116,65+2m)
COLT: Variant de cable FO en can. Telefònica entre CR 14, 15 i CR 276, L= 200m
Canvi secció cable FO
Canvi secció cable FO
CAMÍ-9
camí 9
CARRER VERD 1
CARRER VERD 2
Verd 01
Verd 02
CARRER Gb
8c tram 2
Ajustar tapa registre
PASSEIG DELS GORGS. EIX 7b
8b
Carrer dels Ceramistes
Carrer dels Boters
GAS
EP
SVO
COLT: Variant de cable F
entre CR 263 i CR
CR gAB Nova

PARC DE L'ALBA
CERDANYOLA DEL VALLÈS
BARCELONA / CATALUNYA

CONSORCI URBANÍSTIC DEL CENTRE DIRECCIONAL DE CERDANYOLA DEL VALLÈS

Ajuntament de Cerdanyola del Vallès

INCASÒL Institut Català del Sòl

Autors del Projecte:

Dopec Enginyeria i Arquitectura
NORBERT TORRES I PUGÈS
MARIA CAELLES LACASTA

PROJECTS Estudis de Mobilitat
JAUME FLETA ABADAL

Projecte:
PROJECTE D'URBANITZACIÓ E1: PASSEIG DELS GORGS AL PARC DE L'ALBA DE CERDANYOLA DEL VALLÈS.

VIST I PLAU: EL CAP DE SERVEI DE TERRITORI DE L'AJUNTAMENT DE CERDANYOLA DEL VALLÈS

VIST I PLAU: EL CAP DE LA UNITAT DE PLANEJAMENT DE L'INSTITUT CATALÀ DEL SÒL

Emplaçament:
CERDANYOLA DEL VALLÈS

Títol del Plànol:
SERVEIS AFECTATS. COLT TELECOM
PLANTA DE SOLUCIONS
SERVEI 039. VARIANT CABLE FO EN CAN. TELEFÒNICA

Escala:
DIN A1 1/500
DIN A3 1/1000
0 m

Data: Juliol 2025

Nombre Plànol: 17I

Nom. de fitxer: 17I.DWG

FULL 4 DE 8

nom.exts: F:\Compartit\Dopec\23007 Projecte Rambla dels Gorgs\Edicio\L100_250423. Projecte executiu d2104. Edicions cotes 250630\PLANOS\17I. Coll.dwg data d'impressió: 17/04/2025 10:56:41

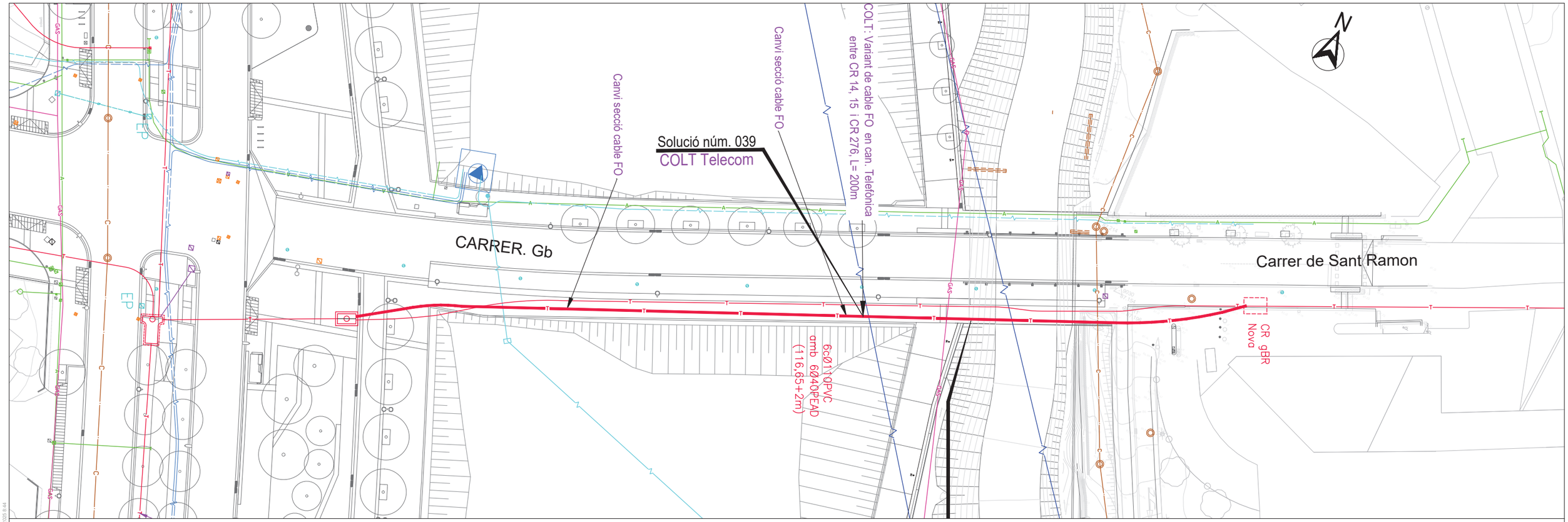

Solució 040: Variant Canalització 6c Ø 110mm PVC

Solució 039: Variant cables FO de Colt Telecom per can. de Telefònica entre CR 14, 15 i CR 276, L= 200m

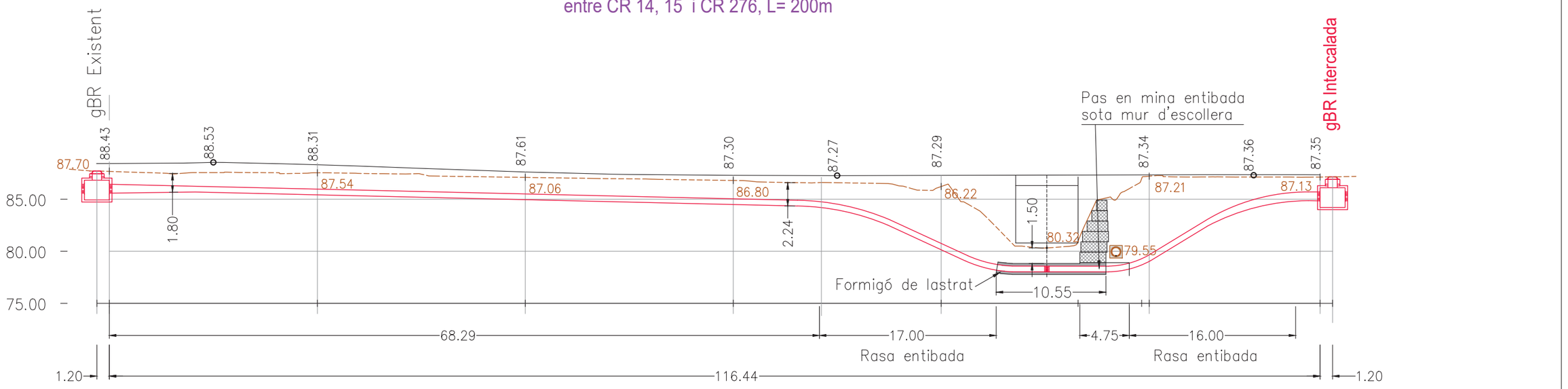

PARC DE L'ALBA
CERDANYOLA DEL VALLÈS
BARCELONA / CATALUNYA

CONSORCI URBANÍSTIC
DEL CENTRE DIRECCIONAL
DE CERDANYOLA DEL VALLÈS

Ajuntament de Cerdanyola del Vallès

INCASÒL Institut Català del Sòl

Autors del Projecte:

Dopec Enginyeria i Arquitectura
NORBERT TORRES I PUGÈS
MARIA CAELLES LACASTA

PROJECTS Enginyeria & Arquitectura
JAUME FLETA ABADAL

Projecte:
PROJECTE D'URBANITZACIÓ E1: PASSEIG DELS GORGS AL PARC DE L'ALBA DE CERDANYOLA DEL VALLÈS.

VIST I PLAU:
EL CAP DE SERVEI DE TERRITORI DE L'AJUNTAMENT DE CERDANYOLA DEL VALLÈS

VIST I PLAU:
EL CAP DE LA UNITAT DE PLANEJAMENT DE L'INSTITUT CATALÀ DEL SÒL

Emplaçament:
CERDANYOLA DEL VALLÈS

Títol del Plànol:
SERVEIS AFECTATS. COLT TELECOM
SOLUCIONS, PLANTA I PERFIL LONG.
SERVEI 039. VARIANT CABLE FO EN CAN. TELEFÒNICA

Escala:
DIN A1 1/250
DIN A3 1/500
0 m

Data:
Juliol 2025

Nombre Plànol
17I

Nom. de fitxer:
17I.DWG

FULL 5 DE 8

com arxiu: F:\Compart\Dopec\23027 Projecte Rambla dels Gorgs\E4\dwg\L109_25A23. Projecte executiu v2\04 Edificats\ coota 2906308 A\NOU\5171_I_Colt.dwg data última passada: 17/04/2025 10:56:41 data d'impressió: 17/04/2025 8:44

LLEGENDA DE SERVEIS AFECTATS

- Línia elèctrica aèria (alta tensió)
- Línia elèctrica subterrània (alta tensió)
- Línia elèctrica aèria (mitja tensió)
- Línia elèctrica subterrània (mitja tensió)
- Línia elèctrica aèria (baixa tensió)
- Línia elèctrica subterrània (baixa tensió)
- Línia telefònica aèria
- Cable telefònic enterrat (coaxial)
- Canalització telefònica subterrània
- Canalització telecomunicació (F.O.)
- Canalització telegràfica
- Canonada d'aigua potable
- Col.lector d'aigua residual
- Canalització de reg (tub, mina o sèquia)
- Canonada subterrània de gas
- Oleoducte
- Enllumenat públic subterrani
- Senyalització de trànsit

TM = Torre metàl.lica; pf = Pal de fusta; sf = Suport formigó.

CR = Càmara registre; = Arqueta registre

RA = Registre aigua; RC = Registre col.lector

F Fanal gran; Bàcul; S Semàfor

Servei anul·lat; Element a retirar

NOTA: La reposició es representa amb el mateix grafisme més gruixut.

COLT: Variant de cable FO en can. Telefònica entre CR 263 i CR 271, L= 355m

2cØ125PE (2,30m) COLT, Arq 2C

8cØ110PVC (71,75m) amb 6Ø40PEAD

6cØ110PVC (28,30m) amb 3Ø40PEAD

CR gABP "E" Nova

CR gABP Nova

CR gBR Nova

Solució núm. 039 COLT Telecom

Can. existent

Can. existent

Av. de la Universitat Autònoma

Avinguda del Parc Tecnològic

Avinguda del Parc Tecnològic

Plaça d'Europa

Rotonda Sud

Ronda de Can Fatjó

Ronda de Can Fatjó

Carrer dels Fargaires

CAMÍ-9

PASSEIG DELS GORGS. EIX 7b

8c tram3

7c

8b

Arq.

PARC DE L'ALBA
CERDANYOLA DEL VALLÈS
BARCELONA / CATALUNYA

CONSORCI URBANÍSTIC DEL CENTRE DIRECCIONAL DE CERDANYOLA DEL VALLÈS

Ajuntament de Cerdanyola del Vallès

INCASÒL Institut Català del Sòl

Autors del Projecte:
NORBERT TORRES I PUGÈS
MARIA CAELLES LACASTA
JAUME FLETA ABADAL

Projecte:
PROJECTE D'URBANITZACIÓ E1: PASSEIG DELS GORGS AL PARC DE L'ALBA DE CERDANYOLA DEL VALLÈS.

VIST I PLAU: EL CAP DE SERVEI DE TERRITORI DE L'AJUNTAMENT DE CERDANYOLA DEL VALLÈS

VIST I PLAU: EL CAP DE LA UNITAT DE PLANEJAMENT DE L'INSTITUT CATALÀ DEL SÒL

Emplaçament:
CERDANYOLA DEL VALLÈS

Títol del Plànol:
SERVEIS AFECTATS. COLT TELECOM
PLANTA DE SOLUCIONS
SERVEI 039. VARIANT CABLE FO EN CAN. TELEFÒNICA

Escala:
DIN A1 1/500
DIN A3 1/1000

Data: Juliol 2025

Nombre Plànol: 17I

Nom. de fitxer: 17I.DWG

FULL 6 DE 9

nom.arxiu: F:\Compartit\Dopec\23027 Projecte Rambla dels Gorgs\Edicio\L100_250423_Projecte executiu\01\04_Estudis\cotes 2909\[00_ANOLS\17_Colt.dwg data d'impressió: 17/04/2025 8:36 data últim guardat: 17/04/2025 10:56:41

N

Eix Gd

CR gABP
Nova

EP

EP

GAS

8cØ110PVC (71,75m)
amb 6Ø40PEAD

COLT: Variant de cable FO en can. Telefònica
entre CR 263 i CR 271, L= 355m

8c tram 2

8c tram3

EP

EP

2cØ125PE (2,30m)
COLT, Arq 2C

7c

8b

Placa d'Europa

Rotonda Sud

PASSEIG DELS GORGS. EIX 7b

6cØ110PVC (28,30m)
amb 3Ø40PEAD

CR gABP "E"
Nova

Solució núm. 039
COLT Telecom

CR gBR
Nova

GAS

GAS

GAS

GAS

LLEGENDA DE SERVEIS AFECTATS

- Línia elèctrica aèria (alta tensió)
- Línia elèctrica subterrània (alta tensió)
- Línia elèctrica aèria (mitja tensió)
- Línia elèctrica subterrània (mitja tensió)
- Línia elèctrica aèria (baixa tensió)
- Línia elèctrica subterrània (baixa tensió)
- Línia telefònica aèria
- Cable telefònic enterrat (coaxial)
- Canalització telefònica subterrània
- Canalització telecomunicació (F.O.)
- Canalització telegràfica
- Canonada d'aigua potable
- Col.lector d'aigua residual
- Canalització de reg (tub, mina o sèquia)
- Canonada subterrània de gas
- Oleoducte
- Enllumenat públic subterrani
- Senyalització de trànsit

TM = Torre metàl.lica; pf = Pal de fusta; sf = Suport formigó.

CR = Càmara registre
= Arqueta registre

RA = Registre aigua
RC = Registre col.lector

ØF Fanal gran
Bàcul
S Semàfor

Servei anul·lat

Element a retirar

NOTA: La reposició es representa amb el mateix grafisme més gruixut.

nom.arxiu: F:\Compart\Dopec\23027 Projecte Rambla dels Gorgs\Edicio\L109_250423_Projecte executiu\2304_Estudis\es corda 2956309.JAN\DS17 | Cot.dwg data d'impressió: 17/04/2025 10:56:41 data d'ultim guardat: 17/04/2025 10:56:41

PARC DE L'ALBA
CERDANYOLA DEL VALLÈS
BARCELONA / CATALUNYA

CONSORCI URBANÍSTIC
DEL CENTRE DIRECCIONAL
DE CERDANYOLA DEL VALLÈS

Ajuntament de Cerdanyola del Vallès

INCASÒL Institut Català del Sòl

Autors del Projecte:
Dopec Serveis d'Enginyeria
NORBERT TORRES I PUGÈS
MARIA CAELLES LACASTA

PROJECTS Estudis de Mobilitat
JAUME FLETA ABADAL

Projecte:
PROJECTE D'URBANITZACIÓ E1: PASSEIG DELS GORGS AL PARC DE L'ALBA DE CERDANYOLA DEL VALLÈS.

VIST I PLAU:
EL CAP DE SERVEI DE TERRITORI DE L'AJUNTAMENT DE CERDANYOLA DEL VALLÈS

VIST I PLAU:
EL CAP DE LA UNITAT DE PLANEJAMENT DE L'INSTITUT CATALÀ DEL SÒL

Emplaçament:
CERDANYOLA DEL VALLÈS

Títol del Plànol:
SERVEIS AFECTATS. COLT TELECOM
PLANTA DE SOLUCIONS
SERVEI 039. VARIANT CABLE FO EN CAN. TELEFÒNICA

Escala:
DIN A1 1/250
DIN A3 1/500
0 m

Data: Juliol 2025

Nombre Plànol: 17I

Nom. de fitxer: 17I.DWG

FULL 7 DE 8

DETALL DE ARQUETA "2C"

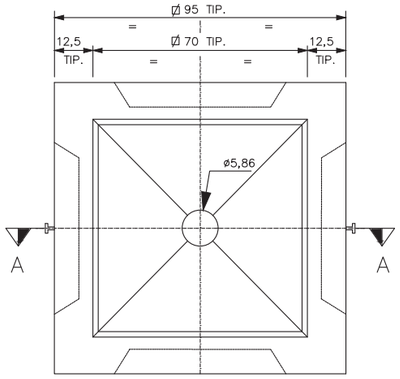

PLANTA

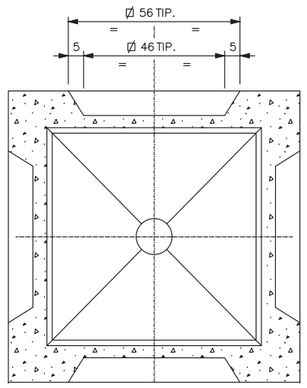

SECCIÓ B–B

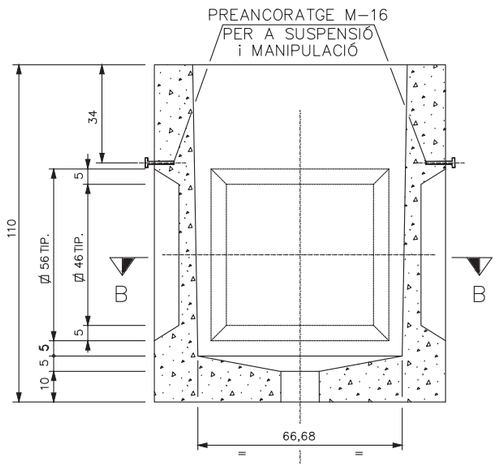

SECCIÓ A–A

DETALL DE ARQUETA "3C"
(amb o sense envà)

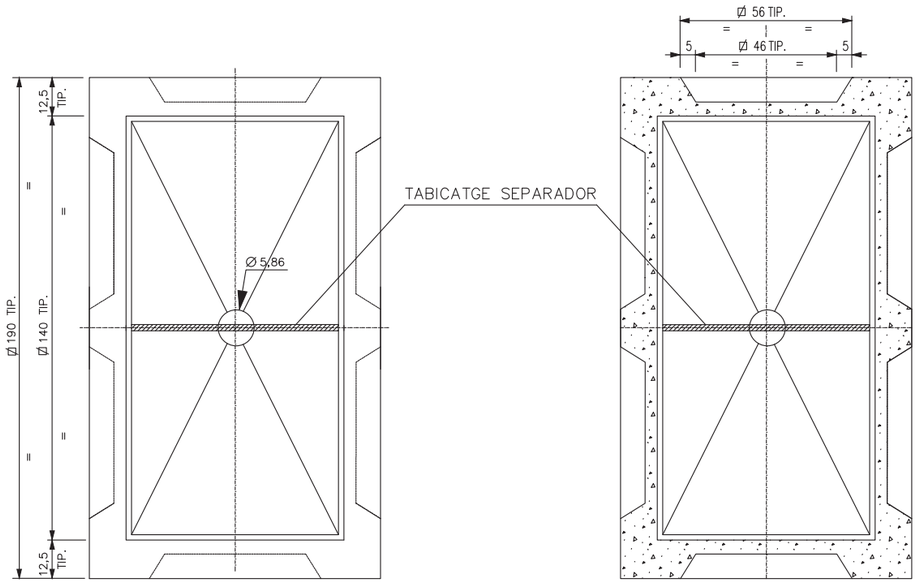

PLANTA

SECCION B–B

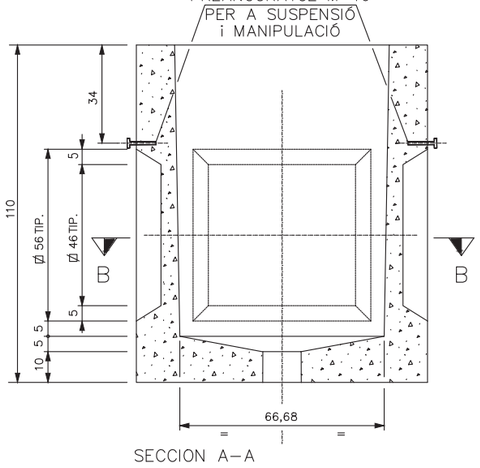

SECCION A–A

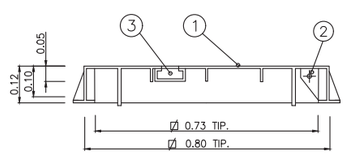

SECCIÓ PER FRONTISSA

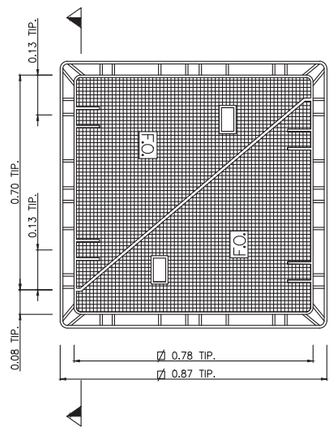

PLANTA TRAPA 80x80

① –. TRAPA DE FOSSA
② –. FRONTISSES
③ –. ALLOTJAMENT D'AJUDA OBERTURA

DETALL TAPES DE TRONETES 2C
E: 1/10

SECCIÓ DE CANALITZACIÓ
TIPUS 3
2C. Ø125 mm PE

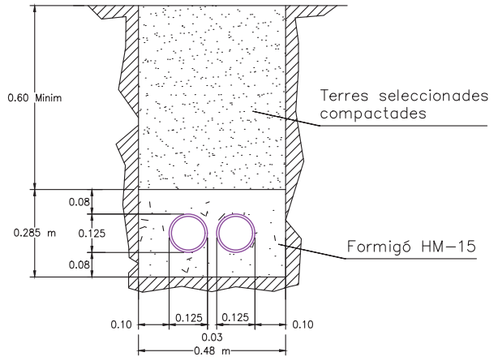

(E=1/10)

SECCIÓ DE CANALITZACIÓ
TIPUS 2
2C. Ø125 mm PE
2Tritub Ø40 mm PE

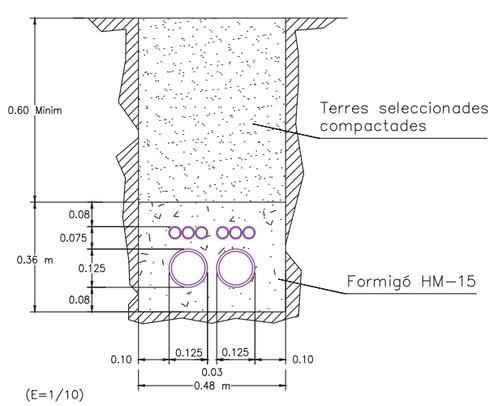

(E=1/10)

DETALLS DE FIBRA ÒPTICA: ARQUETES I TAPES

nom arxiu: F:\Compartit\Dopec\2907 Projecte Rambla dels Gorgs\Edicte\1.09_250423_Projecte executiu v0.2\04. Editables copia 2506\XR ANOLS\171_Coll.dwg data últim guardat: 17/04/2025 10:56:41 data d'impressió: 7/14/2025 8:40

PARC DE L'ALBA
CERDANYOLA DEL VALLÈS
BARCELONA / CATALUNYA

CONSORCI URBANÍSTIC
DEL CENTRE DIRECCIONAL
DE CERDANYOLA DEL VALLÈS

Ajuntament de Cerdanyola del Vallès

INCASÒL Institut Català del Sòl

Autors del Projecte:
Dopec Enginyeria i Arquitectura
NORBERT TORRES I PUGÈS
MARIA CAELLES LACASTA

PROJECTS Enginyeria & Arquitectura
JAUME FLETA ABADAL

Projecte:
PROJECTE D'URBANITZACIÓ E1: PASSEIG DELS GORGS AL PARC DE L'ALBA DE CERDANYOLA DEL VALLÈS.

VIST I PLAU:
EL CAP DE SERVEI DE TERRITORI DE L'AJUNTAMENT DE CERDANYOLA DEL VALLÈS

VIST I PLAU:
EL CAP DE LA UNITAT DE PLANEJAMENT DE L'INSTITUT CATALÀ DEL SÒL

Emplaçament:
CERDANYOLA DEL VALLÈS

Títol del Plànol:
SERVEIS AFECTATS. COLT TELECOM SOLUCIONS
DETALLS DE CANALITZACIONS I REGISTRES

Escala:
DIN A1 IINDICADES
DIN A3 INDICADES
0 m

Data: Juliol 2025

Nombre Plànol: 17I

Nom. de fitxer: 17I.DWG

FULL 8 DE 8

LLEGENDA DE SERVEIS AFECTATS

- Línia elèctrica aèria (alta tensió)
- Línia elèctrica subterrània (alta tensió)
- Línia elèctrica aèria (mitja tensió)
- Línia elèctrica subterrània (mitja tensió)
- Línia elèctrica aèria (baixa tensió)
- Línia elèctrica subterrània (baixa tensió)
- Línia telefònica aèria
- Cable telefònic enterrat (coaxial)
- Canalització telefònica subterrània
- Canalització telecomunicació (F.O.)
- Canalització telegràfica
- Canonada d'aigua potable
- Col.lector d'aigua residual
- Canalització de reg (tub, mina o sèquia)
- Canonada subterrània de gas
- Oleoducte
- Enllumenat públic subterrani
- Senyalització de trànsit

TM = Torre metàl.lica; pf = Pal de fusta; sf = Suport formigó.

CR = Càmara registre; = Arqueta registre

RA = Registre aigua

RC = Registre col.lector

Fanal gran; Bàcul; Semàfor

Servei anul·lat

Element a retirar

NOTA: La reposició es representa amb el mateix grafisme més gruixut.

Av. de Roma

Avinguda de Roma

Carrer de Portugal

Carrer del Camp

Carrer de Sant Ramon

Carrer de l'Alga

CR gBR Nova

Solució núm. 040b

DIGI S. Telecom

6cØ110PVC amb 6Ø40PEAD (116,65+2m)

DIGI: Variant de cable FO en can. Telefònica entre CR 14, 15 i CR 276, L= 200m

CAMÍ-9

camí 9

Verd 02

CARRER VERD 1

CARRER VERD 2

Verd 01

CARRER. Gb

8c tram 2

8b

PASSEIG DELS GORGS. EIX 7b

Carrer dels Ceramistes

Carrer dels Boters

GAS

EP

SVO

T

C

PARC DE L'ALBA
CERDANYOLA DEL VALLÈS
BARCELONA / CATALUNYA

CONSORCI URBANÍSTIC DEL CENTRE DIRECCIONAL DE CERDANYOLA DEL VALLÈS

Ajuntament de Cerdanyola del Vallès

INCASÒL Institut Català del Sòl

Autors del Projecte:

Dopec Enginyeria i Arquitectura

NORBERT TORRES I PUGÈS
MARIA CAELLES LACASTA

PROJECTS Estudis de Mobilitat

JAUME FLETA ABADAL

VIST I PLAU: EL CAP DE SERVEI DE TERRITORI DE L'AJUNTAMENT DE CERDANYOLA DEL VALLÈS

VIST I PLAU: EL CAP DE LA UNITAT DE PLANEJAMENT DE L'INSTITUT CATALÀ DEL SÒL

Projecte:
PROJECTE D'URBANITZACIÓ E1: PASSEIG DELS GORGS AL PARC DE L'ALBA DE CERDANYOLA DEL VALLÈS.

Emplaçament:
CERDANYOLA DEL VALLÈS

Títol del Plànol:
SERVEIS AFECTATS. DIGI SPAIN TELECOM
PLANTA DE SOLUCIONS
SERVEI 040b. VARIANT CABLE FO EN CAN. TELEFÓNICA

Escala:
DIN A1 1/500
DIN A3 1/1000

Data: Juliol 2025

Nombre Plànol: 17J

Nom. de fitxer: 17J.DWG

FULL 1 DE 3

nom.exts: F:\Comun\Dopec\23007 Projecte Rambla dels Gorgs\Edicio\L100_250423. Projecte executiu v2\204. Estudis cons 250630\PLANOS\17 J. Dgn dwg data últim guardat: 17/04/2025 10:56:32

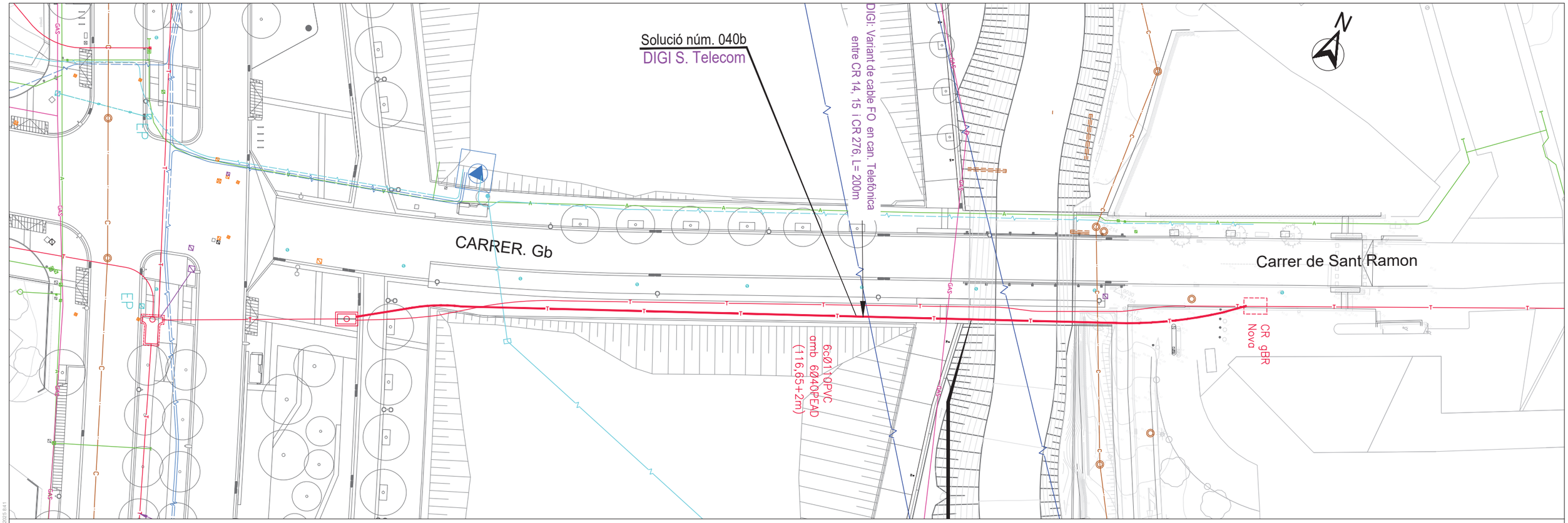

Solució 040: Variant Canalització 6c Ø 110mm PVC

Solució 040b: Variant cables FO de DIGI per can. de Telefònica entre CR 14, 15 i CR 276, L= 200m

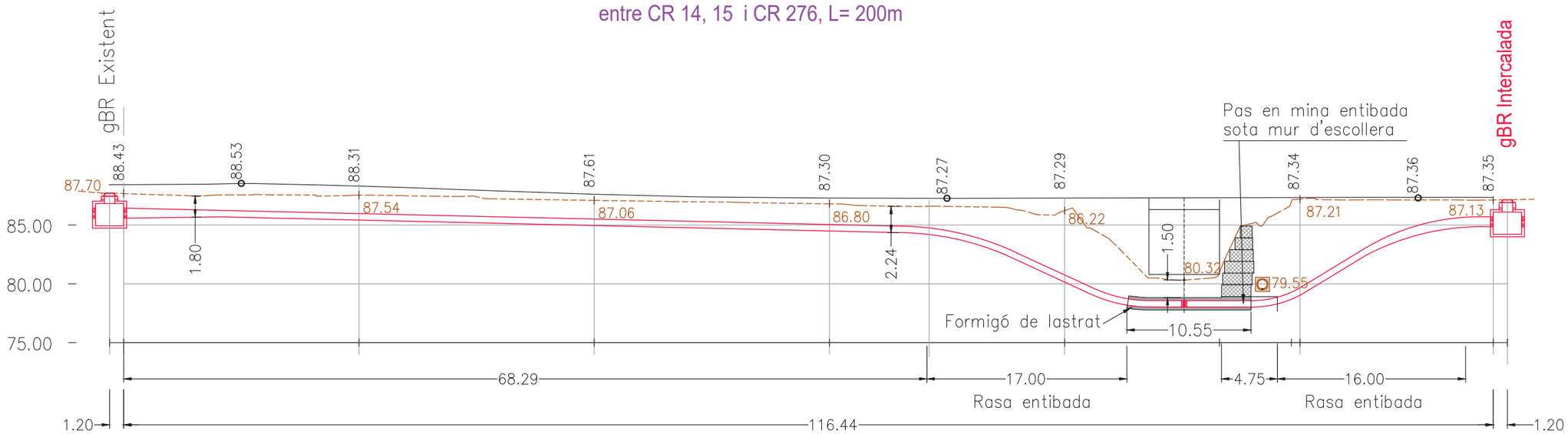

PARC DE L'ALBA
CERDANYOLA DEL VALLÈS
BARCELONA / CATALUNYA

CONSORCI URBANÍSTIC
DEL CENTRE DIRECCIONAL
DE CERDANYOLA DEL VALLÈS

Ajuntament de Cerdanyola del Vallès

INCASÒL Institut Català del Sòl

Autors del Projecte:
Dopec
NORBERT TORRES I PUGÈS
MARIA CAELLES LACASTA

PROJECTS
JAUME FLETA ABADAL

Projecte:
PROJECTE D'URBANITZACIÓ E1: PASSEIG DELS GORGS AL PARC DE L'ALBA DE CERDANYOLA DEL VALLÈS.
VIST I PLAU: EL CAP DE SERVEI DE TERRITORI DE L'AJUNTAMENT DE CERDANYOLA DEL VALLÈS
VIST I PLAU: EL CAP DE LA UNITAT DE PLANEJAMENT DE L'INSTITUT CATALÀ DEL SÒL

Emplaçament:
CERDANYOLA DEL VALLÈS

Títol del Plànol:
SERVEIS AFECTATS. DIGI SPAIN TELECOM
SOLUCIONS, PLANTA I PERFIL LONG.
SERVEI 040b. VARIANT CABLE FO EN CAN. TELEFÒNICA

Escala:
DIN A1 1/250
DIN A3 1/500

Data: Juliol 2025

Nombre Plànol: 17J

Nom. de fitxer: 17J.DWG

FULL 2 DE 3

DETALL DE ARQUETA "2C"

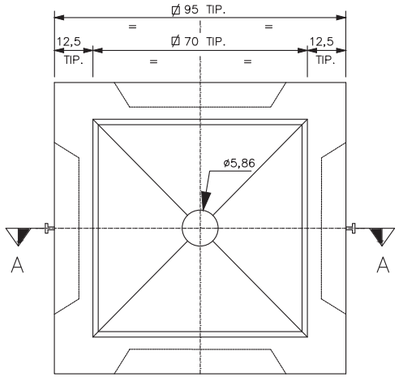

PLANTA

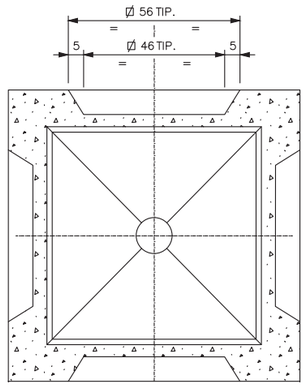

SECCIÓ B–B

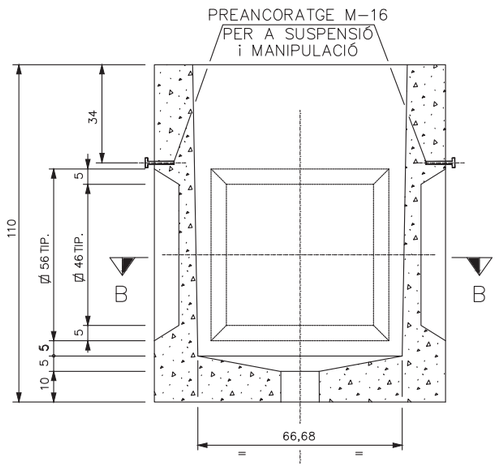

SECCIÓ A–A

DETALL DE ARQUETA "3C"
(amb o sense envà)

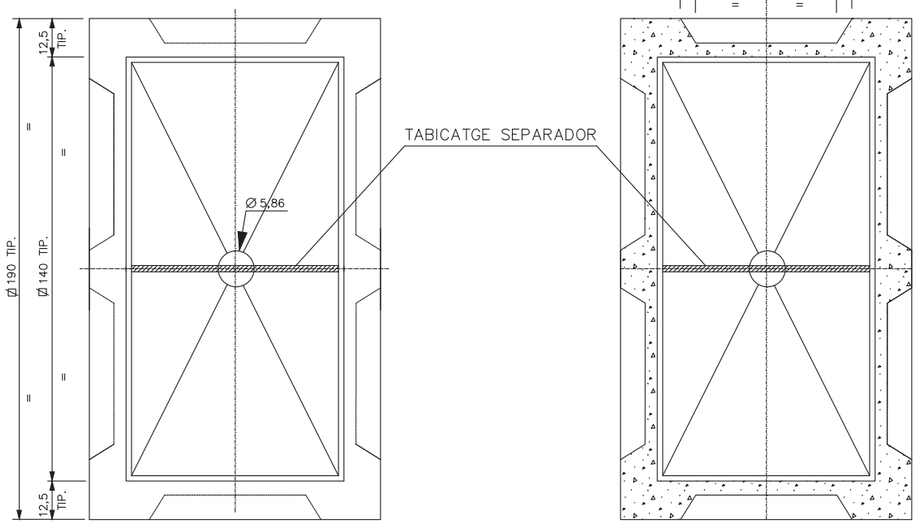

PLANTA

SECCION B–B

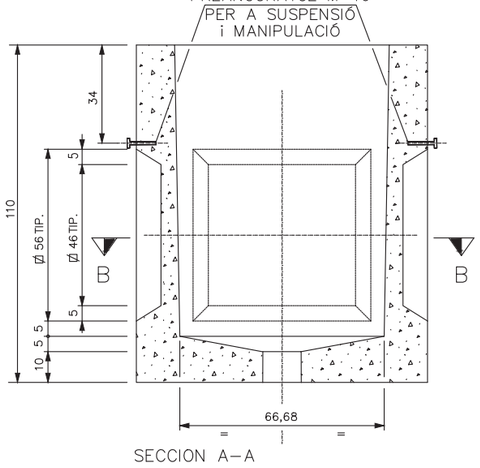

SECCION A–A

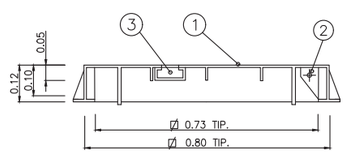

SECCIÓ PER FRONTISSA

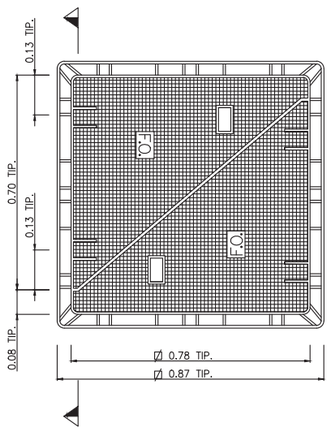

PLANTA TRAPA 80x80

① –. TRAPA DE FOSSA
② –. FRONTISSES
③ –. ALLOTJAMENT D'AJUDA OBERTURA

DETALL TAPES DE TRONETES 2C
E: 1/10

SECCIÓ DE CANALITZACIÓ
TIPUS 3
2C. Ø125 mm PE

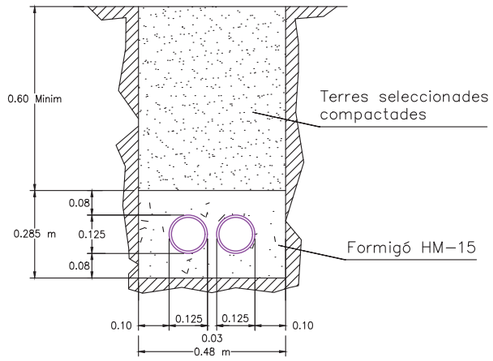

(E=1/10)

SECCIÓ DE CANALITZACIÓ
TIPUS 2
2C. Ø125 mm PE
2Tritub Ø40 mm PE

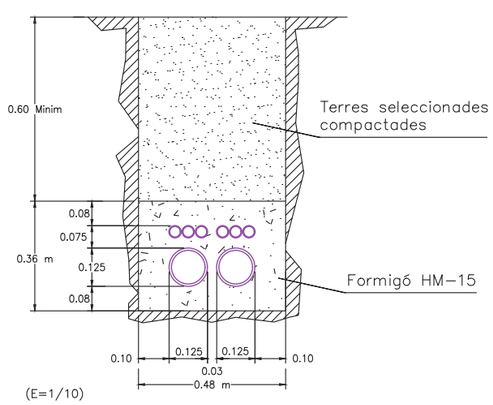

(E=1/10)

DETALLS DE FIBRA ÒPTICA: ARQUETES I TAPES

nom servei:F:\Compartit\Dopec\2507 Projecte Rambla dels Gorgs\Edicio\11.09_250423_Projecte execució v5\20A_Edificables copia 2506\3GR_ANOLS\17_1.Dgf.dwg data últim guardat: 17/04/2025 10:56:32 data d'impressió: 7/14/2025 8:43

PARC DE L'ALBA
CERDANYOLA DEL VALLÈS
BARCELONA / CATALUNYA

CONSORCI URBANÍSTIC
DEL CENTRE DIRECCIONAL
DE CERDANYOLA DEL VALLÈS

Ajuntament de Cerdanyola del Vallès

INCASÒL Institut Català del Sòl

Autors del Projecte:
Dopec Enginyeria i Arquitectura
NORBERT TORRES I PUGÉS
MARIA CAELLES LACASTA
PROJECTS Enginyeria & Arquitectura
JAUME FLETA ABADAL

Projecte:
PROJECTE D'URBANITZACIÓ E1: PASSEIG DELS GORGS AL PARC DE L'ALBA DE CERDANYOLA DEL VALLÈS.

VIST I PLAU:
EL CAP DE SERVEI DE TERRITORI DE L'AJUNTAMENT DE CERDANYOLA DEL VALLÈS

VIST I PLAU:
EL CAP DE LA UNITAT DE PLANEJAMENT DE L'INSTITUT CATALÀ DEL SÒL

Emplaçament:
CERDANYOLA DEL VALLÈS

Títol del Plànol:
SERVEIS AFECTATS. DIGI SPAIN TELECOM SOLUCIONS
DETALLS DE CANALITZACIONS I REGISTRES

Escala:
DIN A1 IINDICADES
DIN A3 INDICADES
0 m

Data:
Juliol 2025

Nombre Plànol
17J

Nom. de fitxer:
17J.DWG

FULL 3 DE 3

LLEGENDA DE SERVEIS AFECTATS

- Línia elèctrica aèria (alta tensió)
- Línia elèctrica subterrània (alta tensió)
- Línia elèctrica aèria (mitja tensió)
- Línia elèctrica subterrània (mitja tensió)
- Línia elèctrica aèria (baixa tensió)
- Línia elèctrica subterrània (baixa tensió)
- Línia telefònica aèria
- Cable telefònic enterrat (coaxial)
- Canalització telefònica subterrània
- Canalització telecomunicació (F.O.)
- Canalització telegràfica
- Canonada d'aigua potable
- Col.lector d'aigua residual
- Canalització de reg (tub, mina o sèquia)
- Canonada subterrània de gas
- Oleoducte
- Enllumenat públic subterrani
- Senyalització de trànsit

TM = Torre metàl.lica; pf = Pal de fusta; sf = Suport formigó.

CR = Càmara registre / = Arqueta registre

RA = Registre aigua

RC = Registre col.lector

Fanal gran

Bàcul

Semàfor

Servei anul·lat

Element a retirar

NOTA: La reposició es representa amb el mateix grafisme més gruixut.

Av. de Roma

Avinguda de Roma

Carrer de Portugal

Carrer del Camp

Carrer de Sant Ramon

Carrer de l'Alga

CR gBR Nova

Solució núm. 042
Orange-Jazztel

6cØ110PVC amb 6Ø40PEAD (116,65+2m)

Orange: Variant de cable FO en can. Telefònica entre CR 14, 15 i CR 276, L= 200m

CAMÍ-9

camí 9

Verd 02

CARRER VERD 1

CARRER VERD 2

Verd 01

CARRER. Gb

8c tram 2

8b

PASSEIG DELS GORGS. EIX 7b

Carrer dels Ceramistes

Carrer dels Boters

GAS

EP

SVO

PARC DE L'ALBA
CERDANYOLA DEL VALLÈS
BARCELONA / CATALUNYA

CONSORCI URBANÍSTIC DEL CENTRE DIRECCIONAL DE CERDANYOLA DEL VALLÈS

Ajuntament de Cerdanyola del Vallès

INCASÒL Institut Català del Sòl

Autors del Projecte:

Dopec Enginyeria i Arquitectura
NORBERT TORRES I PUGÈS
MARIA CAELLES LACASTA

PROJECTS Estudis de Mobilitat
JAUME FLETA ABADAL

Projecte:
PROJECTE D'URBANITZACIÓ E1: PASSEIG DELS GORGS AL PARC DE L'ALBA DE CERDANYOLA DEL VALLÈS.

VIST I PLAU: EL CAP DE SERVEI DE TERRITORI DE L'AJUNTAMENT DE CERDANYOLA DEL VALLÈS

VIST I PLAU: EL CAP DE LA UNITAT DE PLANEJAMENT DE L'INSTITUT CATALÀ DEL SÒL

Emplaçament:
CERDANYOLA DEL VALLÈS

Títol del Plànol:
SERVEIS AFECTATS. ORANGE-JAZZTEL
PLANTA DE SOLUCIONS
SERVEI 042. VARIANT CABLE FO EN CAN. TELEFÒNICA

Escala:
DIN A1 1/500
DIN A3 1/1000
0 m

Data: Juliol 2025

Nombre Plànol: 17K

Nom. de fitxer: 17K.DWG

FULL 1 DE 4

nom.exts: F:\Compartit\Dopec\23007 Projecte Rambla dels Gorgs\Edicio\L100_250423_Projecte executiu\23004_Estudios cotes 250630\PLANOS\17-K_Orange.dwg data últim guardat: 17/04/2025 11:20:04

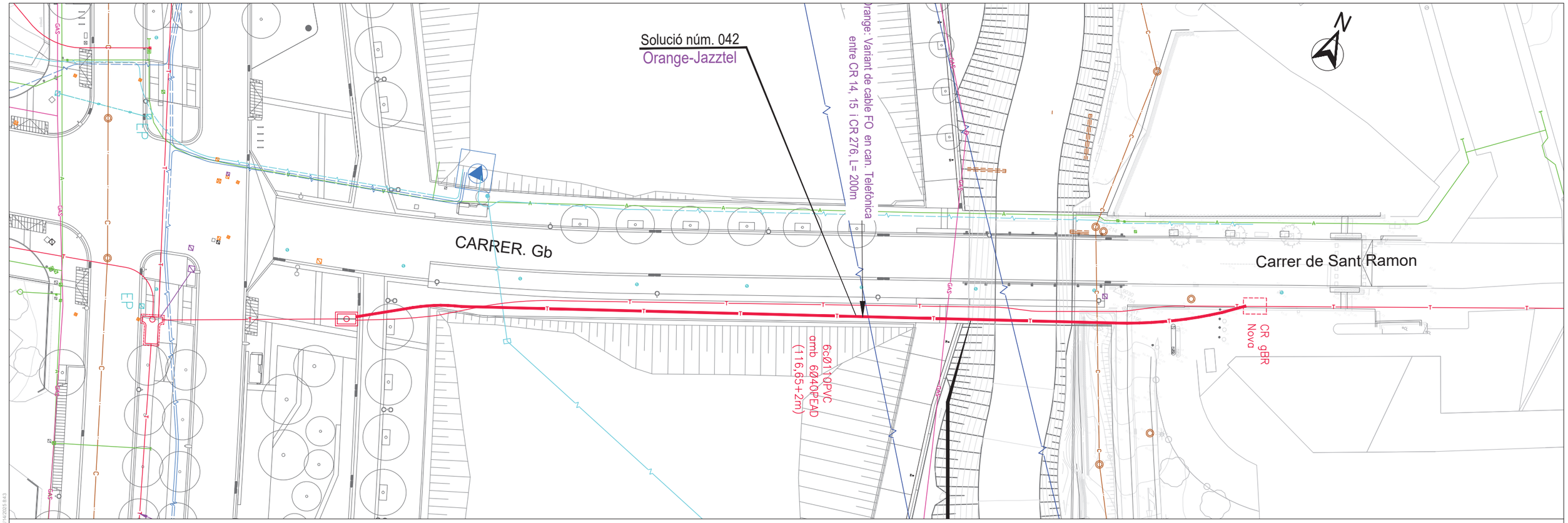

Solució 040: Variant Canalització 6c Ø 110mm PVC
Solució 042: Variant cables FO de Orange-Jazztel per can. de Telefònica entre CR 14, 15 i CR 276, L= 200m

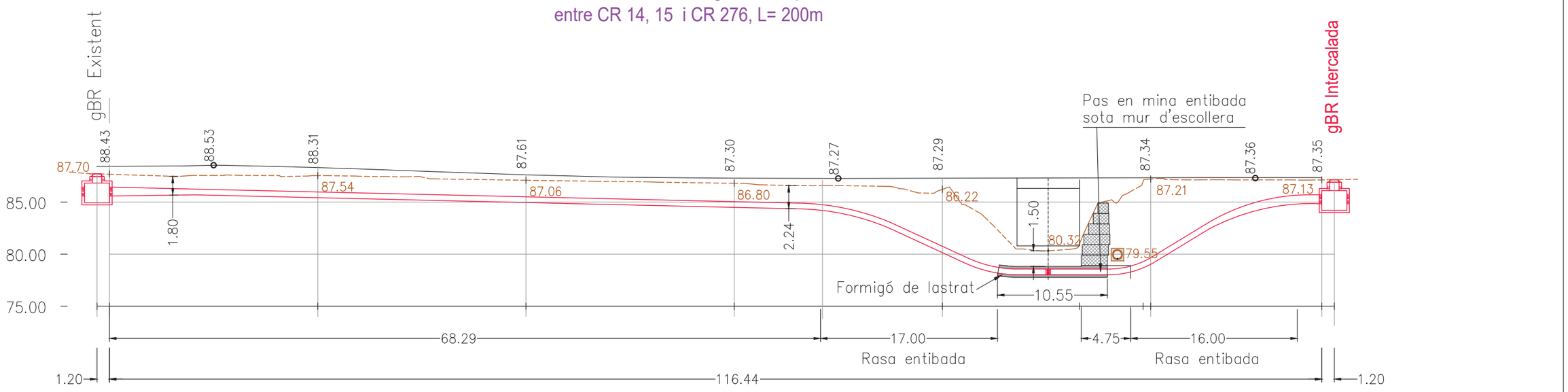

dwg annex F:\Compart\Dopec\23027 Projecte Rambla dels Gorgs\E4\exs\LL09_250423_Projecte executiu v2\04 Estudis\exs copia 2506\SUR ANOL\S17 K Orange.dwg data últim guardat: 17/04/2025 11:20:04 data d'impressió: 7/14/2025 8:43

PARC DE L'ALBA
CERDANYOLA DEL VALLÈS
BARCELONA / CATALUNYA

CONSORCI URBANÍSTIC
DEL CENTRE DIRECCIONAL
DE CERDANYOLA DEL VALLÈS

Ajuntament de Cerdanyola del Vallès

INCASÒL Institut Català del Sòl

Autors del Projecte:
Dopec Enginyeria i Arquitectura
NORBERT TORRES I PUGÈS
MARIA CAELLES LACASTA

PROJECTS Enginyeria & Arquitectura
JAUME FLETA ABADAL

Projecte:
PROJECTE D'URBANITZACIÓ E1: PASSEIG DELS GORGS AL PARC DE L'ALBA DE CERDANYOLA DEL VALLÈS.

VIST I PLAU:
EL CAP DE SERVEI DE TERRITORI DE L'AJUNTAMENT DE CERDANYOLA DEL VALLÈS

VIST I PLAU:
EL CAP DE LA UNITAT DE PLANEJAMENT DE L'INSTITUT CATALÀ DEL SÒL

Emplaçament:
CERDANYOLA DEL VALLÈS

Títol del Plànol:
SERVEIS AFECTATS. ORANGE-JAZZTEL
SOLUCIONS, PLANTA I PERFIL LONG.
SERVEI 042. VARIANT CABLE FO EN CAN. TELEFÒNICA

Escala:
DIN A1 1/250
DIN A3 1/500
0 m

Data: Juliol 2025

Nombre Plànol: 17K

Nom. de fitxer: 17K.DWG

FULL 2 DE 4

LLEGENDA DE SERVEIS AFECTATS

- Línia elèctrica aèria (alta tensió)
- Línia elèctrica subterrània (alta tensió)
- Línia elèctrica aèria (mitja tensió)
- Línia elèctrica subterrània (mitja tensió)
- Línia elèctrica aèria (baixa tensió)
- Línia elèctrica subterrània (baixa tensió)
- Línia telefònica aèria
- Cable telefònic enterrat (coaxial)
- Canalització telefònica subterrània
- Canalització telecomunicació (F.O.)
- Canalització telegràfica
- Canonada d'aigua potable
- Col.lector d'aigua residual
- Canalització de reg (tub, mina o sèquia)
- Canonada subterrània de gas
- Oleoducte
- Enllumenat públic subterrani
- Senyalització de trànsit

TM = Torre metàl.lica; pf = Pal de fusta; sf = Suport formigó.

CR = Càmara registre; = Arqueta registre

RA = Registre aigua; RC = Registre col.lector

F Fanal gran; Bàcul; S Semàfor

Servei anul·lat; Element a retirar

NOTA: La reposició es representa amb el mateix grafisme més gruixut.

Av. de la Universitat Autònoma

Avinguda del Parc Tecnològic

Rotonda Sud

Plaça d'Europa

Ronda de Can Fatjó

Carrer dels Fargaires

CAMÍ-9

8c tram3

7c

8b

Can. existent

Orange: Variant de cable FO en can. Telefònica entre CR 263 i CR 271, L= 355m

8cØ110PVC (71,75m) amb 6Ø40PEAD

6cØ110PVC (28,30m) amb 3Ø40PEAD

CR gABP "E" Nova

CR gABP Nova

CR gBR Nova

Solució núm. 042

Orange-Jazztel

PASSEIG DELS GORGS. EIX 7b

Eix Gd

GAS

EP

SVD

C

Tecnològic

PARC DE L'ALBA
CERDANYOLA DEL VALLÈS
BARCELONA / CATALUNYA

CONSORCI URBANÍSTIC DEL CENTRE DIRECCIONAL DE CERDANYOLA DEL VALLÈS

Ajuntament de Cerdanyola del Vallès

INCASÒL Institut Català del Sòl

Autors del Projecte:

Dopec Urbanisme & Arquitectura — NORBERT TORRES I PUGÈS, MARIA CAELLES LACASTA

PROJECTS Enginyeria & Management — JAUME FLETA ABADAL

Projecte:
PROJECTE D'URBANITZACIÓ E1: PASSEIG DELS GORGS AL PARC DE L'ALBA DE CERDANYOLA DEL VALLÈS.

VIST I PLAU: EL CAP DE SERVEI DE TERRITORI DE L'AJUNTAMENT DE CERDANYOLA DEL VALLÈS

VIST I PLAU: EL CAP DE LA UNITAT DE PLANEJAMENT DE L'INSTITUT CATALÀ DEL SÒL

Emplaçament:
CERDANYOLA DEL VALLÈS

Títol del Plànol:
SERVEIS AFECTATS. ORANGE-JAZZTEL
PLANTA DE SOLUCIONS
SERVEI 042. VARIANT CABLE FO EN CAN. TELEFÒNICA

Escala:
DIN A1 1/500
DIN A3 1/1000
0 m

Data: Juliol 2025

Nombre Plànol: 17K

Nom. de fitxer: 17K.DWG

FULL 3 DE 4

nom.arxiu: F:\Compartit\Dopec\23007 Projecte Rambla dels Gorgs\Edicio\LL09_250423_Projecte executiu\01\04. Entrades\cota 2969309 ANOLS\17 K. Orange.dwg data d'impressió: 7/14/2025 8:42
data última gravació: 17/04/2025 11:20:04

N

Eix Gd

CR gABP
Nova

EP

EP

GAS

8c tram3

EP

7c

8c tram 2

Orange: Variant de cable FO en can. Telefònica
entre CR 263 i CR 271, L= 355m

8cØ110PVC (71,75m)
amb 6Ø40PEAD

8b

Placa d'Europa

Rotonda Sud

6cØ110PVC (28,30m)
amb 3Ø40PEAD

CR gABP "E"
Nova

Solució núm. 042
Orange-Jazztel

CR gBR
Nova

LLEGENDA DE SERVEIS AFECTATS

- Línia elèctrica aèria (alta tensió)
- Línia elèctrica subterrània (alta tensió)
- Línia elèctrica aèria (mitja tensió)
- Línia elèctrica subterrània (mitja tensió)
- Línia elèctrica aèria (baixa tensió)
- Línia elèctrica subterrània (baixa tensió)
- Línia telefònica aèria
- Cable telefònic enterrat (coaxial)
- Canalització telefònica subterrània
- Canalització telecomunicació (F.O.)
- Canalització telegràfica
- Canonada d'aigua potable
- Col.lector d'aigua residual
- Canalització de reg (tub, mina o sèquia)
- Canonada subterrània de gas
- Oleoducte
- Enllumenat públic subterrani
- Senyalització de trànsit

TM = Torre metàl.lica; pf = Pal de fusta; sf = Suport formigó.

CR = Càmara registre; = Arqueta registre

RA = Registre aigua

RC = Registre col.lector

ØF Fanal gran

Bàcul

S Semàfor

Servei anul·lat

Element a retirar

NOTA: La reposició es representa amb el mateix grafisme més gruixut.

PARC DE L'ALBA
CERDANYOLA DEL VALLÈS
BARCELONA / CATALUNYA

CONSORCI URBANÍSTIC
DEL CENTRE DIRECCIONAL
DE CERDANYOLA DEL VALLÈS

Ajuntament de Cerdanyola del Vallès

INCASÒL Institut Català del Sòl

Autors del Projecte:
Dopec Enginyeria i Arquitectura — NORBERT TORRES I PUGÈS, MARIA CAELLES LACASTA
PROJECTS Estudis de Mobilitat — JAUME FLETA ABADAL

Projecte:
PROJECTE D'URBANITZACIÓ E1: PASSEIG DELS GORGS AL PARC DE L'ALBA DE CERDANYOLA DEL VALLÈS.
VIST I PLAU: EL CAP DE SERVEI DE TERRITORI DE L'AJUNTAMENT DE CERDANYOLA DEL VALLÈS
VIST I PLAU: EL CAP DE LA UNITAT DE PLANEJAMENT DE L'INSTITUT CATALÀ DEL SÒL

Emplaçament:
CERDANYOLA DEL VALLÈS

Títol del Plànol:
SERVEIS AFECTATS. ORANGE-JAZZTEL
PLANTA DE SOLUCIONS
SERVEI 042. VARIANT CABLE FO EN CAN. TELEFÒNICA

Escala:
DIN A1 1/250
DIN A3 1/500
0 m

Data: Juliol 2025

Nombre Plànol: 17K

Nom. de fitxer: 17K.DWG

FULL 4 DE 4

nom.arxiu: F:\Compartit\Dopec\23027 Projecte Rambla dels Gorgs\E4\Sols\L109_250423_Projecte executiu\07\04. Estètiles\ coota 295/330\PLANOS\17 K. Orange.dwg data últim guardat: 17/04/2025 11:20:04 data d'impressió: 21/04/2025 8:36

LLEGENDA DE SERVEIS AFECTATS

- Línia elèctrica aèria (alta tensió)
- Línia elèctrica subterrània (alta tensió)
- Línia elèctrica aèria (mitja tensió)
- Línia elèctrica subterrània (mitja tensió)
- Línia elèctrica aèria (baixa tensió)
- Línia elèctrica subterrània (baixa tensió)
- Línia telefònica aèria
- Cable telefònic enterrat (coaxial)
- Canalització telefònica subterrània
- Canalització telecomunicació (F.O.)
- Canalització telegràfica
- Canonada d'aigua potable
- Col.lector d'aigua residual
- Canalització de reg (tub, mina o sèquia)
- Canonada subterrània de gas
- Oleoducte
- Enllumenat públic subterrani
- Senyalització de trànsit

TM = Torre metàl.lica; pf = Pal de fusta; sf = Suport formigó.

CR = Càmara registre; = Arqueta registre

RA = Registre aigua; RC = Registre col.lector

Fanal gran; Bàcul; Semàfor

Servei anul·lat; Element a retirar

NOTA: La reposició es representa amb el mateix grafisme més gruixut.

Av. de Roma; Avinguda de Roma; Carrer de Portugal; Carrer del Camp; Carrer de Sant Ramon; Carrer de l'Alga; CR gBR Nova; Solució núm. 042 Orange-Jazztel; 6cØ110PVC amb 6Ø40PEAD (116,65+2m); Vodafone: Variant de cable FO en can. Telefònica entre CR 14, 15 i CR 276, L= 200m; CAMÍ-9; camí 9; Verd 02; CARRER VERD 1; CARRER VERD 2; Verd 01; CARRER, Gb; 8c tram 2; PASSEIG DELS GORGS. EIX 7b; Carrer dels Ceramistes; Carrer dels Boters; Ø100mm FD; Ø150mm FD; Ø200mm FD; GAS; EP; RA; 8b; 8c tram

PARC DE L'ALBA
CERDANYOLA DEL VALLÈS
BARCELONA / CATALUNYA

CONSORCI URBANÍSTIC DEL CENTRE DIRECCIONAL DE CERDANYOLA DEL VALLÈS

Ajuntament de Cerdanyola del Vallès

INCASÒL Institut Català del Sòl

Autors del Projecte:

Dopec Enginyeria i Arquitectura — NORBERT TORRES I PUGÈS, MARIA CAELLES LACASTA

PROJECTS Estudis de Mobilitat — JAUME FLETA ABADAL

Projecte:
PROJECTE D'URBANITZACIÓ E1: PASSEIG DELS GORGS AL PARC DE L'ALBA DE CERDANYOLA DEL VALLÈS.

VIST I PLAU: EL CAP DE SERVEI DE TERRITORI DE L'AJUNTAMENT DE CERDANYOLA DEL VALLÈS

VIST I PLAU: EL CAP DE LA UNITAT DE PLANEJAMENT DE L'INSTITUT CATALÀ DEL SÒL

Emplaçament:
CERDANYOLA DEL VALLÈS

Títol del Plànol:
SERVEIS AFECTATS. ORANGE-JAZZTEL
PLANTA DE SOLUCIONS
SERVEI 042. VARIANT CABLE FO EN CAN. TELEFÒNICA

Escala:
DIN A1 1/500
DIN A3 1/1000
0 m

Data: Juliol 2025

Nombre Plànol: 17L

Nom. de fitxer: 17L.DWG

FULL 1 DE 5

nom.xrefs: F:\Comun\Dopec\23007 Projecte Rambla dels Gorgs\Edicio\L100_250423_Projecte executiu\2204_Edicio\cons cons 250305\R.ANO\S\17-1_Vodafone.dwg data últim.guardat: 17/04/2025 10:59:00 data d'impressió: 7/14/2025 8:43

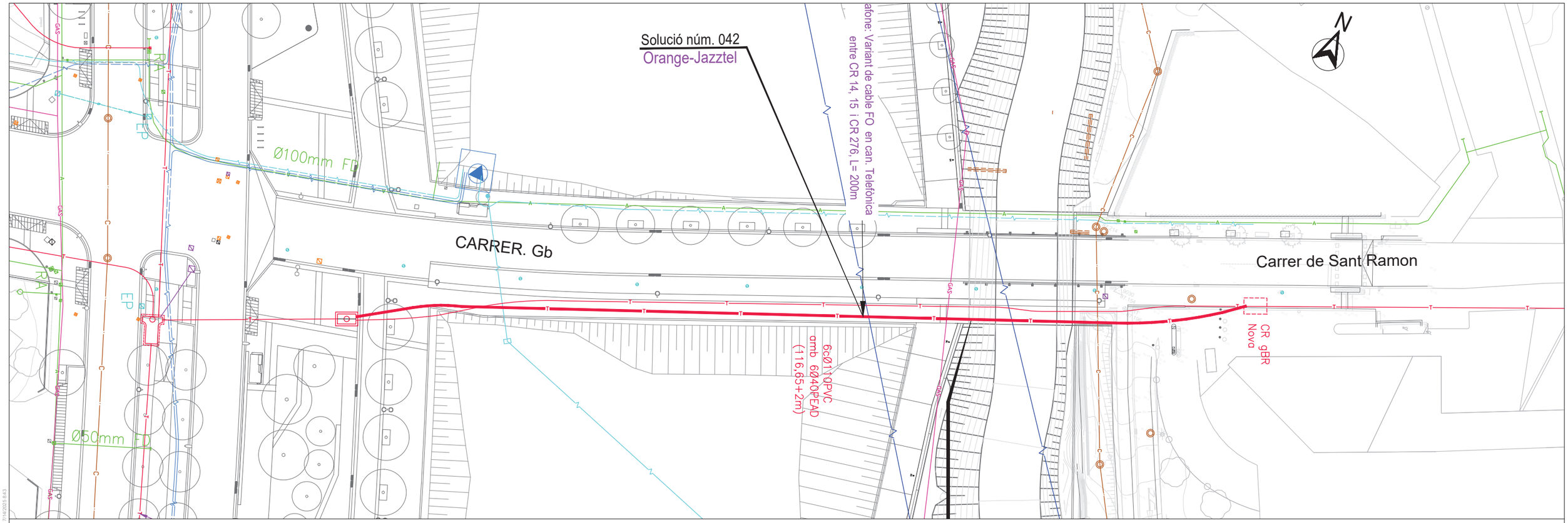

Solució 040: Variant Canalització 6c Ø 110mm PVC

Solució 042: Variant cables FO de Orange-Jazztel per can. de Telefònica entre CR 14, 15 i CR 276, L= 200m

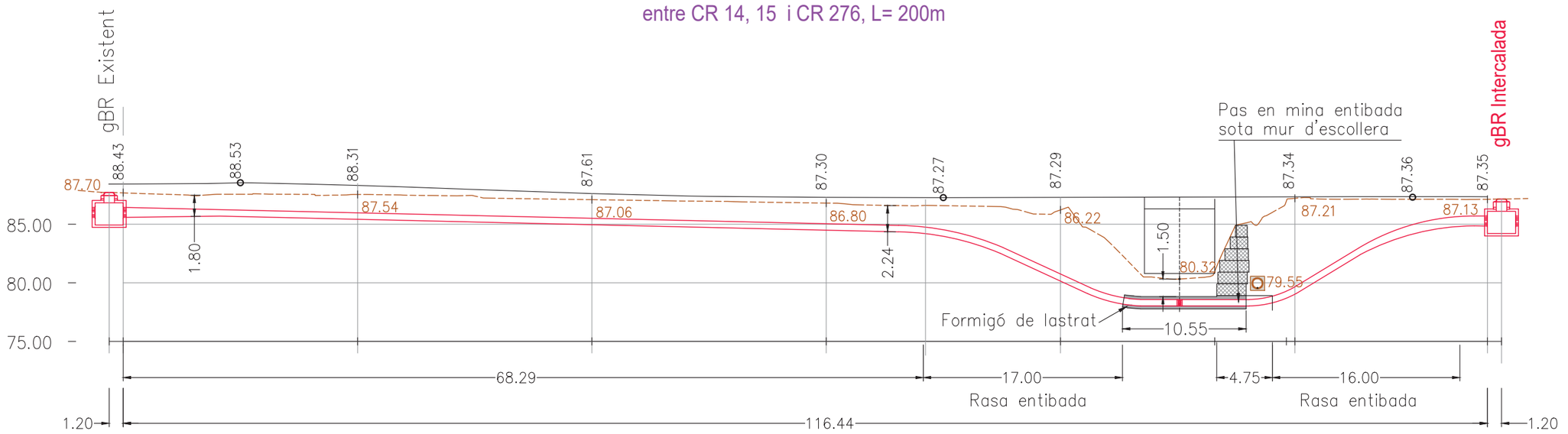

com arxiu F:\Compart\Dopec\23027 Projecte Rambla dels Gorgs\E4\escs\LL09_25A23. Projecte executiu v2\04 Edició\es copia 2906\SUR ÀNOLS\171_L Vodafone.dwg data últim guardat: 17/04/2025 10:59:00 data d'impressió: 7/14/2025 8:43

PARC DE L'ALBA
CERDANYOLA DEL VALLÈS
BARCELONA / CATALUNYA

CONSORCI URBANÍSTIC
DEL CENTRE DIRECCIONAL
DE CERDANYOLA DEL VALLÈS

Ajuntament de Cerdanyola del Vallès

INCASÒL Institut Català del Sòl

Autors del Projecte:
Dopec Enginyeria i Arquitectura
NORBERT TORRES I PUGÈS
MARIA CAELLES LACASTA

PROJECTS Enginyeria & Arquitectura
JAUME FLETA ABADAL

Projecte:
PROJECTE D'URBANITZACIÓ E1: PASSEIG DELS GORGS AL PARC DE L'ALBA DE CERDANYOLA DEL VALLÈS.

VIST I PLAU:
EL CAP DE SERVEI DE TERRITORI DE L'AJUNTAMENT DE CERDANYOLA DEL VALLÈS

VIST I PLAU:
EL CAP DE LA UNITAT DE PLANEJAMENT DE L'INSTITUT CATALÀ DEL SÒL

Emplaçament:
CERDANYOLA DEL VALLÈS

Títol del Plànol:
SERVEIS AFECTATS. ORANGE-JAZZTEL
SOLUCIONS, PLANTA I PERFIL LONG.
SERVEI 042. VARIANT CABLE FO EN CAN. TELEFÒNICA

Escala:
DIN A1 1/250
DIN A3 1/500
0 m

Data: Juliol 2025

Nombre Plànol: 17L

Nom. de fitxer: 17L.DWG

FULL 2 DE 5

LLEGENDA DE SERVEIS AFECTATS

- Línia elèctrica aèria (alta tensió)
- Línia elèctrica subterrània (alta tensió)
- Línia elèctrica aèria (mitja tensió)
- Línia elèctrica subterrània (mitja tensió)
- Línia elèctrica aèria (baixa tensió)
- Línia elèctrica subterrània (baixa tensió)
- Línia telefònica aèria
- Cable telefònic enterrat (coaxial)
- Canalització telefònica subterrània
- Canalització telecomunicació (F.O.)
- Canalització telegràfica
- Canonada d'aigua potable
- Col.lector d'aigua residual
- Canalització de reg (tub, mina o sèquia)
- Canonada subterrània de gas
- Oleoducte
- Enllumenat públic subterrani
- Senyalització de trànsit

TM = Torre metàl.lica; pf = Pal de fusta; sf = Suport formigó.

CR = Càmara registre; = Arqueta registre

RA = Registre aigua; RC = Registre col.lector

Fanal gran; Bàcul; Semàfor

Servei anul·lat; Element a retirar

NOTA: La reposició es representa amb el mateix grafisme més gruixut.

Av. de Pa...
Avinguda del Parc Tecnològic
Can. existent
CAMI-9
Eix Gd
CR gABP Nova
Ø200mm FD
EP
RA
8c tram3
Vodafone: Variant de cable FO en can. Telefònica entre CR 263 i CR 271, L= 355m
8c Ø110PVC (71,75m) amb 6Ø40PEAD
Plaça d'Europa
Rotonda Sud
6c Ø110PVC (28,30m) amb 3Ø40PEAD
8b
PASSEIG DELS GORGS. EIX 7b
CR gABP "E" Nova
Solució núm. 042
Orange-Jazztel
CR gBR Nova
Ø200mm FD
Ø150mm FD
Can. existent
Ø100mm FD
Tecnològic
7c
Av. de la Universitat Autònoma
Ronda de Can Fatjó
Carrer dels Fargaires
GAS
SWD
C

PARC DE L'ALBA
CERDANYOLA DEL VALLÈS
BARCELONA / CATALUNYA

CONSORCI URBANÍSTIC DEL CENTRE DIRECCIONAL DE CERDANYOLA DEL VALLÈS

Ajuntament de Cerdanyola del Vallès

INCASÒL Institut Català del Sòl

Autors del Projecte:
Dopec Enginyeria i Arquitectura
NORBERT TORRES I PUGÈS
MARIA CAELLES LACASTA

PROJECTS Estudis & Management
JAUME FLETA ABADAL

Projecte:
PROJECTE D'URBANITZACIÓ E1: PASSEIG DELS GORGS AL PARC DE L'ALBA DE CERDANYOLA DEL VALLÈS.

VIST I PLAU: EL CAP DE SERVEI DE TERRITORI DE L'AJUNTAMENT DE CERDANYOLA DEL VALLÈS

VIST I PLAU: EL CAP DE LA UNITAT DE PLANEJAMENT DE L'INSTITUT CATALÀ DEL SÒL

Emplaçament:
CERDANYOLA DEL VALLÈS

Títol del Plànol:
SERVEIS AFECTATS. ORANGE-JAZZTEL
PLANTA DE SOLUCIONS
SERVEI 042. VARIANT CABLE FO EN CAN. TELEFÒNICA

Escala:
DIN A1 1/500
DIN A3 1/1000
0 m

Data: Juliol 2025

Nombre Plànol: 17L

Nom. de fitxer: 17L.DWG

FULL 3 DE 5

nom.arxiu: F:\Comun\Dopec\23027 Projecte Rambla dels Gorgs\Edicio\L109_250423_Projecte executiu\01\04. Entrades noves 2909\09 ANOLS\17L. Vodafone.dwg data últim.guardat: 17/04/2025 10:56:00 data d'impressió: 7/14/2025 8:42

N

Eix Gd

CR gABP Nova

Ø200mm FD

EP

EP

GAS

8c tram3

RA

8cØ110PVC (71,75m) amb 6Ø40PEAD

Vodafone: Variant de cable FO en can. Telefònica entre CR 263 i CR 271, L= 355m

8c tram 2

EP

7c

8b

PASSEIG DELS GORGS. EIX 7b

RA

6cØ110PVC (28,30m) amb 3Ø40PEAD

CR gABP "E" Nova

Ø200mm FD

Solució núm. 042

Orange-Jazztel

CR gBR Nova

Placa d'Europa

Rotonda Sud

Ø150mm FD

GAS

LLEGENDA DE SERVEIS AFECTATS

- Línia elèctrica aèria (alta tensió)
- Línia elèctrica subterrània (alta tensió)
- Línia elèctrica aèria (mitja tensió)
- Línia elèctrica subterrània (mitja tensió)
- Línia elèctrica aèria (baixa tensió)
- Línia elèctrica subterrània (baixa tensió)
- Línia telefònica aèria
- Cable telefònic enterrat (coaxial)
- Canalització telefònica subterrània
- Canalització telecomunicació (F.O.)
- Canalització telegràfica
- Canonada d'aigua potable
- Col.lector d'aigua residual
- Canalització de reg (tub, mina o sèquia)
- Canonada subterrània de gas
- Oleoducte
- Enllumenat públic subterrani
- Senyalització de trànsit

TM = Torre metàl.lica; pf = Pal de fusta; sf = Suport formigó.

CR = Càmara registre; = Arqueta registre

RA = Registre aigua; RC = Registre col.lector

ØF Fanal gran; Bàcul; ⊠S Semàfor

Servei anul·lat; Element a retirar

NOTA: La reposició es representa amb el mateix grafisme més gruixut.

PARC DE L'ALBA
CERDANYOLA DEL VALLÈS
BARCELONA / CATALUNYA

CONSORCI URBANÍSTIC DEL CENTRE DIRECCIONAL DE CERDANYOLA DEL VALLÈS

Ajuntament de Cerdanyola del Vallès

INCASÒL Institut Català del Sòl

Autors del Projecte:
Dopec Enginyeria i Arquitectura
NORBERT TORRES I PUGÈS
MARIA CAELLES LACASTA

PROJECTS Estudis de Mercat
JAUME FLETA ABADAL

Projecte:
PROJECTE D'URBANITZACIÓ E1: PASSEIG DELS GORGS AL PARC DE L'ALBA DE CERDANYOLA DEL VALLÈS.

VIST I PLAU: EL CAP DE SERVEI DE TERRITORI DE L'AJUNTAMENT DE CERDANYOLA DEL VALLÈS

VIST I PLAU: EL CAP DE LA UNITAT DE PLANEJAMENT DE L'INSTITUT CATALÀ DEL SÒL

Emplaçament:
CERDANYOLA DEL VALLÈS

Títol del Plànol:
SERVEIS AFECTATS. ORANGE-JAZZTEL
PLANTA DE SOLUCIONS
SERVEI 042. VARIANT CABLE FO EN CAN. TELEFÒNICA

Escala:
DIN A1 1/250
DIN A3 1/500
0 m

Data: Juliol 2025

Nombre Plànol: 17L

Nom. de fitxer: 17L.DWG

FULL 4 DE 5

nom.arxiu: F:\Compartit\Dopec\23027 Projecte Rambla dels Gorgs\E4\Geo\L109_250423_Projecte amenta.d2304. Estàtiles cotes 3956305R.ANOLIS17.L_Vodafone.dwg data d'impressió: 7/14/2025 8:39 data últim guardat: 17/04/2025 10:59:00

DETALL DE ARQUETA "2C"

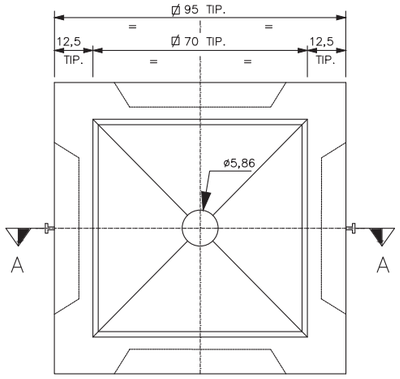

PLANTA

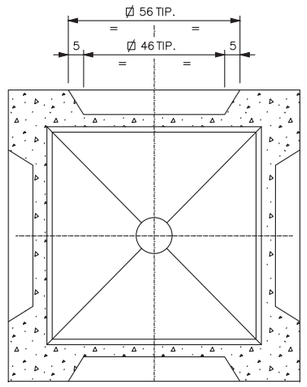

SECCIÓ B–B

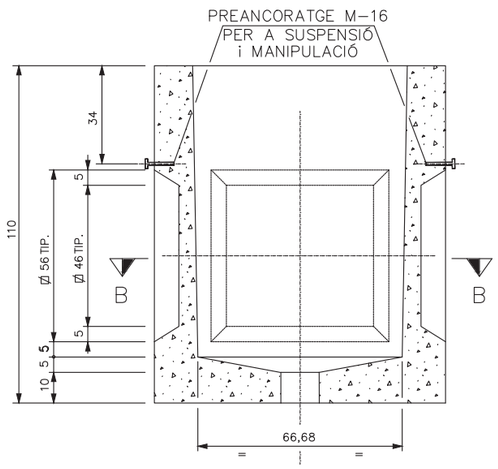

SECCIÓ A–A

DETALL DE ARQUETA "3C"
(amb o sense envà)

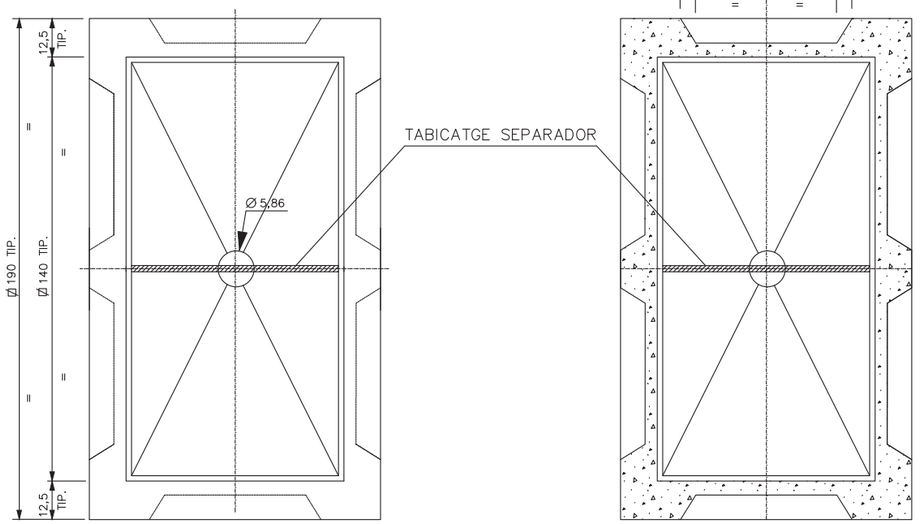

PLANTA

SECCION B–B

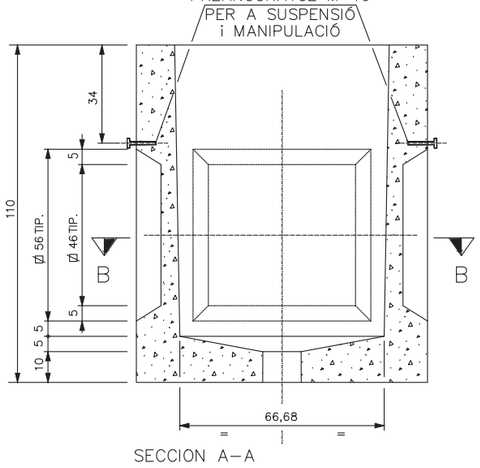

SECCION A–A

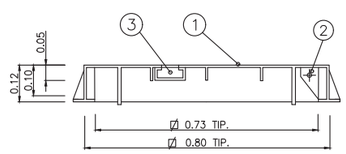

SECCIÓ PER FRONTISSA

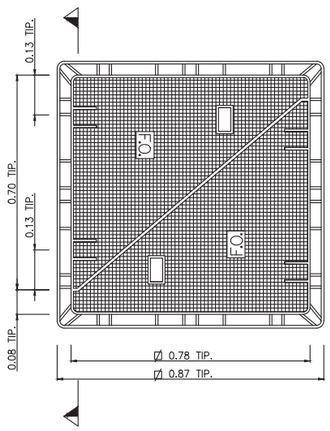

PLANTA TRAPA 80x80

1. –. TRAPA DE FOSSA
2. –. FRONTISSES
3. –. ALLOTJAMENT D'AJUDA OBERTURA

DETALL TAPES DE TRONETES 2C
E: 1/10

SECCIÓ DE CANALITZACIÓ
TIPUS 3
2C. Ø125 mm PE

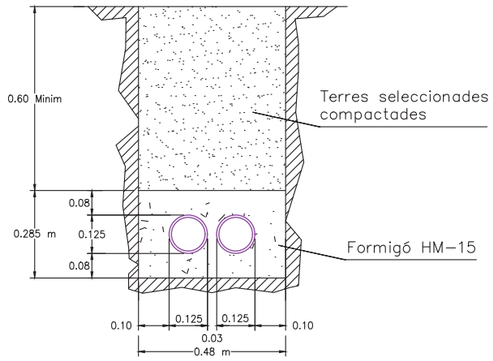

(E=1/10)

SECCIÓ DE CANALITZACIÓ
TIPUS 2
2C. Ø125 mm PE
2Tritub Ø40 mm PE

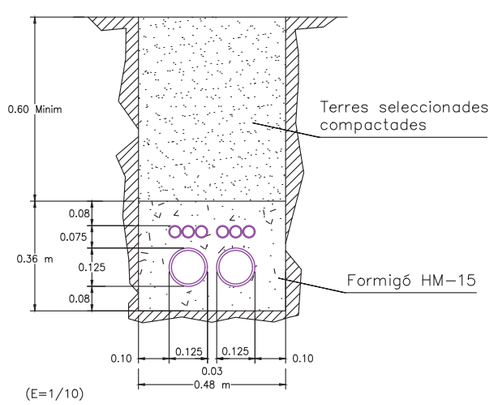

(E=1/10)

DETALLS DE FIBRA ÒPTICA: ARQUETES I TAPES

PARC DE L'ALBA
CERDANYOLA DEL VALLÈS
BARCELONA / CATALUNYA

CONSORCI URBANÍSTIC
DEL CENTRE DIRECCIONAL
DE CERDANYOLA DEL VALLÈS

Ajuntament de Cerdanyola del Vallès

INCASÒL Institut Català del Sòl

Autors del Projecte:
Dopec Enginyeria i Arquitectura
NORBERT TORRES I PUGÉS
MARIA CAELLES LACASTA

PROJECTS Enginyeria & Arquitectura
JAUME FLETA ABADAL

Projecte:
PROJECTE D'URBANITZACIÓ E1: PASSEIG DELS GORGS AL PARC DE L'ALBA DE CERDANYOLA DEL VALLÈS.

VIST I PLAU:
EL CAP DE SERVEI DE TERRITORI DE L'AJUNTAMENT DE CERDANYOLA DEL VALLÈS

VIST I PLAU:
EL CAP DE LA UNITAT DE PLANEJAMENT DE L'INSTITUT CATALÀ DEL SÒL

Emplaçament:
CERDANYOLA DEL VALLÈS

Títol del Plànol:
SERVEIS AFECTATS. COLT TELECOM SOLUCIONS
DETALLS DE CANALITZACIONS I REGISTRES

Escala:
DIN A1 IINDICADES
DIN A3 INDICADES
0 m

Data:
Juliol 2025

Nombre Plànol
17L

Nom. de fitxer:
17L.DWG

FULL 5 DE 5

nom servei: F:\Compartit\Dopec\23027 Projecte Rambla dels Gorgs\Edicio\1.1.09_250423_Projecte execució v0\20A_Edificables copia 2506\3\R_ANOLS\171_Vodafone.dwg data últim guardat: 17/04/2025 10:59:00 data d'impressió: 7/14/2025 8:36

AGBAR

Solució núm. 005
NEDGIA

Solució núm. 005
NEDGIA

By-pass

By-pass

CARRER AB-1

CARRER B

eix A4

eix A3

eix 8a

eix EP 8

PASSEIG DELS GORGS. eix 7a

PASSEIG DELS GORGS. EIX 7a

CASSA (fora d'us)

Ø600mm

Ø500mm BS

Ø150mm FD

Ø50mm PE

8cØ110PVC

Ø8" Acer

Tub Ø8" Acer (369.10m)

+FO de COLT

CR 132 gABP

CR 133 gABP

CR 134 gABP

CR 269 gABP

ROT 9B

piezòmetre

Càmara TV

Aj. Cerdanyola Cámara TV

EXOLUM (XEH) Ø12" Acer

TM5

TM6

TM hl=20.60

Arq.H

Línia

LLEGENDA DE SERVEIS AFECTATS

- Línia elèctrica aèria (alta tensió)
- Línia elèctrica subterrània (alta tensió)
- Línia elèctrica aèria (mitja tensió)
- Línia elèctrica subterrània (mitja tensió)
- Línia elèctrica aèria (baixa tensió)
- Línia elèctrica subterrània (baixa tensió)
- Línia telefònica aèria
- Cable telefònic enterrat (coaxial)
- Canalització telefònica subterrània
- Canalització telecomunicació (F.O.)
- Canalització telegràfica
- Canonada d'aigua potable
- Col.lector d'aigua residual
- Canalització de reg (tub, mina o sèquia)
- Canonada subterrània de gas
- Oleoducte
- Enllumenat públic subterrani
- Senyalització de trànsit
- TM = Torre metàl.lica; pf = Pal de fusta; sf = Suport formigó.
- CR = Càmara registre; RA = Registre aigua; RC = Registre col.lector; Fanal gran; Bàcul; Semàfor
- Arqueta registre
- Servei anul·lat
- Element a retirar

NOTA: La reposició es representa amb el mateix grafisme més gruixut.

PARC DE L'ALBA
CERDANYOLA DEL VALLÈS
BARCELONA / CATALUNYA

CONSORCI URBANÍSTIC DEL CENTRE DIRECCIONAL DE CERDANYOLA DEL VALLÈS

Ajuntament de Cerdanyola del Vallès

INCASÒL Institut Català del Sòl

Autors del Projecte:

Dopec Enginyeria i Arquitectura
NORBERT TORRES I PUGÉS
MARIA CAELLES LACASTA

PROJECTS Enginyeria & Arquitectura
JAUME FLETA ABADAL

Projecte:
PROJECTE D'URBANITZACIÓ E1: PASSEIG DELS GORGS AL PARC DE L'ALBA DE CERDANYOLA DEL VALLÈS.

VIST I PLAU: EL CAP DE SERVEI DE TERRITORI DE L'AJUNTAMENT DE CERDANYOLA DEL VALLÈS

VIST I PLAU: EL CAP DE LA UNITAT DE PLANEJAMENT DE L'INSTITUT CATALÀ DEL SÒL

Emplaçament:
CERDANYOLA DEL VALLÈS

Títol del Plànol:
SERVEIS AFECTATS
NEDGIA. PLANTA DE SOLUCIONS
SERVEI 005. VARIANT CANONADA Ø 8" ACER AP

Escala:
DIN A1 1/500
DIN A3 1/1000

Data: Juliol 2025

Nombre Plànol: 17M

Nom. de fitxer: 17M.DWG

FULL 1 DE 8

nom arxiu: F:\Compart\Dopec\23027 Projecte Rambla dels Gorgs\Edicio\L09_250423_Projecte executiu_v2\04_Estudis\es copia 2906\90R_ANOL5917.M_Mediciones.dwg data últim guardat: 17/04/2025 11:19:54 data d'impressió: 21/4/2025 8:36

Solució núm. 019
NEDGIA

Tub Ø6" Acer (945,00m)

Carrer de Galicia

Av. de Roma

Avinguda de Roma

By-pass

ET 21838

ET BJ763

L. subt. TM 1 circuit

L. subt. TM 2 circuits

Línia aèria 110kV 2 circuits

Cerdanyola-Sant Andreu

Cerdanyola-Asland

TM9

TM65

CAMÍ-8

CAMÍ-9

CARRER E

CARRER F

8b

8c tram 1

8c tram 2

PASSEIG DELS GORGS. EIX 7b

Servei núm. 026
Solució núm. 019
NEDGIA

Ø500mm
Ø330mm
Ø600mm
Ø400mm
Ø650mm FD

Pou Col.lector

¿Pou?

CR 282
CR 281
COLT 4671
COLT 4670
12cØ110PVC

LLEGENDA DE SERVEIS AFECTATS

- Línia elèctrica aèria (alta tensió)
- Línia elèctrica subterrània (alta tensió)
- Línia elèctrica aèria (mitja tensió)
- Línia elèctrica subterrània (mitja tensió)
- Línia elèctrica aèria (baixa tensió)
- Línia elèctrica subterrània (baixa tensió)
- Línia telefònica aèria
- Cable telefònic enterrat (coaxial)
- Canalització telefònica subterrània
- Canalització telecomunicació (F.O.)
- Canalització telegràfica
- Canonada d'aigua potable
- Col.lector d'aigua residual
- Canalització de reg (tub, mina o sèquia)
- Canonada subterrània de gas
- Oleoducte
- Enllumenat públic subterrani
- Senyalització de trànsit

TM = Torre metàl.lica; pf = Pal de fusta; sf = Suport formigó.

CR = Càmara registre
= Arqueta registre
RA = Registre aigua
RC = Registre col.lector
Fanal gran
Bàcul
Semàfor
Servei anul·lat
Element a retirar

NOTA: La reposició es representa amb el mateix grafisme més gruixut.

PARC DE L'ALBA
CERDANYOLA DEL VALLÈS
BARCELONA / CATALUNYA

CONSORCI URBANÍSTIC
DEL CENTRE DIRECCIONAL
DE CERDANYOLA DEL VALLÈS

Ajuntament de Cerdanyola del Vallès

INCASÒL Institut Català del Sòl

Autors del Projecte:
Dopec Enginyeria i Arquitectura
NORBERT TORRES I PUGÈS
MARIA CAELLES LACASTA

PROJECTS Estudis & Projectes
JAUME FLETA ABADAL

Projecte:
PROJECTE D'URBANITZACIÓ E1: PASSEIG DELS GORGS AL PARC DE L'ALBA DE CERDANYOLA DEL VALLÈS.

VIST I PLAU:
EL CAP DE SERVEI DE TERRITORI DE L'AJUNTAMENT DE CERDANYOLA DEL VALLÈS

VIST I PLAU:
EL CAP DE LA UNITAT DE PLANEJAMENT DE L'INSTITUT CATALÀ DEL SÒL

Emplaçament:
CERDANYOLA DEL VALLÈS

Títol del Plànol:
SERVEIS AFECTATS
NEDGIA. PLANTA DE SOLUCIONS
SERVEI 019 i 026. VARIANT CANONADA Ø 6" ACER AP

Escala:
DIN A1 1/500
DIN A3 1/1000
0 m

Data: Juliol 2025
Nombre Plànol: 17M
Nom. de fitxer: 17M.DWG
FULL 2 DE 8

nom.arxiu: F:\Compartit\Dopec\23027 Projecte Bàsic\Bàsic\L09_26\A03_Projecte executiu v2\04_Exhibicio\ data d'impressió: 17/04/2025 11:19:54 data últim guardat: 17/04/2025 8:34 Nedgia.dwn

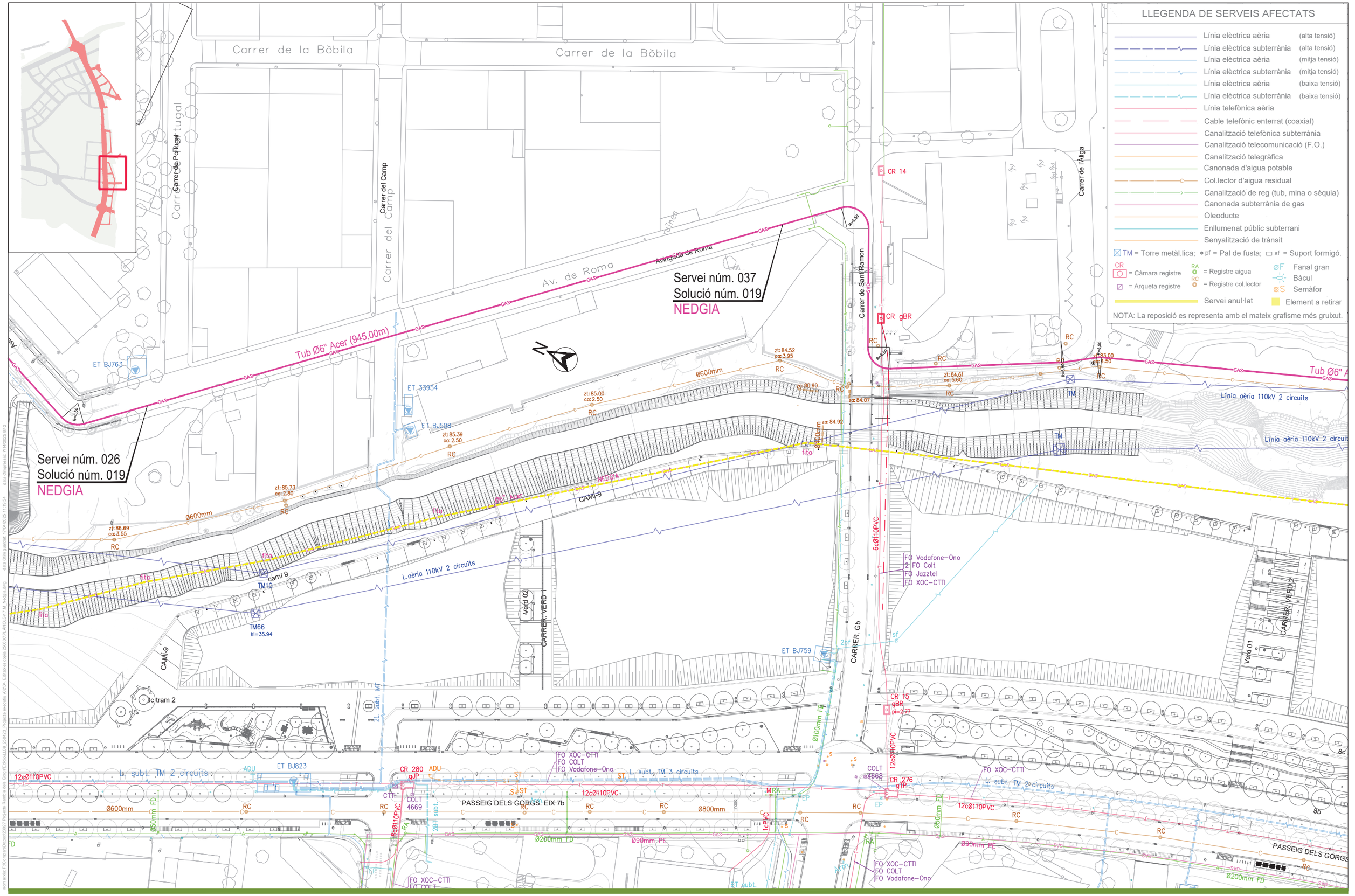

PARC DE L'ALBA
CERDANYOLA DEL VALLÈS
BARCELONA / CATALUNYA

CONSORCI URBANÍSTIC DEL CENTRE DIRECCIONAL DE CERDANYOLA DEL VALLÈS

Ajuntament de Cerdanyola del Vallès

INCASÒL Institut Català del Sòl

Autors del Projecte:
Dopec Enginyeria i Arquitectura
NORBERT TORRES I PUGÈS
MARIA CAELLES LACASTA

PROJECTS Formació de Projectes
JAUME FLETA ABADAL

Projecte:
PROJECTE D'URBANITZACIÓ E1: PASSEIG DELS GORGS AL PARC DE L'ALBA DE CERDANYOLA DEL VALLÈS.

VIST I PLAU:
EL CAP DE SERVEI DE TERRITORI DE L'AJUNTAMENT DE CERDANYOLA DEL VALLÈS

VIST I PLAU:
EL CAP DE LA UNITAT DE PLANEJAMENT DE L'INSTITUT CATALÀ DEL SÒL

Emplaçament:
CERDANYOLA DEL VALLÈS

Títol del Plànol:
SERVEIS AFECTATS
NEDGIA. PLANTA DE SOLUCIONS
SERVEI 019 i 037. VARIANT CANONADA Ø 6" ACER AP

Escala:
DIN A1 1/500
DIN A3 1/1000
0 m

Data: Juliol 2025

Nombre Plànol: 17M

Nom. de fitxer: 17M.DWG

FULL 3 DE 8

dwg.arxiu: F:\Compart\Dopec\23022 Projecte Rambla del Gorg\E4\docs\1.09_250423_Projecte execució v02\04_Edició\exe copia 2506\30R_ANOL5\17 M_Nedgia.dwg data últim guardat: 17/04/2025 11:19:54

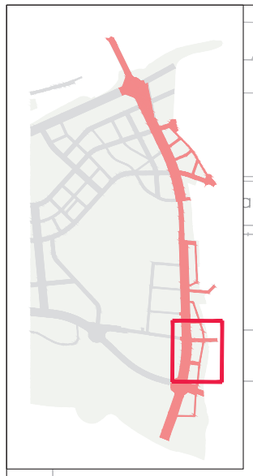

Servei núm. 037
Solució núm. 019
NEDGIA

Carrer de la Perdiu
Carrer de la Garsa
Carrer de l'Aliga
Carrer de Sant Ramon
Av. de Roma
Avinguda de Roma
Avinguda del Parc Tecnologic
Ptge. de la Garsa
Ptge.
a Bòbila

CR 14
CR gBR
CR 15 gBR pi=277
CR 276 gTP
CR 242 gABP

Tub Ø6" Acer (945,00m)
Ø6" Acer
Ø800mm
Ø600mm
Ø800mm
Ø250mm FD
Ø100mm FD
6cØ110PVC
12cØ110PVC
8cØ110PVC
Línia aèria 110kV 2 circuits
TM
TM12
TM68
By-pass
FO Vodafone-Ono
2 FO Colt
FO Jazztel
FO XOC-CTTI
FO XOC-CTTI
FO COLT
FO Vodafone-Ono
L. subt. TM 3 circuits
L. subt. TM 2c circuits
COLT ø4668
ET BJ759
MRA
NEDGIA
CAMI-9
CARRER VERD 1
CARRER VERD 2
CARRER Gb
Eix Gd
Verd 01
Verd 02
8c tram 2
8b
ELS GORGS. EIX 7b
Rasa
Rasa Rotonda y talud
Lesa de protecció (9,00*1,50*0,20)
Rasa mixta canya 7ub Ø20" Acer (13m)
Rasa 25kV "Condis"
Rasa 25kV "Condis"
Rasa 25kV "Condis"

LLEGENDA DE SERVEIS AFECTATS

- Línia elèctrica aèria (alta tensió)
- Línia elèctrica subterrània (alta tensió)
- Línia elèctrica aèria (mitja tensió)
- Línia elèctrica subterrània (mitja tensió)
- Línia elèctrica aèria (baixa tensió)
- Línia elèctrica subterrània (baixa tensió)
- Línia telefònica aèria
- Cable telefònic enterrat (coaxial)
- Canalització telefònica subterrània
- Canalització telecomunicació (F.O.)
- Canalització telegràfica
- Canonada d'aigua potable
- Col.lector d'aigua residual
- Canalització de reg (tub, mina o sèquia)
- Canonada subterrània de gas
- Oleoducte
- Enllumenat públic subterrani
- Senyalització de trànsit

TM = Torre metàl.lica; pf = Pal de fusta; sf = Suport formigó.

CR = Càmara registre; = Arqueta registre

RA = Registre aigua; RC = Registre col.lector

Servei anul·lat

ØF Fanal gran; Bàcul; S Semàfor

Element a retirar

NOTA: La reposició es representa amb el mateix grafisme més gruixut.

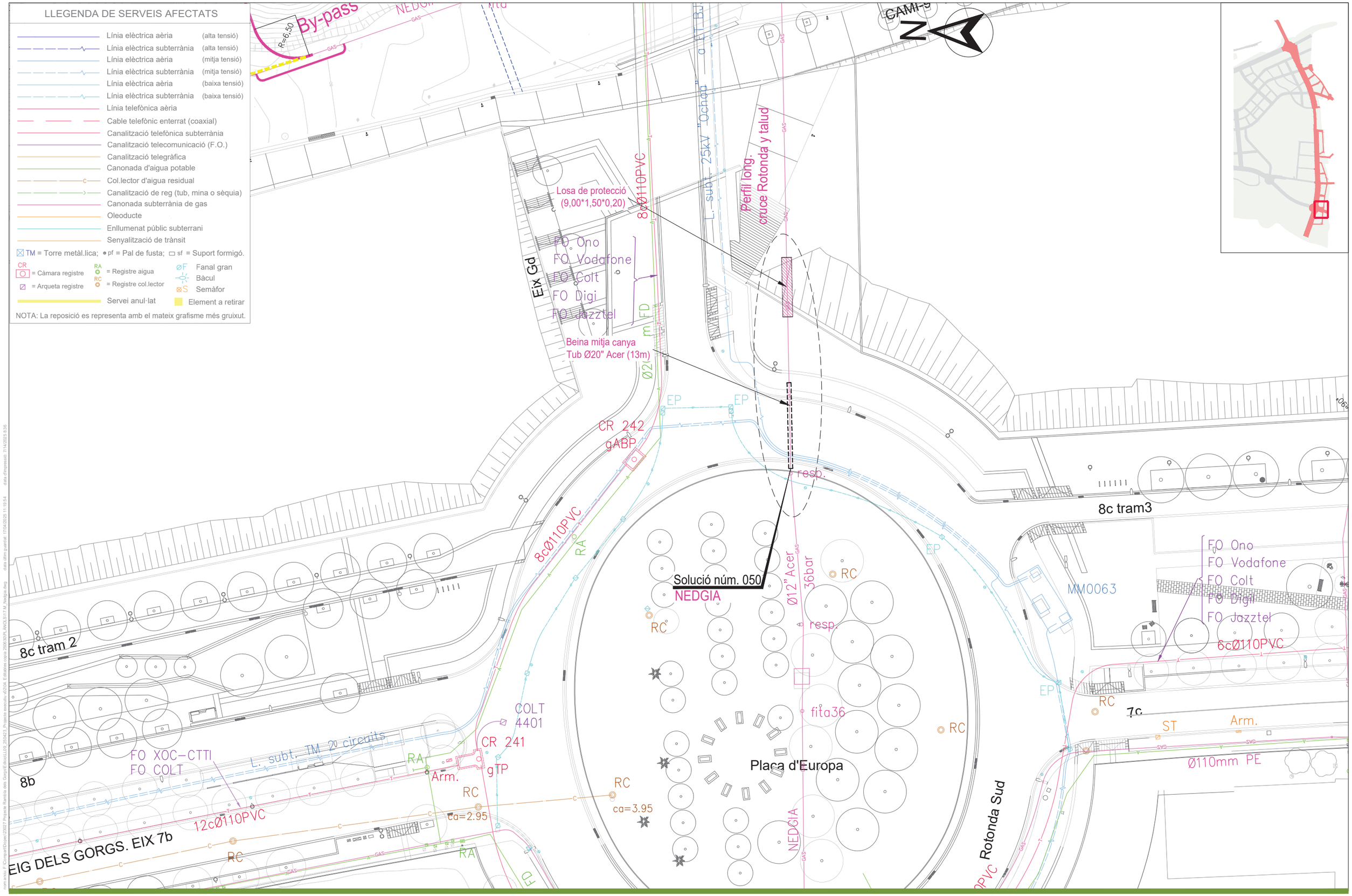

PARC DE L'ALBA
CERDANYOLA DEL VALLÈS
BARCELONA / CATALUNYA

CONSORCI URBANÍSTIC
DEL CENTRE DIRECCIONAL
DE CERDANYOLA DEL VALLÈS

Ajuntament de Cerdanyola del Vallès

INCASÒL Institut Català del Sòl

Autors del Projecte:

Dopec Enginyeria & Arquitectura
NORBERT TORRES I PUGÈS
MARIA CAELLES LACASTA

PROJECTS Enginyeria & Management
JAUME FLETA ABADAL

VIST I PLAU:
EL CAP DE SERVEI DE TERRITORI DE L'AJUNTAMENT DE CERDANYOLA DEL VALLÈS

VIST I PLAU:
EL CAP DE LA UNITAT DE PLANEJAMENT DE L'INSTITUT CATALÀ DEL SÒL

Projecte:
PROJECTE D'URBANITZACIÓ E1: PASSEIG DELS GORGS AL PARC DE L'ALBA DE CERDANYOLA DEL VALLÈS.

Emplaçament:
CERDANYOLA DEL VALLÈS

Títol del Plànol:
SERVEIS AFECTATS
NEDGIA. PLANTA DE SOLUCIONS
SERVEI 050. DETALL PROTEC. CANONADA Ø 12" ACER AP

Escala:
DIN A1 1/250
DIN A3 1/500
0 m

Data:
Juliol 2025

Nombre Plànol
17M

Nom. de fitxer:
17M.DWG

FULL 5 DE 8

nom.xrefs: P:\Compartit\Dopec\23027 Projecte Rambla dels Gorgs\E.dibuix\LL09_250403_Projecte executiu v0\20A_Exfoliatives copia 2903\09.ANOLS\17.M_Nedgia.dwg data últim guardat: 17/04/2025 11:19:54 data d'impressió: 7/14/2025 8:36

LLEGENDA DE SERVEIS AFECTATS

- Línia elèctrica aèria (alta tensió)
- Línia elèctrica subterrània (alta tensió)
- Línia elèctrica aèria (mitja tensió)
- Línia elèctrica subterrània (mitja tensió)
- Línia elèctrica aèria (baixa tensió)
- Línia elèctrica subterrània (baixa tensió)
- Línia telefònica aèria
- Cable telefònic enterrat (coaxial)
- Canalització telefònica subterrània
- Canalització telecomunicació (F.O.)
- Canalització telegràfica
- Canonada d'aigua potable
- Col.lector d'aigua residual
- Canalització de reg (tub, mina o sèquia)
- Canonada subterrània de gas
- Oleoducte
- Enllumenat públic subterrani
- Senyalització de trànsit

TM = Torre metàl.lica; pf = Pal de fusta; sf = Suport formigó.

CR = Càmara registre; Arqueta registre

RA = Registre aigua; RC = Registre col.lector

Fanal gran; Bàcul; Semàfor

Servei anul·lat; Element a retirar

NOTA: La reposició es representa amb el mateix grafisme més gruixut.



nom arxiu: F:\Compartit\Dopec\23027 Projecte Rambla dels Gorgs\Edicio\L109_25\A03_Projecte executiu v2\20A_Exitatives copia 2905\30\PLANOS\17.M_Nedgia.dwg data últim guardat: 17/04/2025 11:19:54 data d'impressió: 7/14/2025 8:37

PARC DE L'ALBA
CERDANYOLA DEL VALLÈS
BARCELONA / CATALUNYA

CONSORCI URBANÍSTIC
DEL CENTRE DIRECCIONAL
DE CERDANYOLA DEL VALLÈS

Ajuntament de Cerdanyola del Vallès

INCASÒL Institut Català del Sòl

Autors del Projecte:
NORBERT TORRES I PUGÈS
MARIA CAELLES LACASTA
JAUME FLETA ABADAL

Projecte:
PROJECTE D'URBANITZACIÓ E1: PASSEIG DELS GORGS AL PARC DE L'ALBA DE CERDANYOLA DEL VALLÈS.

VIST I PLAU: EL CAP DE SERVEI DE TERRITORI DE L'AJUNTAMENT DE CERDANYOLA DEL VALLÈS

VIST I PLAU: EL CAP DE LA UNITAT DE PLANEJAMENT DE L'INSTITUT CATALÀ DEL SÒL

Emplaçament:
CERDANYOLA DEL VALLÈS

Títol del Plànol:
SERVEIS AFECTATS
NEDGIA. PLANTA DE SOLUCIONS
SERVEI 051. DETALL PROTEC. CANONADA Ø 160 mm PE

Escala:
DIN A1 1/250
DIN A3 1/500
0 m

Data: Juliol 2025

Nombre Plànol: 17M

Nom. de fitxer: 17M.DWG

FULL 6 DE 8

DETALL ISOMETRIC BY-PASS CANONADA DE GAS

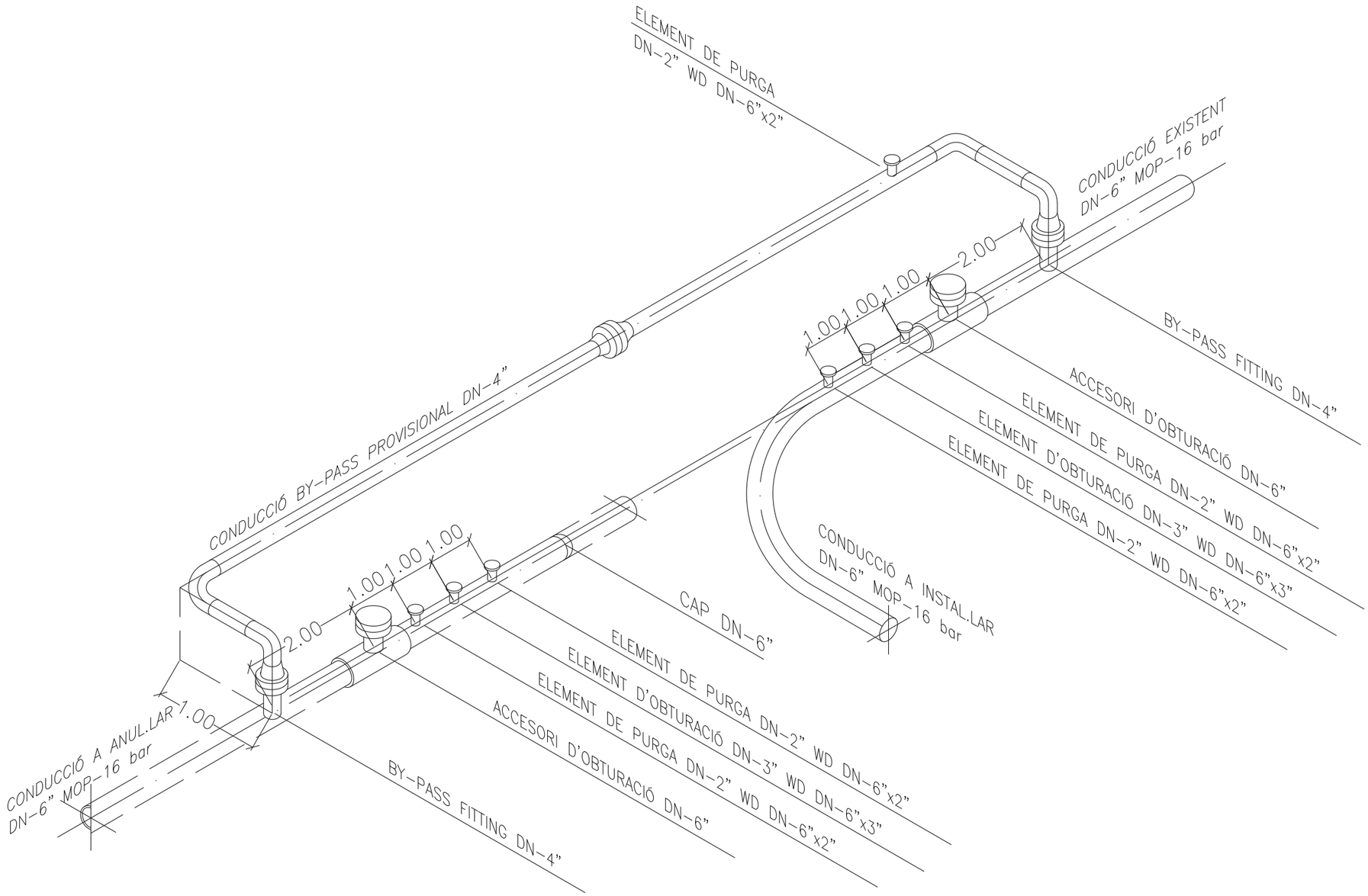

nom arxiu: F:\Compart\Dopec\23027 Projecte Rambla dels Gorgs\Edicio\L1.09_350423_Projecte executiu v0.2\04. Edifaties copia 2508\09R_ANOLS\17M_Nedgia.dwg data últim guardat: 17/04/2025 11:19:54 data d'impressió: 7/14/2025 8:36

PARC DE L'ALBA
CERDANYOLA DEL VALLÈS
BARCELONA / CATALUNYA

CONSORCI URBANÍSTIC
DEL CENTRE DIRECCIONAL
DE CERDANYOLA DEL VALLÈS

Ajuntament de Cerdanyola del Vallès

INCASÒL Institut Català del Sòl

Autors del Projecte:
Dopec Enginyeria i Arquitectura
NORBERT TORRES I PUGÈS
MARIA CAELLES LACASTA

PROJECTS Enginyeria & Management
JAUME FLETA ABADAL

Projecte:
PROJECTE D'URBANITZACIÓ E1: PASSEIG DELS GORGS AL PARC DE L'ALBA DE CERDANYOLA DEL VALLÈS.

VIST I PLAU:
EL CAP DE SERVEI DE TERRITORI DE L'AJUNTAMENT DE CERDANYOLA DEL VALLÈS

VIST I PLAU:
EL CAP DE LA UNITAT DE PLANEJAMENT DE L'INSTITUT CATALÀ DEL SÒL

Emplaçament:
CERDANYOLA DEL VALLÈS

Títol del Plànol:
SERVEIS AFECTATS
NEDGIA. SOLUCIONS
DETALLS

Escala:
DIN A1 IINDICADES
DIN A3 INDICADES
0 m

Data:
Juliol 2025

Nombre Plànol
17M

Nom. de fitxer:
17M.DWG

FULL 7 DE 8

RASA EN TERRENY DE CULTIU PER A CANONADA DE GAS

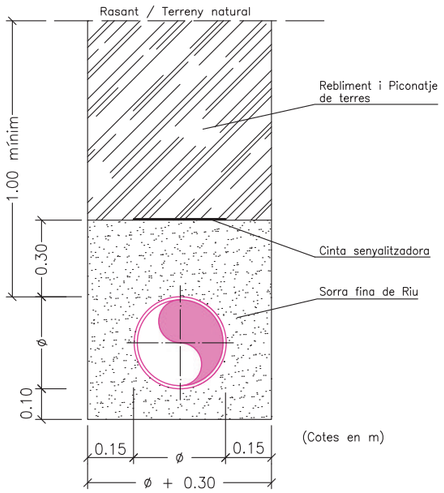

LLOSA DE PROTECCIÓ DE CANONADA

DETALL SECCIÓ TRANSVERSAL

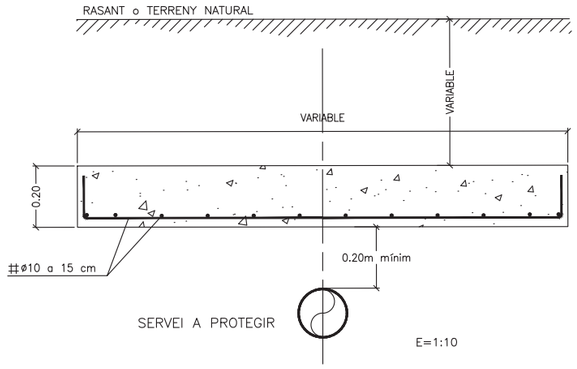

CARACTERÍSTIQUES DELS MATERIALS
NIVELLS DE CONTROL I COEFICIENTS DE SEGURETAT ADOPTATS

ELEMENT ESTRUCTURAL	FORMIGONS			ARMADURES			
	TIPUS	CONTROL	COEFICIENT DE MINORACIÓ γ_c	TIPUS	CONTROL	COEFICIENT DE MINORACIÓ γ_s	RECUBRIMENT cm
VARIS	HA-25	NORMAL	1.50	AEH 500 N	NORMAL	1.15	3.00

EXECUCIÓ DE L'OBRA
CONTROL NORMAL
COEFICIENT DE MAJORACIÓ DE LES ACCIONS = γ_f 1.60
ANCORATJES I EMPALMAMENTS SEGONS CODI ESTRUCTURAL 2021

nom arxiu: F:\Compart\Dopec\23027 Projecte Rambla dels Gorgs\Edicio\LL09_250423_Projecte executiu v02\04. Editables copia 250630\PLÀNOLS\17 M_Nedgia.dwg data últim guardat: 17/04/2025 11:19:54 data d'impressió: 7/14/2025 8:34

PARC DE L'ALBA
CERDANYOLA DEL VALLÈS
BARCELONA / CATALUNYA

CONSORCI URBANÍSTIC
DEL CENTRE DIRECCIONAL
DE CERDANYOLA DEL VALLÈS

Ajuntament de Cerdanyola del Vallès

INCASÒL Institut Català del Sòl

Autors del Projecte:
Dopec Tecnologia de l'Arquitectura
NORBERT TORRES I PUGÈS
MARIA CAELLES LACASTA

PROJECTS Estudios & Maquetas
JAUME FLETA ABADAL

Projecte:
PROJECTE D'URBANITZACIÓ E1: PASSEIG DELS GORGS AL PARC DE L'ALBA DE CERDANYOLA DEL VALLÈS.
VIST I PLAU: EL CAP DE SERVEI DE TERRITORI DE L'AJUNTAMENT DE CERDANYOLA DEL VALLÈS
VIST I PLAU: EL CAP DE LA UNITAT DE PLANEJAMENT DE L'INSTITUT CATALÀ DEL SÒL

Emplaçament:
CERDANYOLA DEL VALLÈS

Títol del Plànol:
SERVEIS AFECTATS
NEDGIA. SOLUCIONS
DETALLS. RASA i LLOSA DE PROTECCIÓ

Escala:
DIN A1 IINDICADES
DIN A3 INDICADES
0 m

Data:
Juliol 2025

Nombre Plànol
17M

Nom. de fitxer:
17M.DWG

FULL 8 DE 8

LLEGENDA DE SERVEIS AFECTATS

- Línia elèctrica aèria (alta tensió)
- Línia elèctrica subterrània (alta tensió)
- Línia elèctrica aèria (mitja tensió)
- Línia elèctrica subterrània (mitja tensió)
- Línia elèctrica aèria (baixa tensió)
- Línia elèctrica subterrània (baixa tensió)
- Línia telefònica aèria
- Cable telefònic enterrat (coaxial)
- Canalització telefònica subterrània
- Canalització telecomunicació (F.O.)
- Canalització telegràfica
- Canonada d'aigua potable
- Col.lector d'aigua residual
- Canalització de reg (tub, mina o sèquia)
- Canonada subterrània de gas
- Oleoducte
- Enllumenat públic subterrani
- Senyalització de trànsit

TM = Torre metàl.lica; pf = Pal de fusta; sf = Suport formigó.

CR = Càmara registre; = Arqueta registre

RA = Registre aigua; RC = Registre col.lector

Servei anul·lat

Fanal gran; Bàcul; Semàfor

Element a retirar

NOTA: La reposició es representa amb el mateix grafisme més gruixut.

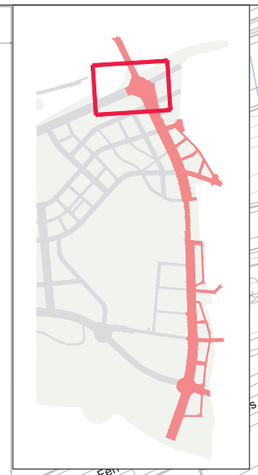

CARRER 7a
eix A4
eix A3
eix 8a
eix 8
PASSEIG DELS GORGS eix 7a
CARRER AB-1
Soluc. núm. 011
EXOLUM
Servei núm. 011
EXOLUM
Soluc. núm. 011
EXOLUM
Servei núm. 011
EXOLUM
Oleoducte Ø 12" Acer
Variant, L= 415.02 m
HT-01
HT-02
HT-03
HT-04
HT-05
HT-06
HD
TI-01
TI-02
TF-01
V-01
V-02
V-03
V-04
95.62
36.25
250.74
Cable tensor
EXOLUM (CLH)
Ø12" Acer
Ø600mm
Ø500mm BS
Ø500mm PE
Ø600mm? o Mina d'aigua
Cámara TV
CASSA (fora d'us)
CASSA (fora
Pou Mina
plantació
fita
fita CLH
fita CTTI
fita EP
fita Elec
fita Gas
fita RC
fita RH
fita TM
fita TV
L. aèria 11/0kV 2 circuits
L. aèria 25kV 2 circuits
Arqu
Arqu H
Arqu TM
ET BL802
Aqua
Aqua H
Aqua TM
Aqua TV
Aqua RH
Aqua RC
Aqua RA
Aqua CR
Aqua CTTI
Aqua CLH
Aqua EP
Aqua Elec
Aqua Gas
Aqua TM
Aqua TV
Aqua RT
Aqua RA
Aqua RH
Aqua RC

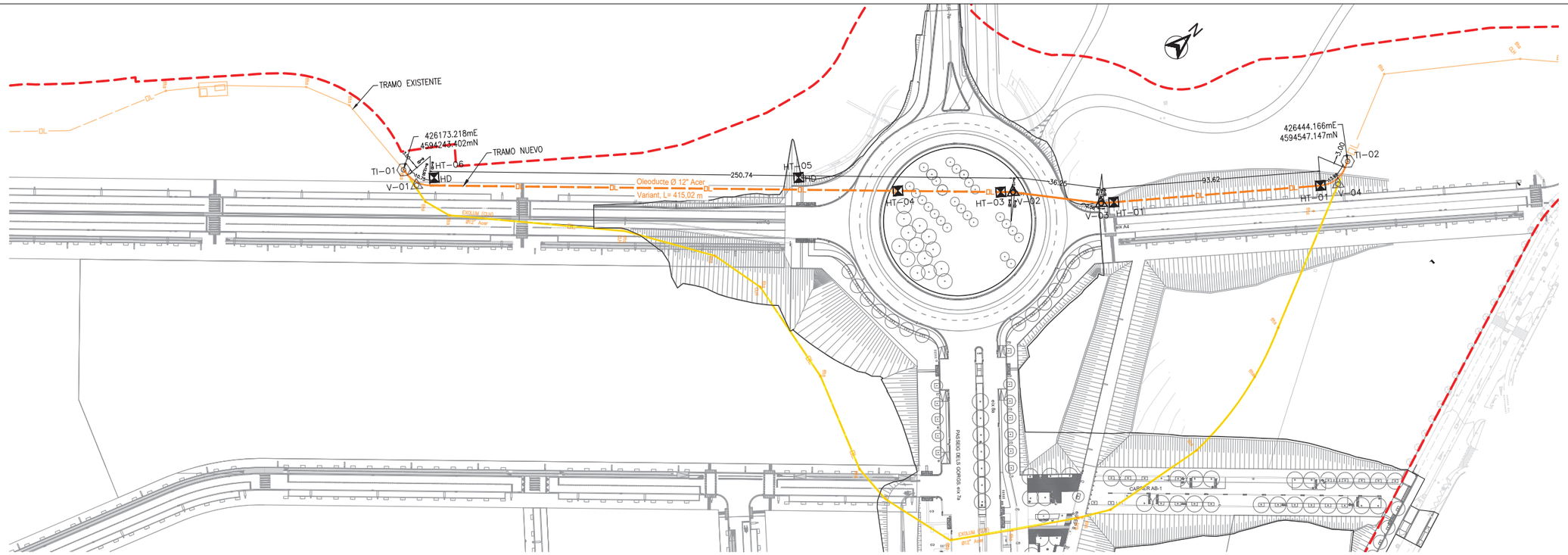

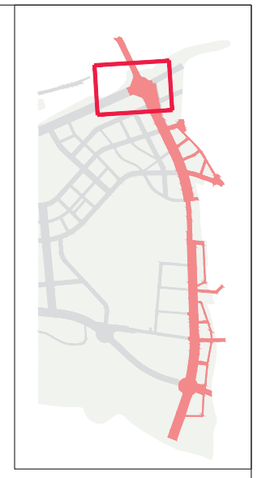

PERFIL LONGITUDINAL

ESCALAS

HORIZONTAL

DIN A3: 1 /1000

VERTICAL

DIN A3: 1 /100

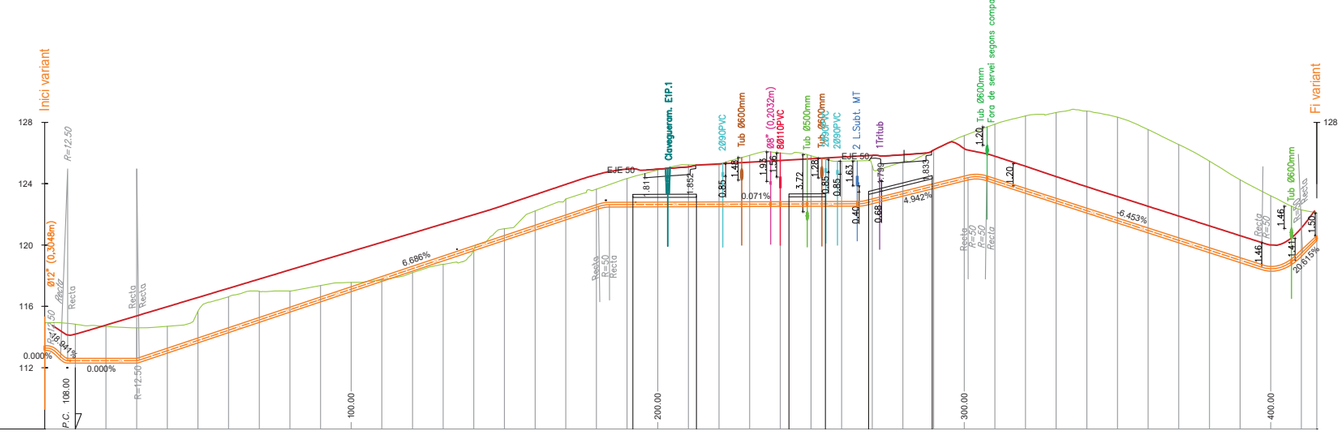

| | | |

Solució servei 011
Perfil longitudinal
Oleoducte Ø 12" Acer, EXOLUM

PERFIL LONGITUDINAL

ESCALAS

HORIZONTAL
DIN A3: 1 /1000

VERTICAL
DIN A3: 1 /100

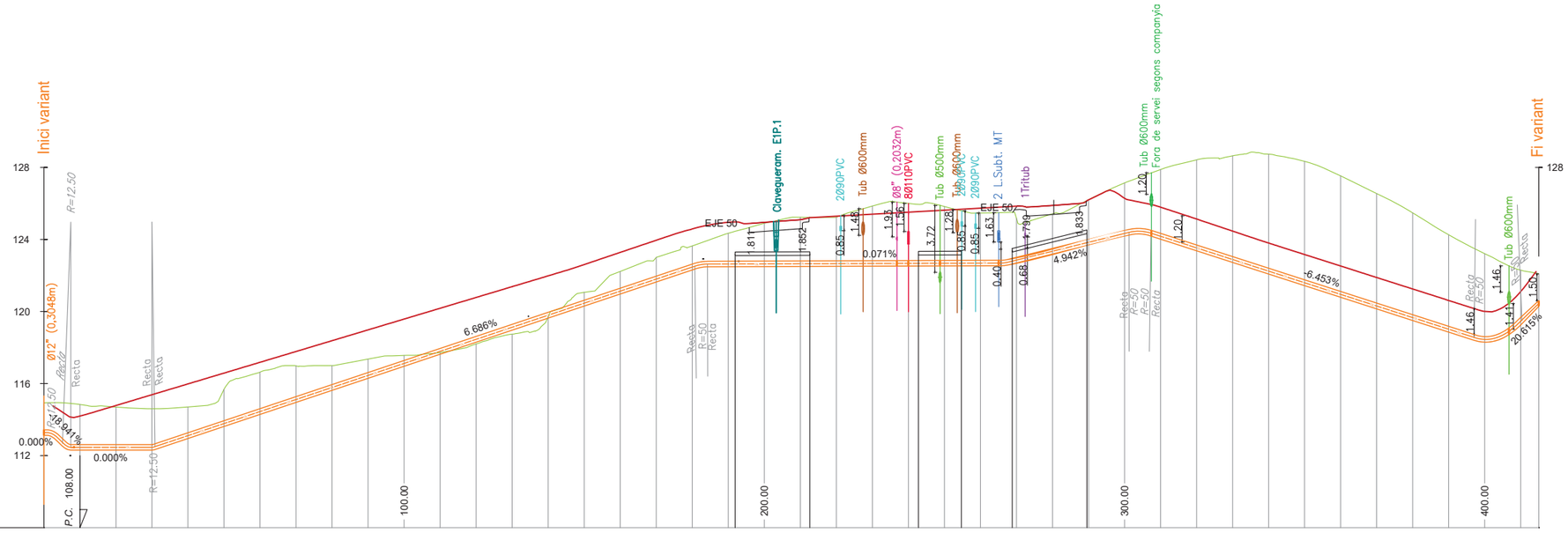

| | | |

DETALL GANXO DE LLOSA

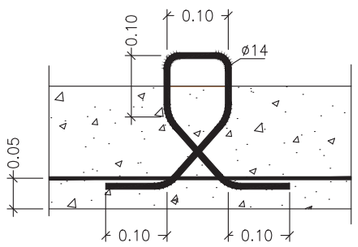

RASA TIPUS PER A PAS DE CALÇADA EXISTENT

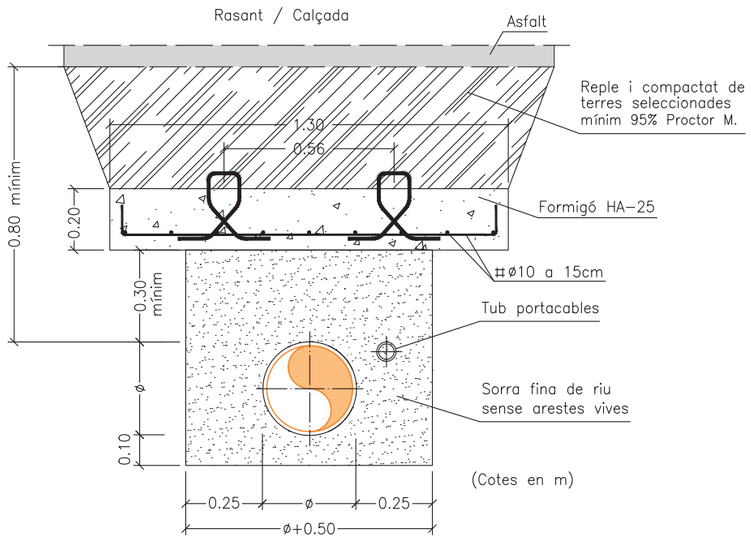

RASA TIPUS PER A OLEODUCTES D'ACER

Si Ø tub < 8": ample rasa = Ø tub + 0,40m (mím. 0,70m)
Si Ø tub > 8": ample rasa = Ø tub + 0,50m (mím. 0,80m)

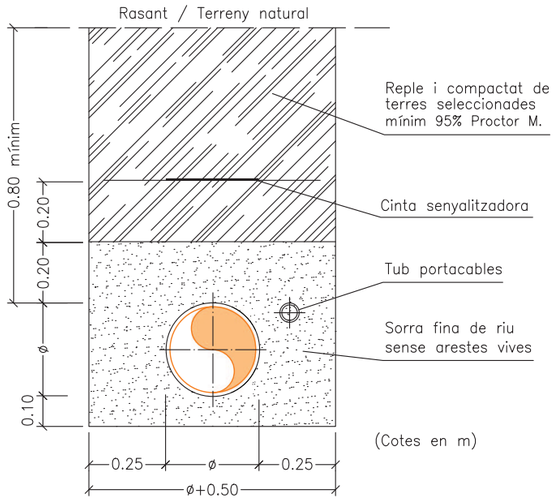

com arxiu F:\Comun\Dopec\23027 Projecte Rambla dels Gorgs\Edicio\LL09_250423_Projecte executiu v2\04_Edicio\es copia 2506308R ANOLIS17 N\02_Exolum.dwg data últim guardat: 10/04/2025 12:32:05 data d'impressió: 17/4/2025 8:36

PARC DE L'ALBA
CERDANYOLA DEL VALLÈS
BARCELONA / CATALUNYA

CONSORCI URBANÍSTIC
DEL CENTRE DIRECCIONAL
DE CERDANYOLA DEL VALLÈS

Ajuntament de Cerdanyola del Vallès

INCASÒL Institut Català del Sòl

Autors del Projecte:
NORBERT TORRES I PUGÉS
MARIA CAELLES LACASTA
JAUME FLETA ABADAL

VIST I PLAU:
EL CAP DE SERVEI DE TERRITORI DE L'AJUNTAMENT DE CERDANYOLA DEL VALLÈS

VIST I PLAU:
EL CAP DE LA UNITAT DE PLANEJAMENT DE L'INSTITUT CATALÀ DEL SÒL

Projecte:
PROJECTE D'URBANITZACIÓ E1: PASSEIG DELS GORGS AL PARC DE L'ALBA DE CERDANYOLA DEL VALLÈS.

Emplaçament:
CERDANYOLA DEL VALLÈS

Títol del Plànol:
SERVEIS AFECTATS. EXOLUM
SOLUCIÓ OLEODUCTE
SERVEI 011. DETALLS

Escala:
DIN A1 1/10
DIN A3 1/20
0 m

Data: Juliol 2025

Nombre Plànol: 17N2

Nom. de fitxer: 17N2.dwg

FULL 2 DE 2

Solució núm. 007
AGBAR

Solució núm. 007
AGBAR

AGBAR

Connexió
Colze 45º
Arq. Comptador

Canonada Ø 50 PE (65m)

Canonada Ø 500 FD (360m)

Canonada Ø 500 FD (386,5m)

CASSA (fora d'us)

Ø600mm

Ø500mm BS

Ø50mm PE

8cØ110PVC

Ø8" Acer

NEDGIA

8cØ110PVC +FO de COLT

Ø6" Acer

CR 132 gABP

CR 133 gABP

CR 134 gABP

CR 269 gABP

Aj. Cerdanyola Càmara TV

Càmara TV

PASSEIG DELS GORGS. eix 7a

PASSEIG DELS GORGS. EIX 7a

eix 8a

eix A4

eix A3

eix EP-8

CARRER AB-1

CARRER B

ROT 9B

Connexió
Colze 45º
+FO de COLT

EXOLUM (XH)
Ø12" Acer

piezometre

TM5

TM6

TM
hl=20.60

Arq.H

fita

sf

CLH

RA

RC

RP

CTTI

Rh

EP

GAS

T

A

N

LLEGENDA DE SERVEIS AFECTATS

- Línia elèctrica aèria (alta tensió)
- Línia elèctrica subterrània (alta tensió)
- Línia elèctrica aèria (mitja tensió)
- Línia elèctrica subterrània (mitja tensió)
- Línia elèctrica aèria (baixa tensió)
- Línia elèctrica subterrània (baixa tensió)
- Línia telefònica aèria
- Cable telefònic enterrat (coaxial)
- Canalització telefònica subterrània
- Canalització telecomunicació (F.O.)
- Canalització telegràfica
- Canonada d'aigua potable
- Col.lector d'aigua residual
- Canalització de reg (tub, mina o sèquia)
- Canonada subterrània de gas
- Oleoducte
- Enllumenat públic subterrani
- Senyalització de trànsit

TM = Torre metàl.lica; pf = Pal de fusta; sf = Suport formigó.

CR = Càmara registre; = Arqueta registre

RA = Registre aigua; RC = Registre col.lector

Fanal gran; Bàcul; Semàfor

Servei anul·lat; Element a retirar

NOTA: La reposició es representa amb el mateix grafisme més gruixut.

PARC DE L'ALBA
CERDANYOLA DEL VALLÈS
BARCELONA / CATALUNYA

CONSORCI URBANÍSTIC DEL CENTRE DIRECCIONAL DE CERDANYOLA DEL VALLÈS

Ajuntament de Cerdanyola del Vallès

INCASÒL Institut Català del Sòl

Autors del Projecte:
NORBERT TORRES I PUGÉS
MARIA CAELLES LACASTA
JAUME FLETA ABADAL

Projecte:
PROJECTE D'URBANITZACIÓ E1: PASSEIG DELS GORGS AL PARC DE L'ALBA DE CERDANYOLA DEL VALLÈS.

VIST I PLAU:
EL CAP DE SERVEI DE TERRITORI DE L'AJUNTAMENT DE CERDANYOLA DEL VALLÈS

VIST I PLAU:
EL CAP DE LA UNITAT DE PLANEJAMENT DE L'INSTITUT CATALÀ DEL SÒL

Emplaçament:
CERDANYOLA DEL VALLÈS

Títol del Plànol:
SERVEIS AFECTATS
AGBAR. PLANTA DE SOLUCIONS
SERVEI 007. VARIANT CANONADA Ø 500mm FD

Escala:
DIN A1 1/500
DIN A3 1/1000

Data: Juliol 2025

Nombre Plànol: 170

Nom. de fitxer: 170.DWG

FULL 1 DE 8

nom arxiu: F:\Compart\Dopec\23027 Projecte Rambla dels Gorgs\Edicio\Lt.09_250423_Projecte execució v0\20A. Editables copia 2506\09JR_ANOLS\17.0_Agbar.dwg data últim guardat: 17/04/2025 11:05:46

Solució núm. 009
AGBAR

Canonada Ø 600 mm
retirar de les parcel.es
del Sector E1

Canonada Ø 150 mm FD
a substituir per nova xarxa
d'aigua potable sector E1

Canonada Ø 500 FD (360m)

Canonada Ø 500 FD (386,5m)

Canonada Ø 50 PE (65m)

Connexió

Ronda de Serraperera

CARRER AB-1

PASSEIG DELS GORGS. eix 7a

PASSEIG DELS GORGS. EIX 7a

eix 8a

eix A4

eix EP 8

Arq. Comptador

piezòmetre

Càmara TV

Aj. Cerdanyola Cámara TV

CR 301 gABP
CR 300 gABP
CR 132 gABP
CR 269
CR 133 gABP
CR 134 gABP

ROT 9B

Ø600mm? o Mina d'aigua
Ø600mmFD ?
Ø500mm BS
Ø50mm PE
Ø600mm
Ø500
Ø150mm FD
8cØ110PVC
Ø8" Acer
Ø12" Acer
+FO de COLT
NEDGIA
EXOLUM (XLH)
CASSA (fora d'us)
Pou Mina
fita
RA
RC
RP
RH
CTTI
TM

LLEGENDA DE SERVEIS AFECTATS

- Línia elèctrica aèria (alta tensió)
- Línia elèctrica subterrània (alta tensió)
- Línia elèctrica aèria (mitja tensió)
- Línia elèctrica subterrània (mitja tensió)
- Línia elèctrica aèria (baixa tensió)
- Línia elèctrica subterrània (baixa tensió)
- Línia telefònica aèria
- Cable telefònic enterrat (coaxial)
- Canalització telefònica subterrània
- Canalització telecomunicació (F.O.)
- Canalització telegràfica
- Canonada d'aigua potable
- Col.lector d'aigua residual
- Canalització de reg (tub, mina o sèquia)
- Canonada subterrània de gas
- Oleoducte
- Enllumenat públic subterrani
- Senyalització de trànsit

TM = Torre metàl.lica; pf = Pal de fusta; sf = Suport formigó.
CR = Càmara registre; RA = Registre aigua; RC = Registre col.lector
Arqueta registre
Fanal gran; Bàcul; Semàfor
Servei anul·lat
Element a retirar

NOTA: La reposició es representa amb el mateix grafisme més gruixut.

PARC DE L'ALBA
CERDANYOLA DEL VALLÈS
BARCELONA / CATALUNYA

CONSORCI URBANÍSTIC
DEL CENTRE DIRECCIONAL
DE CERDANYOLA DEL VALLÈS

Ajuntament de Cerdanyola del Vallès

INCASÒL Institut Català del Sòl

Autors del Projecte:
NORBERT TORRES I PUGÈS
MARIA CAELLES LACASTA
JAUME FLETA ABADAL

Projecte:
PROJECTE D'URBANITZACIÓ E1: PASSEIG DELS GORGS AL PARC DE L'ALBA DE CERDANYOLA DEL VALLÈS.
VIST I PLAU: EL CAP DE SERVEI DE TERRITORI DE L'AJUNTAMENT DE CERDANYOLA DEL VALLÈS
VIST I PLAU: EL CAP DE LA UNITAT DE PLANEJAMENT DE L'INSTITUT CATALÀ DEL SÒL

Emplaçament:
CERDANYOLA DEL VALLÈS

Títol del Plànol:
SERVEIS AFECTATS
AGBAR. PLANTA DE SOLUCIONS
SERVEI 009. VARIANT CANONADA Ø 600mm

Escala:
DIN A1 1/500
DIN A3 1/1000

Data: Juliol 2025

Nombre Plànol: 170

Nom. de fitxer: 170.DWG

FULL 2 DE 8

nom.arxiu: F:\Compart\Dopec\23027 Projecte Rambla dels Gorgs\Edicio\L09_250403_Projecte executiu v0204_Exhaustes copia 2906\30\PLANOS\17.0_Agbar.dwg data últim guardat: 17/04/2025 11:06:46 data d'impressió: 17/4/2025 8:37

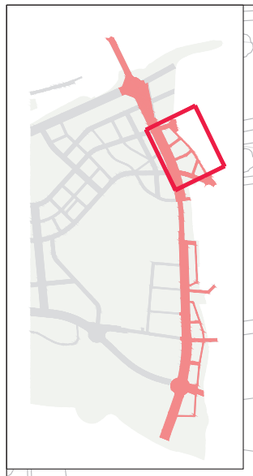

Carrer de Lotus
Avinguda d'América
Carrer de Llevant
Carrer Meridional
Carrer de Sirius
Carrer de la Serra de Galliners
CR gABP
8cØ110PVC
Ø600mm
Ø500mm BS
Ø500mm Mina d'aigua
1 Ø 100 PE (34,30m)
ET 21839
Ø100mm
Ø40mm
2eØ110PVC
CR 131 gABP
COLT 5720
Arq
Solució núm. 009
AGBAR
Canonada Ø 600 mm retirar de les parcel.es del Sector E1
Canonada Ø 40 mm PE a substituir per nova xarxa d'aigua potable sector E1
Ø 150 mm FD per nova xarxa able sector E1
Connexió
Ø600mm Colze 45º
+FO de COLT
CR 132 gABP
CR 269 gABP
NEDGIA
CARRER B
CARRER Ep-g
CARRER Ep-h
Ep-f
eix 8a
PASSEIG DELS GORGS. EIX 7a
Caixa 4978
Cs
pf
RA
RC
CTTI
GAS
Ø8" Acer
ROT 9B
18º
37º
Colze 45º
zt:105.03
zs:102.70
zt:106.19
zs:102.10
ADM

LLEGENDA DE SERVEIS AFECTATS

- Línia elèctrica aèria (alta tensió)
- Línia elèctrica subterrània (alta tensió)
- Línia elèctrica aèria (mitja tensió)
- Línia elèctrica subterrània (mitja tensió)
- Línia elèctrica aèria (baixa tensió)
- Línia elèctrica subterrània (baixa tensió)
- Línia telefònica aèria
- Cable telefònic enterrat (coaxial)
- Canalització telefònica subterrània
- Canalització telecomunicació (F.O.)
- Canalització telegràfica
- Canonada d'aigua potable
- Col.lector d'aigua residual
- Canalització de reg (tub, mina o sèquia)
- Canonada subterrània de gas
- Oleoducte
- Enllumenat públic subterrani
- Senyalització de trànsit

TM = Torre metàl.lica; pf = Pal de fusta; sf = Suport formigó.
CR = Càmara registre; = Arqueta registre
RA = Registre aigua; RC = Registre col.lector
Fanal gran; Bàcul; Semàfor
Servei anul·lat; Element a retirar

NOTA: La reposició es representa amb el mateix grafisme més gruixut.

PARC DE L'ALBA
CERDANYOLA DEL VALLÈS
BARCELONA / CATALUNYA

CONSORCI URBANÍSTIC DEL CENTRE DIRECCIONAL DE CERDANYOLA DEL VALLÈS

Ajuntament de Cerdanyola del Vallès

INCASÒL Institut Català del Sòl

Autors del Projecte:
Dopec Enginyeria i Arquitectura
NORBERT TORRES I PUGÈS
MARIA CAELLES LACASTA

PROJECTS Formació & Management
JAUME FLETA ABADAL

Projecte:
PROJECTE D'URBANITZACIÓ E1: PASSEIG DELS GORGS AL PARC DE L'ALBA DE CERDANYOLA DEL VALLÈS.

VIST I PLAU:
EL CAP DE SERVEI DE TERRITORI DE L'AJUNTAMENT DE CERDANYOLA DEL VALLÈS

VIST I PLAU:
EL CAP DE LA UNITAT DE PLANEJAMENT DE L'INSTITUT CATALÀ DEL SÒL

Emplaçament:
CERDANYOLA DEL VALLÈS

Títol del Plànol:
SERVEIS AFECTATS
AGBAR. PLANTA DE SOLUCIONS
SERVEI 009. VARIANT CANONADA Ø 600mm

Escala:
DIN A1 1/500
DIN A3 1/1000
0 m

Data:
Juliol 2025

Nombre Plànol
170

Nom. de fitxer:
170.DWG

FULL 3 DE 8

dades d'impressió: 17/JUL/2025 11:05:46
nom.exlu: F:\Consort\Dopec\23027 Projecte Rambla dels Gorgs\Edicio\LL\0_25\0423_Projecte executiu v0\04_Entitats\nova 25063\0R_AROA.SV17.0_Aigua.rvtx

Carrer Meridional
Carrer Meridional
Carrer Meridional
Carrer de Galliners
Carrer de Castella
Carrer de la Serra de Galliners
Carrer de la Serra de Galliners
Carrer de Castella
Carrer de Josep Tarradellas
Carrer de
Passatge del Parc
Passatge del Parc
CARRER E-p-h
CARRER E-p-9
CARRER C
PASSEIG DELS GORGS. EIX 7a
eix 8a
CR gABP
CR 45 gABP
8cØ110PVC
8cØ110PVC
Ø8" Acer
ADU
1 Ø 100 PE (34,30m)
Ø500mm Mina d'aigua
Ø600mmFD
Ø600mmFD
Ø100mm
Ø100mm
Ø40mm
2cØ110PVC
2cØ110PVC
ROT.9C
RC
RA
ET 21839
Arq.H 931
Arq.H 1024
Arq.H
Ø500mm
Cs
pf
Caixa 4978
zt:105.03
zx:102.70
zt:106.09
zx:102.10
Solució núm. 014
AGBAR
Solució núm. 013
AGBAR

LLEGENDA DE SERVEIS AFECTATS

- Línia elèctrica aèria (alta tensió)
- Línia elèctrica subterrània (alta tensió)
- Línia elèctrica aèria (mitja tensió)
- Línia elèctrica subterrània (mitja tensió)
- Línia elèctrica aèria (baixa tensió)
- Línia elèctrica subterrània (baixa tensió)
- Línia telefònica aèria
- Cable telefònic enterrat (coaxial)
- Canalització telefònica subterrània
- Canalització telecomunicació (F.O.)
- Canalització telegràfica
- Canonada d'aigua potable
- Col.lector d'aigua residual
- Canalització de reg (tub, mina o sèquia)
- Canonada subterrània de gas
- Oleoducte
- Enllumenat públic subterrani
- Senyalització de trànsit

TM = Torre metàl.lica; pf = Pal de fusta; sf = Suport formigó.

CR = Càmara registre; = Arqueta registre

RA = Registre aigua; RC = Registre col.lector

ØF Fanal gran; Bàcul; ⊠S Semàfor

Servei anul·lat; Element a retirar

NOTA: La reposició es representa amb el mateix grafisme més gruixut.

nom.arxiu: F:\Comun\Dopec\23027 Projecte Rambla del Gorg\Edicio\L100_25A03_Projecte executiu v2024_Edicio\les corts 3D\6305_ANOLIS117.0_Agbar.dwg data últim guardat: 17/04/2025 11:05:46 data d'impressió: 17/4/2025 8:41

PARC DE L'ALBA
CERDANYOLA DEL VALLÈS
BARCELONA / CATALUNYA

CONSORCI URBANÍSTIC
DEL CENTRE DIRECCIONAL
DE CERDANYOLA DEL VALLÈS

Ajuntament de Cerdanyola del Vallès

INCASÒL Institut Català del Sòl

Autors del Projecte:
NORBERT TORRES I PUGÈS
MARIA CAELLES LACASTA
JAUME FLETA ABADAL

Projecte:
PROJECTE D'URBANITZACIÓ E1: PASSEIG DELS GORGS AL PARC DE L'ALBA DE CERDANYOLA DEL VALLÈS.
VIST I PLAU: EL CAP DE SERVEI DE TERRITORI DE L'AJUNTAMENT DE CERDANYOLA DEL VALLÈS
VIST I PLAU: EL CAP DE LA UNITAT DE PLANEJAMENT DE L'INSTITUT CATALÀ DEL SÒL

Emplaçament:
CERDANYOLA DEL VALLÈS

Títol del Plànol:
SERVEIS AFECTATS
AGBAR. PLANTA DE SOLUCIONS
SERVEI 013 i 014. VARIANT CANONADA Ø 100 mm FD

Escala:
DIN A1 1/500
DIN A3 1/1000
0 m

Data: Juliol 2025

Nombre Plànol: 170

Nom. de fitxer: 170.DWG

FULL 4 DE 8

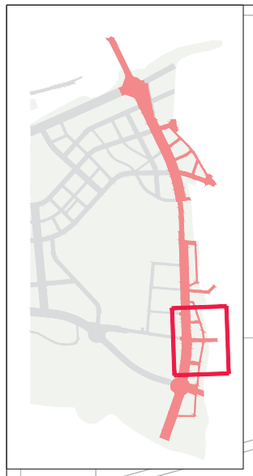

Actuacions per construir el nou pont

1) Instal.lar vàlvules de tancament i caps extrems en tots dos costats del pont abans d'iniciar el seu enderroc, per anul.lar la canonada.
2) Una vegada fet el pont, instal.lar la canonada Ø 100 PE en vorera restituint el tram anul.lat i el servei

Vàlvula tancament DN100

Cap extrem

1 Ø 100 PE (51,50m)

Cap extrem

Vàlvula tancament DN100

Solució núm. 033

AGBAR

1 Ø 100 PE (34,30m)

Av. de Ror

Carrer del Camp

Carrer de Sant Ramon

Carrer de l'Alga

CARRER. Gb

CARRER. VERD 1

CARRER. VERD 2

Carrer dels Ceramistes

Carrer dels Bolers

Veïd 01

Veïd 02

CAMÍ-9

PASSEIG DELS GORGS. EIX 7b

L.aèria 110kV 2 circuits

Línia aèria 110kV 2 circuits

ET 33954

ET BJ508

ET BJ823

ET BJ759

ET BJ849

ET BJ850

ET 33952

CR 14

CR 15 gBR pi=2.77

CR 276 gTP

CR 280 gJP

COLT 4669

TM10

TM66 hl=35.94

TM

RC

CTTI

MRA

EP

FO XOC-CTTI
FO COLT
FO Vodafone-Ono

FO Vodafone-Ono
2 FO Colt
FO Jazztel
FO XOC-CTTI

L. subt. TM 3 circuits

L. subt. TM 2c circuits

L. subt. M7

12c Ø110PVC

6c Ø110PVC

4c Ø110PVC

Ø600mm

Ø800mm

Ø200mm FD

Ø150mm FD

Ø100mm FD

Ø90mm PE

Ø110mm PE

Ø6" Acer

GAS

fita

NEDGIA

BT subt.

8c tram 2

8b

Cable US Coaxe 452

Cable US Coaxe 452

LLEGENDA DE SERVEIS AFECTATS

- Línia elèctrica aèria (alta tensió)
- Línia elèctrica subterrània (alta tensió)
- Línia elèctrica aèria (mitja tensió)
- Línia elèctrica subterrània (mitja tensió)
- Línia elèctrica aèria (baixa tensió)
- Línia elèctrica subterrània (baixa tensió)
- Línia telefònica aèria
- Cable telefònic enterrat (coaxial)
- Canalització telefònica subterrània
- Canalització telecomunicació (F.O.)
- Canalització telegràfica
- Canonada d'aigua potable
- Col.lector d'aigua residual
- Canalització de reg (tub, mina o sèquia)
- Canonada subterrània de gas
- Oleoducte
- Enllumenat públic subterrani
- Senyalització de trànsit

TM = Torre metàl.lica; pf = Pal de fusta; sf = Suport formigó.

CR = Càmara registre; RA = Registre aigua; RC = Registre col.lector

= Arqueta registre

ØF Fanal gran; Bàcul; S Semàfor

Servei anul·lat; Element a retirar

NOTA: La reposició es representa amb el mateix grafisme més gruixut.

PARC DE L'ALBA
CERDANYOLA DEL VALLÈS
BARCELONA / CATALUNYA

CONSORCI URBANÍSTIC DEL CENTRE DIRECCIONAL DE CERDANYOLA DEL VALLÈS

Ajuntament de Cerdanyola del Vallès

INCASÒL Institut Català del Sòl

Autors del Projecte:

Dopec Ingeniería y Arquitectura
NORBERT TORRES I PUGÈS
MARIA CAELLES LACASTA

PROJECTS Ingeniería & Arquitectura
JAUME FLETA ABADAL

Projecte:
PROJECTE D'URBANITZACIÓ E1: PASSEIG DELS GORGS AL PARC DE L'ALBA DE CERDANYOLA DEL VALLÈS.

VIST I PLAU: EL CAP DE SERVEI DE TERRITORI DE L'AJUNTAMENT DE CERDANYOLA DEL VALLÈS

VIST I PLAU: EL CAP DE LA UNITAT DE PLANEJAMENT DE L'INSTITUT CATALÀ DEL SÒL

Emplaçament:
CERDANYOLA DEL VALLÈS

Títol del Plànol:
SERVEIS AFECTATS
AGBAR. PLANTA DE SOLUCIONS
SERVEI 033. VARIANT CANONADA Ø 100 mm PE

Escala:
DIN A1 1/500
DIN A3 1/1000

Data: Juliol 2025

Nombre Plànol: 170

Nom. de fitxer: 170.DWG

FULL 5 DE 8

nom arxiu: F:\Compart\Dopec\2907 Projecte Rambla dels Gorgs\Edició1\09_250423_Projecte execució v0704_Edifables orgue 2906\9R_ANOLS\17.0_Agbar.dwg data últim guardat: 17/04/2025 11:06:46

LLEGENDA DE SERVEIS AFECTATS

- Línia elèctrica aèria (alta tensió)
- Línia elèctrica subterrània (alta tensió)
- Línia elèctrica aèria (mitja tensió)
- Línia elèctrica subterrània (mitja tensió)
- Línia elèctrica aèria (baixa tensió)
- Línia elèctrica subterrània (baixa tensió)
- Línia telefònica aèria
- Cable telefònic enterrat (coaxial)
- Canalització telefònica subterrània
- Canalització telecomunicació (F.O.)
- Canalització telegràfica
- Canonada d'aigua potable
- Col.lector d'aigua residual
- Canalització de reg (tub, mina o sèquia)
- Canonada subterrània de gas
- Oleoducte
- Enllumenat públic subterrani
- Senyalització de trànsit

TM = Torre metàl.lica; pf = Pal de fusta; sf = Suport formigó.

CR = Càmara registre; Arqueta registre

RA = Registre aigua; RC = Registre col.lector

ØF Fanal gran; Bàcul; S Semàfor

Servei anul·lat; Element a retirar

NOTA: La reposició es representa amb el mateix grafisme més gruixut.

PARC DE L'ALBA
CERDANYOLA DEL VALLÈS
BARCELONA / CATALUNYA

CONSORCI URBANÍSTIC DEL CENTRE DIRECCIONAL DE CERDANYOLA DEL VALLÈS

Ajuntament de Cerdanyola del Vallès

INCASÒL Institut Català del Sòl

Autors del Projecte:
Dopec Enginyeria i Arquitectura — NORBERT TORRES I PUGÈS, MARIA CAELLES LACASTA
PROJECTS Estudis & Management — JAUME FLETA ABADAL

Projecte:
PROJECTE D'URBANITZACIÓ E1: PASSEIG DELS GORGS AL PARC DE L'ALBA DE CERDANYOLA DEL VALLÈS.

VIST I PLAU: EL CAP DE SERVEI DE TERRITORI DE L'AJUNTAMENT DE CERDANYOLA DEL VALLÈS

VIST I PLAU: EL CAP DE LA UNITAT DE PLANEJAMENT DE L'INSTITUT CATALÀ DEL SÒL

Emplaçament: CERDANYOLA DEL VALLÈS

Títol del Plànol: SERVEIS AFECTATS
AGBAR. PLANTA DE SOLUCIONS
SERVEI 045. VARIANT CANONADA Ø 200 mm FD

Escala: DIN A1 1/500, DIN A3 1/1000

Data: Juliol 2025

Nombre Plànol: 170

Nom. de fitxer: 170.DWG

FULL 6 DE 8

nom.arxiu: F:\Compartit\Dopec\23027 Projecte Rambla dels Gorgs\Edicio\L100_250423_Projecte executiu\2004_Estudis\cotes 2909\3001 ANOLS\1:7.O_Agbar.dwg data d'impressió: 17/04/2025 8:42 data últim canvi: 17/04/2025 11:06:46

LLEGENDA DE SERVEIS AFECTATS

- Línia elèctrica aèria (alta tensió)
- Línia elèctrica subterrània (alta tensió)
- Línia elèctrica aèria (mitja tensió)
- Línia elèctrica subterrània (mitja tensió)
- Línia elèctrica aèria (baixa tensió)
- Línia elèctrica subterrània (baixa tensió)
- Línia telefònica aèria
- Cable telefònic enterrat (coaxial)
- Canalització telefònica subterrània
- Canalització telecomunicació (F.O.)
- Canalització telegràfica
- Canonada d'aigua potable
- Col.lector d'aigua residual
- Canalització de reg (tub, mina o sèquia)
- Canonada subterrània de gas
- Oleoducte
- Enllumenat públic subterrani
- Senyalització de trànsit

TM = Torre metàl.lica; pf = Pal de fusta; sf = Suport formigó.

CR = Càmara registre; Arqueta registre

RA = Registre aigua

RC = Registre col.lector

ØF Fanal gran

Bàcul

S Semàfor

Servei anul·lat

Element a retirar

NOTA: La reposició es representa amb el mateix grafisme més gruixut.



N

Eix Gd

FO Ono
FO Vodafone
FO Colt
FO Digi
FO Jazztel

8cØ110PVC

L. subt. 25kV "Ochoa"

Ø200mm FD

EP

CR 242
gABP

1 Ø 100 PE (103,40m)

Solució núm. 045
AGBAR

8cØ110PVC

RA

resp.

Ø12" Acer
36bar

RC

fita36

NEDGIA

Placa d'Europa

8c tram3

MM0063

FO Ono
FO Vodafone
FO Colt
FO Digi
FO Jazztel
6cØ110PVC

7c

ST

Arm.

Ø110mm PE

Rotonda Sud

6cØ110PVC

8c tram 2

8b

FO XOC-CTTI
FO COLT

L. subt. TM 2n circuits

12cØ110PVC

EIG DELS GORGS. EIX 7b

COLT
4401

CR 241

gTP

Arm

ca=2.95

ca=3.95

Ø110mm PE

PARC DE L'ALBA
CERDANYOLA DEL VALLÈS
BARCELONA / CATALUNYA

CONSORCI URBANÍSTIC
DEL CENTRE DIRECCIONAL
DE CERDANYOLA DEL VALLÈS

Ajuntament de Cerdanyola del Vallès

INCASÒL Institut Català del Sòl

Autors del Projecte:
Dopec Enginyeria i Arquitectura
NORBERT TORRES I PUGÈS
MARIA CAELLES LACASTA

PROJECTS Enginyeria i Arquitectura
JAUME FLETA ABADAL

Projecte:
PROJECTE D'URBANITZACIÓ E1: PASSEIG DELS GORGS AL PARC DE L'ALBA DE CERDANYOLA DEL VALLÈS.

VIST I PLAU:
EL CAP DE SERVEI DE TERRITORI DE L'AJUNTAMENT DE CERDANYOLA DEL VALLÈS

VIST I PLAU:
EL CAP DE LA UNITAT DE PLANEJAMENT DE L'INSTITUT CATALÀ DEL SÒL

Emplaçament:
CERDANYOLA DEL VALLÈS

Títol del Plànol:
SERVEIS AFECTATS
AGBAR. PLANTA DE SOLUCIONS
SERVEI 045. DETALL CANONADA Ø 200 mm FD

Escala:
DIN A1 1/250
DIN A3 1/500
0 m

Data:
Juliol 2025

Nombre Plànol
170

Nom. de fitxer:
170.DWG

FULL 7 DE 8

nom arxiu: F:\Comu\ref\Dopec\23027 Projecte Rambla dels Gorgs\Edicio\L109_250423_Projecte execució v2\20A Edicions cocio 2506.dgn ÀNOL5317.0 Agbar.dwg data últim guardat: 17/04/2025 11:05:46 data d'impressió: 17/04/2025 8:45

RASA TIPUS PER A
CANONADES AIGUA POTABLE

CANONADES DE DNG ≤ 300 mm

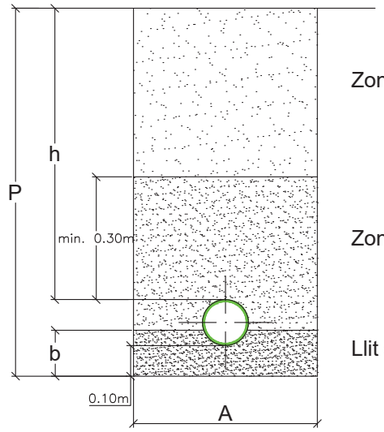

Zona Alta: Terra seleccionada o sauló compactat

Zona Baixa: Sauló compactat (*) fins 0,30m per sobre de la canonada

Llit de suport: Sauló compactat (*)

DIÀMETRE NOMINAL GENÈRIC DE CANONADA	AMPLADA	RASA EN VORERA PEATONAL (Inaccesible al tràfic rodat)		RASA EN CALÇADA I ZONES ACCESIBLES AL TRÀFIC RODAT		LLIT SUPORT
DNG (mm)	A (m)	P (m)	h (m)	P (m)	h (m)	b
≤ 80	0,60	0,80	min.= 0,60	1,20	min.= 1,00	0,15
100		0,85		1,25		
150		0,90		1,30		
200	0,70	0,95		1,35		0,20
300	0,80	1,05		1,45		

nom.arxiu: F:\Compart\Dopec\23027 Projecte Rambla dels Gorgs\Edicio\LL09_25A03_Projecte executiu v2\20A_Edicio\as copia 2506\3XP_ANOLS\17.O_Aglaor.dwg data últim guardat: 17/04/2025 11:05:46 data d'impressió: 17/4/2025 8:41

PARC DE L'ALBA
CERDANYOLA DEL VALLÈS
BARCELONA / CATALUNYA

CONSORCI URBANÍSTIC
DEL CENTRE DIRECCIONAL
DE CERDANYOLA DEL VALLÈS

Ajuntament de Cerdanyola del Vallès

INCASÒL Institut Català del Sòl

Autors del Projecte:
NORBERT TORRES I PUGÈS
MARIA CAELLES LACASTA
JAUME FLETA ABADAL

Projecte:
PROJECTE D'URBANITZACIÓ E1: PASSEIG DELS GORGS AL PARC DE L'ALBA DE CERDANYOLA DEL VALLÈS.

VIST I PLAU: EL CAP DE SERVEI DE TERRITORI DE L'AJUNTAMENT DE CERDANYOLA DEL VALLÈS

VIST I PLAU: EL CAP DE LA UNITAT DE PLANEJAMENT DE L'INSTITUT CATALÀ DEL SÒL

Emplaçament:
CERDANYOLA DEL VALLÈS

Títol del Plànol:
SERVEIS AFECTATS
AGBAR. SOLUCIONS
DETALLS

Escala:
DIN A1 IINDICADES
DIN A3 INDICADES
0 m

Data: Juliol 2025

Nombre Plànol: 170

Nom. de fitxer: 170.DWG

FULL 8 DE 8



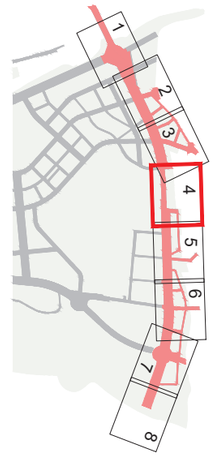

LLEGENDA

- LÍMIT ÀMBIT
- LÍMIT PDU

XARXA EXISTENT

- XARXA EMMSA EXISTENT
- XARXA MUNICIPAL UNITÀRIA EXISTENT
- POU DE REGISTRE EXISTENT XARXA EMMSA
- POU DE REGISTRE EXISTENT XARXA MUNICIPAL
- ABOCAMENT TORRENT PLUVIALS
- AFECTACIÓ

PARC DE L'ALBA
CERDANYOLA DEL VALLÈS
BARCELONA / CATALUNYA

CONSORCI URBANÍSTIC
DEL CENTRE DIRECCIONAL
DE CERDANYOLA DEL VALLÈS

Ajuntament de Cerdanyola del Vallès

INCASÒL Institut Català del Sòl

Autors del Projecte:

Dopec Tecnologia de l'Arquitectura
NORBERT TORRES I PUGÈS
MARIA CAELLES LACASTA

PROJECTS Estudios de Arquitectura
JAUME FLETA ABADAL

Projecte:

PROJECTE D'URBANITZACIÓ E1: PASSEIG DELS GORGS AL PARC DE L'ALBA DE CERDANYOLA DEL VALLÈS.

VIST I PLAU: EL CAP DE SERVEI DE TERRITORI DE L'AJUNTAMENT DE CERDANYOLA DEL VALLÈS

VIST I PLAU: EL CAP DE LA UNITAT DE PLANEJAMENT DE L'INSTITUT CATALÀ DEL SÒL

Emplaçament:

CERDANYOLA DEL VALLÈS

Títol del Plànol:

SERVEIS EXISTENTS I AFECTATS
EMMSA. CLAVEGUERAM
ESTAT ACTUAL. PLANTA

Escala:
DIN A1 1/500
DIN A3 1/1000

Data: Juliol 2025

Nombre Plànol: 17P.1.A

Nom. de fitxer: 17P.01.A.DWG

FULL 1 DE 1

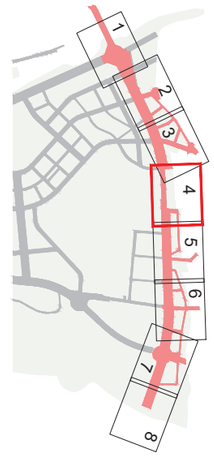

Carrer de Galícia

Carrer de Josep Tarradellas

Carrer de Josep Tarradellas

Carrer de Galícia

CONNECTA FULL 3

CONNECTA FULL 5

Passeig del Parc

SOBREEIXIDOR EXISTENT

CREUAMENT TORRENT PROTECCIÓ FORMIGÓ

NOVA CONNEXIÓ A XARXA EMMSA A POU N12/11 Q= 13,76 l/s

CONNEXIÓ A XARXA RESIDUALS

Torrent dels Gorgs

PERFIL E1R.8

PERFIL E1R.5

PERFIL E1R.4

PERFIL E1R.1

PERFIL E1P.1.CV

PERFIL E1P.1

PERFIL E1P.10

PERFIL E1P.11

PERFIL E1P.25

PERFIL E1P.26

PERFIL E1P.9

PERFIL E1U.5

PEAD DN400

PEAD DN500

DN400

DN500

DN630

DN800 PEAD

DN800

FØ600mm

Ø400mm

Ø600mm

PEAD Ø800mm

PEAD Ø600mm

LLEGENDA

- LÍMIT ÀMBIT
- LÍMIT PDU

XARXA EXISTENT

- XARXA EMMSA EXISTENT
- XARXA MUNICIPAL UNITÀRIA EXISTENT
- POU DE REGISTRE EXISTENT XARXA EMMSA
- POU DE REGISTRE EXISTENT XARXA MUNICIPAL
- ABOCAMENT TORRENT PLUVIALS EXISTENT
- AFECTACIÓ

XARXA PROJECTADA

- XARXA EMMSA PROJECTADA
- XARXA MUNICIPAL PLUVIALS PROJECTADA
- XARXA MUNICIPAL RESIDUALS PROJECTADA
- ABOCAMENT TORRENT PLUVIALS PROJECTAT
- XARXES PREVISTES A ALTRES SECTORS
- POU DE REGISTRE PROJECTAT XARXA EMMSA
- POU DE REGISTRE PROJECTAT XARXA MUNICIPAL PLUVIALS
- POU DE REGISTRE PROJECTAT XARXA MUNICIPAL RESIDUALS
- POU DE REGISTRE PROJECTAT ABOCAMENT TORRENT PLUVIALS
- EMBORNAL PROJECTAT
- SOBREEIXIDOR PROJECTAT

PARC DE L'ALBA
CERDANYOLA DEL VALLÈS
BARCELONA / CATALUNYA

CONSORCI URBANÍSTIC DEL CENTRE DIRECCIONAL DE CERDANYOLA DEL VALLÈS

Ajuntament de Cerdanyola del Vallès

INCASÒL Institut Català del Sòl

Autors del Projecte:
Dopec Enginyeria i Arquitectura
NORBERT TORRES I PUGÈS
MARIA CAELLES LACASTA

PROJECTS Formació Ocupació
JAUME FLETA ABADAL

Projecte:
PROJECTE D'URBANITZACIÓ E1: PASSEIG DELS GORGS AL PARC DE L'ALBA DE CERDANYOLA DEL VALLÈS.

VST I PLAU: EL CAP DE SERVEI DE TERRITORI DE L'AJUNTAMENT DE CERDANYOLA DEL VALLÈS

VST I PLAU: EL CAP DE LA UNITAT DE PLANEJAMENT DE L'INSTITUT CATALÀ DEL SÒL

Emplaçament:
CERDANYOLA DEL VALLÈS

Títol del Plànol:
SERVEIS EXISTENTS I AFECTATS EMMSA. CLAVEGUERAM
REPOSICIÓ. PLANTA

Escala:
DIN A1 1/500
DIN A3 1/1000
0 m

Data: Juliol 2025

Nombre Plànol: 17P.1.B

Nom. de fitxer: 17P.01.B.DWG

FULL 1 DE 1

nom arxiu: F:\Compart\Dopec\2022 Projects Rambla dels Gorgs\Edicte\1.009_250423_Projecte executiu v2\04. Edicte\exe corp 2506\09.ÀNOLS\17.P.01.B SSEE EMMSA Clav. Reposicio.dwg data últim guardat: 17/04/2025 8:45

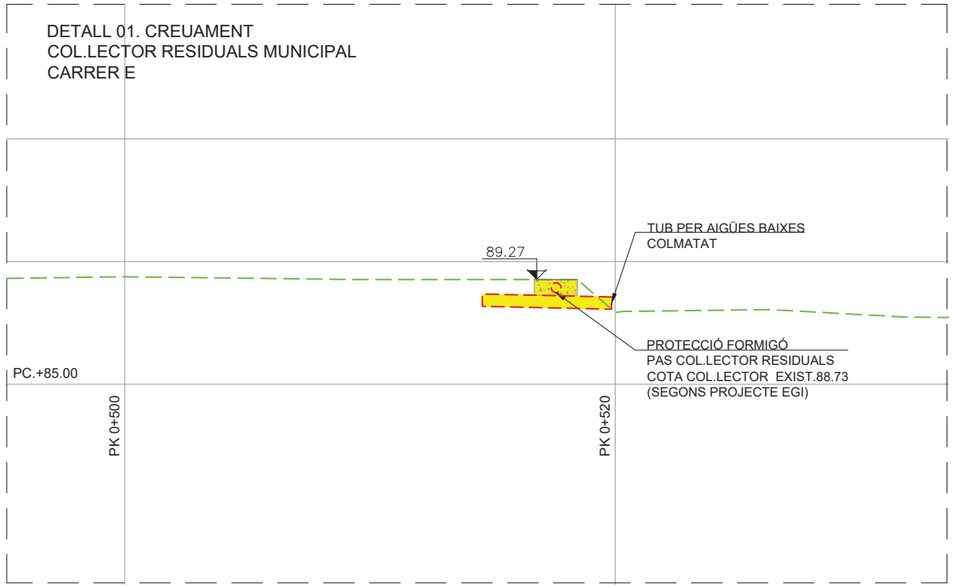

SECCIÓ A-A'. LLERA ACTUAL
ESCALA 1/250

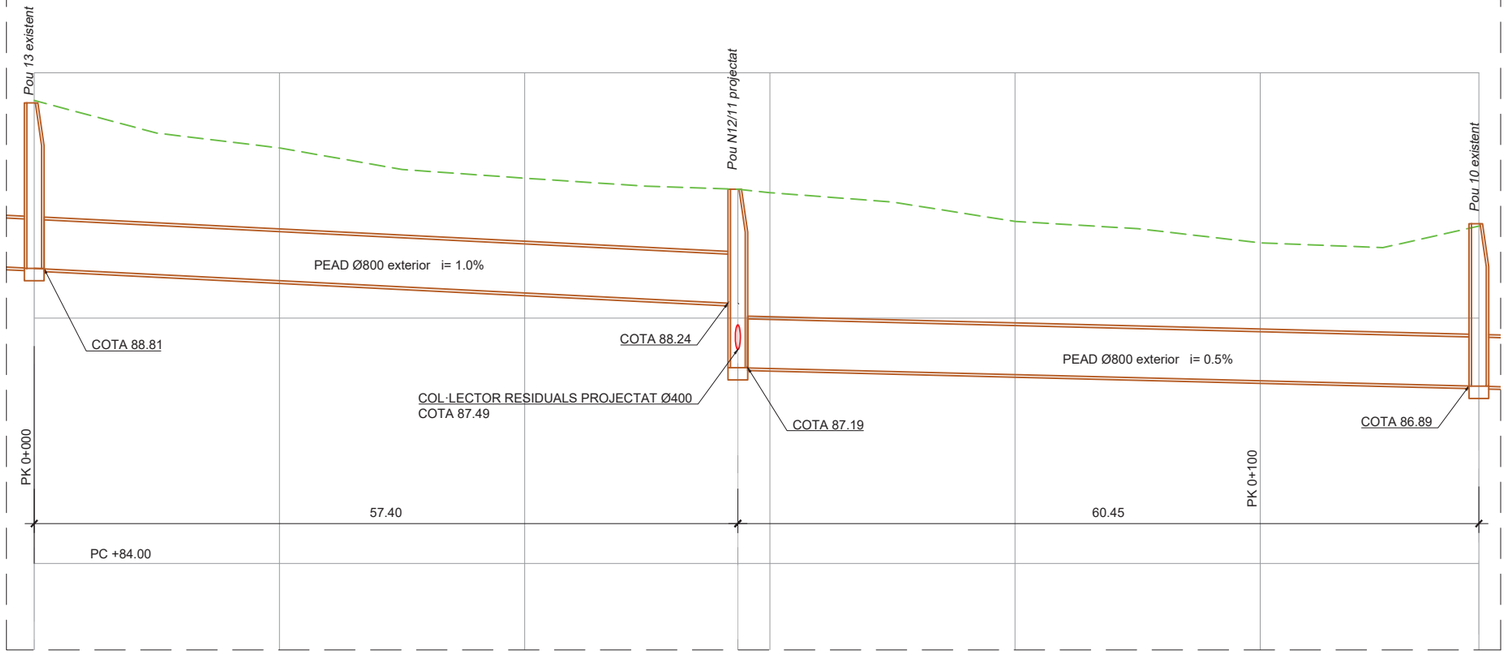

PERFIL REPOSICIÓ COL·LECTOR EMMSA
ESCALA H: 1/500
ESCALA V: 1/100

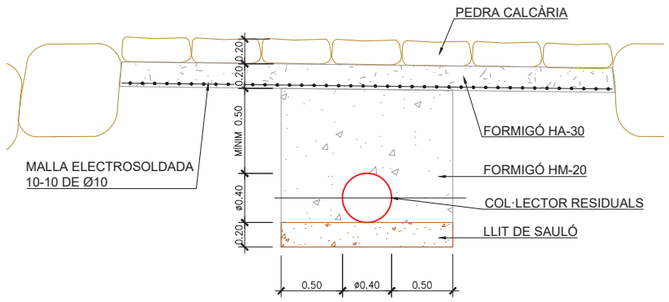

DETALL PROTECCIÓ CANONADA
ESCALA 1/50

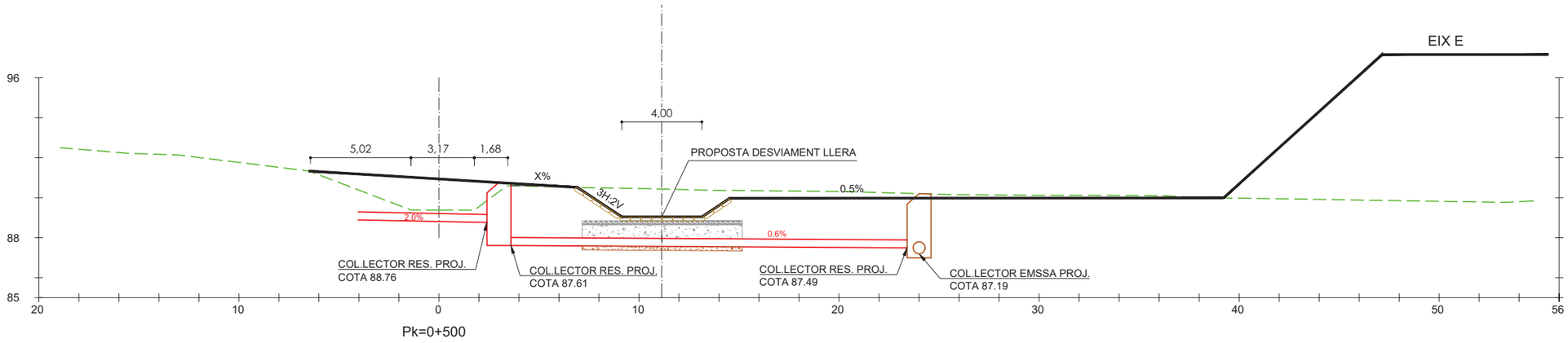

SECCIÓ B-B'
ESCALA 1/250

nom.arxiu: F:\Compartit\Dropec\23027 Projecte Rambla dels Corys\Edicio\LL09_250423_Projecte executiu v2\02d. Estudis\nom 25063\0R_ANOLS\17 P.01.C.SSEE EMMSA Clav_Perfils exposicio.dwg data últim guardat: 17/04/2025 8:46

PARC DE L'ALBA
CERDANYOLA DEL VALLÈS
BARCELONA / CATALUNYA

CONSORCI URBANÍSTIC
DEL CENTRE DIRECCIONAL
DE CERDANYOLA DEL VALLÈS

Ajuntament de Cerdanyola del Vallès

INCASÒL Institut Català del Sòl

Autors del Projecte:
Dopec Col·legiats i Associats
NORBERT TORRES I PUGÈS
MARIA CAELLES LACASTA
PROJECTS Enginyeria & Management
JAUME FLETA ABADAL

Projecte:
PROJECTE D'URBANITZACIÓ E1: PASSEIG DELS GORGS AL PARC DE L'ALBA DE CERDANYOLA DEL VALLÈS.

VIST I PLAU:
EL CAP DE SERVEI DE TERRITORI DE L'AJUNTAMENT DE CERDANYOLA DEL VALLÈS

VIST I PLAU:
EL CAP DE LA UNITAT DE PLANEJAMENT DE L'INSTITUT CATALÀ DEL SÒL

Emplaçament:
CERDANYOLA DEL VALLÈS

Títol del Plànol:
SERVEIS EXISTENTS I AFECTATS
EMMSA. CLAVEGUERAM
REPOSICIÓ. SECCIONS

Escala:
DIN A1 INDICADES
DIN A3 INDICADES
0 m

Data: Juliol 2025

Nombre Plànol: 17P.1.C

Nom. de fitxer: 17P.01.C.DWG

FULL 1 DE 1



LLEGENDA

- LÍMIT ÀMBIT
- LÍMIT PDU

XARXA EXISTENT

- XARXA EMMSA EXISTENT
- XARXA MUNICIPAL UNITÀRIA EXISTENT
- POU DE REGISTRE EXISTENT XARXA EMMSA
- POU DE REGISTRE EXISTENT XARXA MUNICIPAL
- ABOCAMENT TORRENT PLUVIALS
- AFECTACIÓ

PARC DE L'ALBA
CERDANYOLA DEL VALLÈS
BARCELONA / CATALUNYA

CONSORCI URBANÍSTIC
DEL CENTRE DIRECCIONAL
DE CERDANYOLA DEL VALLÈS

Ajuntament de Cerdanyola del Vallès

INCASÒL Institut Català del Sòl

Autors del Projecte:
Dopec
NORBERT TORRES I PUGÈS
MARIA CAELLES LACASTA

PROJECTS
JAUME FLETA ABADAL

Projecte:
PROJECTE D'URBANITZACIÓ E1: PASSEIG DELS GORGS AL PARC DE L'ALBA DE CERDANYOLA DEL VALLÈS.

VIST I PLAU:
EL CAP DE SERVEI DE TERRITORI DE L'AJUNTAMENT DE CERDANYOLA DEL VALLÈS

VIST I PLAU:
EL CAP DE LA UNITAT DE PLANEJAMENT DE L'INSTITUT CATALÀ DEL SÒL

Emplaçament:
CERDANYOLA DEL VALLÈS

Títol del Plànol:
SERVEIS EXISTENTS I AFECTATS
EMMSA. CLAVEGUERAM
ESTAT ACTUAL. PLANTA

Escala:	Data:	Nombre Plànol
DIN A1 1/500 DIN A3 1/1000	Juliol 2025	17P.2.A
0 m	Nom. de fitxer:	
	17P.02.A.DWG	FULL 1 DE 1

nom arxiu: F:\Compartit\Dopec\23027 Projecte Rambla dels Gorgs\Edicio\L109_25\A23_Projecte execució v2\20d_Edicio\xx corol 2606\0R_ANOLS\17 P.02_A SSEE EMMSA Clav_Planta existent.dwg data d'impressió: 7/14/2025 8:9:8
data últim guardat: 10/04/2025 12:40:59

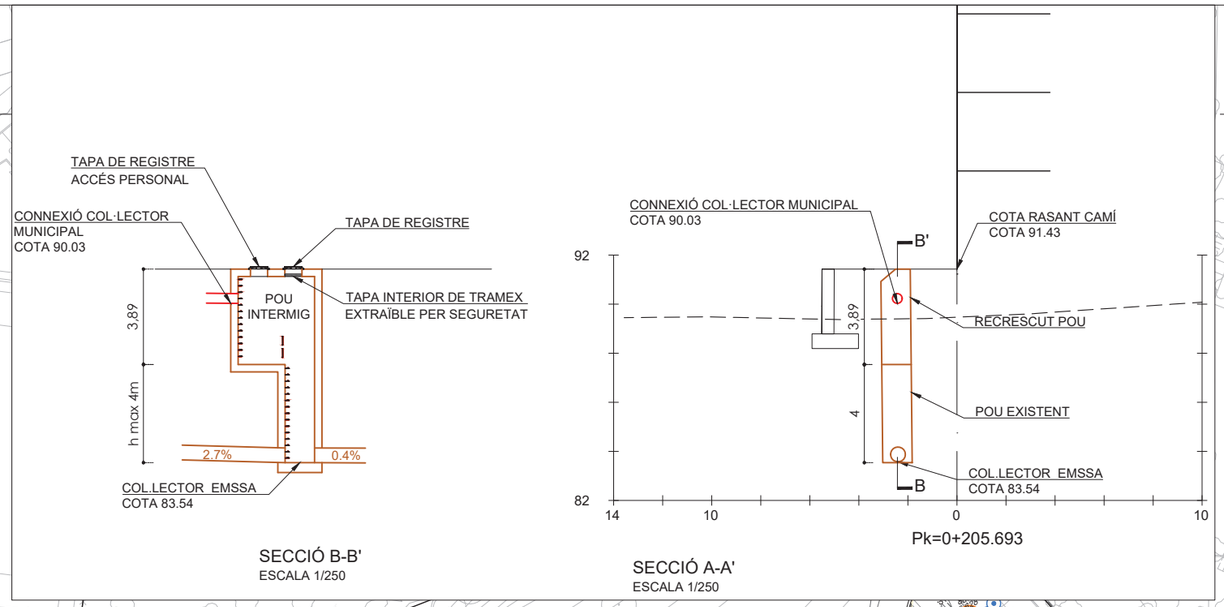

SECCIÓ B-B'
ESCALA 1/250

Pk=0+205.693

SECCIÓ A-A'
ESCALA 1/250



LLEGENDA

- LÍMIT ÀMBIT
- LÍMIT PDU

XARXA EXISTENT

- XARXA EMMSA EXISTENT
- XARXA MUNICIPAL UNITÀRIA EXISTENT
- POU DE REGISTRE EXISTENT XARXA EMMSA
- POU DE REGISTRE EXISTENT XARXA MUNICIPAL
- ABOCAMENT TORRENT PLUVIALS EXISTENT
- AFECTACIÓ

XARXA PROJECTADA

- XARXA EMMSA PROJECTADA
- XARXA MUNICIPAL PLUVIALS PROJECTADA
- XARXA MUNICIPAL RESIDUALS PROJECTADA
- ABOCAMENT TORRENT PLUVIALS PROJECTAT
- XARXES PREVISTES A ALTRES SECTORS
- POU DE REGISTRE PROJECTAT XARXA EMMSA
- POU DE REGISTRE PROJECTAT XARXA MUNICIPAL PLUVIALS
- POU DE REGISTRE PROJECTAT XARXA MUNICIPAL RESIDUALS
- POU DE REGISTRE PROJECTAT ABOCAMENT TORRENT PLUVIALS
- EMBORNAL PROJECTAT
- SOBREEIXIDOR PROJECTAT

PARC DE L'ALBA
CERDANYOLA DEL VALLÈS
BARCELONA / CATALUNYA

CONSORCI URBANÍSTIC
DEL CENTRE DIRECCIONAL
DE CERDANYOLA DEL VALLÈS

Ajuntament de Cerdanyola del Vallès

INCASÒL Institut Català del Sòl

Autors del Projecte:
Dopec Enginyeria i Arquitectura
NORBERT TORRES I PUGÈS
MARIA CAELLES LACASTA

PROJECTS Enginyeria & Arquitectura
JAUME FLETA ABADAL

Projecte:
PROJECTE D'URBANITZACIÓ E1: PASSEIG DELS GORGS AL PARC DE L'ALBA DE CERDANYOLA DEL VALLÈS.

VIST I PLAU:
EL CAP DE SERVEI DE TERRITORI DE L'AJUNTAMENT DE CERDANYOLA DEL VALLÈS

VIST I PLAU:
EL CAP DE LA UNITAT DE PLANEJAMENT DE L'INSTITUT CATALÀ DEL SÒL

Emplaçament:
CERDANYOLA DEL VALLÈS

Títol del Plànol:
SERVEIS EXISTENTS I AFECTATS
EMMSA. CLAVEGUERAM
REPOSICIÓ. PLANTA I SECCIÓ

Escala:
DIN A1 1/500
DIN A3 1/1000

Data:
Juliol 2025

Nombre Plànol
17P.2.B

Nom. de fitxer:
17P.02.B.DWG

FULL 1 DE 1

nom arxiu: F:\Compart\Dopec\2907 Projecte Rambla dels Gorgs\Edició\L09_250423_Projecte execució v00\A1 Edificatius copia 2506\XR_ANOLS\17.P.02.B.SSEE EMMSA Clav_Planta exposició.dwg data últim guardat: 17/04/2025 11:45:23 data d'impressió: 7/14/2025 8:40



Carrer del Camp

CONNECTA FULL 5

Avinguda de Roma

Carrer de Sant Ramon

Carrer de l'Àlga

CONNECTA FULL 7

Galeria

A

A'

PENDENT COMPROVACIÓ

1
84.52
80.57

2
85.00
82.50

3
85.39
82.89

1003
84.61
79.01

1005
83.00
78.50

1007
83.07
77.42

RC

Carrer dels Ceramistes

Carrer dels Boters

ZONA ESPORTIVA MUNICIPAL MONTFLORIT

LLEGENDA

- LÍMIT ÀMBIT
- LÍMIT PDU

XARXA EXISTENT

- XARXA EMMSA EXISTENT
- XARXA MUNICIPAL UNITÀRIA EXISTENT
- POU DE REGISTRE EXISTENT XARXA EMMSA
- POU DE REGISTRE EXISTENT XARXA MUNICIPAL
- ABOCAMENT TORRENT PLUVIALS
- AFECTACIÓ

PARC DE L'ALBA
CERDANYOLA DEL VALLÈS
BARCELONA / CATALUNYA

CONSORCI URBANÍSTIC
DEL CENTRE DIRECCIONAL
DE CERDANYOLA DEL VALLÈS

Ajuntament de Cerdanyola del Vallès

INCASÒL Institut Català del Sòl

Autors del Projecte:

Dopec Enginyeria i Arquitectura
NORBERT TORRES I PUGÈS
MARIA CAELLES LACASTA

PROJECTS Enginyeria & Arquitectura
JAUME FLETA ABADAL

Projecte:
PROJECTE D'URBANITZACIÓ E1: PASSEIG DELS GORGS AL PARC DE L'ALBA DE CERDANYOLA DEL VALLÈS.

VIST I PLAU:
EL CAP DE SERVEI DE TERRITORI DE L'AJUNTAMENT DE CERDANYOLA DEL VALLÈS

VIST I PLAU:
EL CAP DE LA UNITAT DE PLANEJAMENT DE L'INSTITUT CATALÀ DEL SÒL

Emplaçament:
CERDANYOLA DEL VALLÈS

Títol del Plànol:
SERVEIS EXISTENTS I AFECTATS
EMMSA. CLAVEGUERAM
ESTAT ACTUAL. PLANTA

Escala:
DIN A1 1/500
DIN A3 1/1000
0 m

Data:
Juliol 2025

Nombre Plànol
17P.3.A

Nom. de fitxer:
17P.03.A.DWG

FULL 1 DE 1

com arxiu:F:\Compartit\Dopec\2027 Projecte Barreda dels Gorgs\Edicio\LL09_250423_Projecte execució v2006.XXR.ANCA.SI17.P.03.A.SSEE.EMMSA.Clav_Planta existent.dwg data últim guardat: 10/04/2025 12:44:30

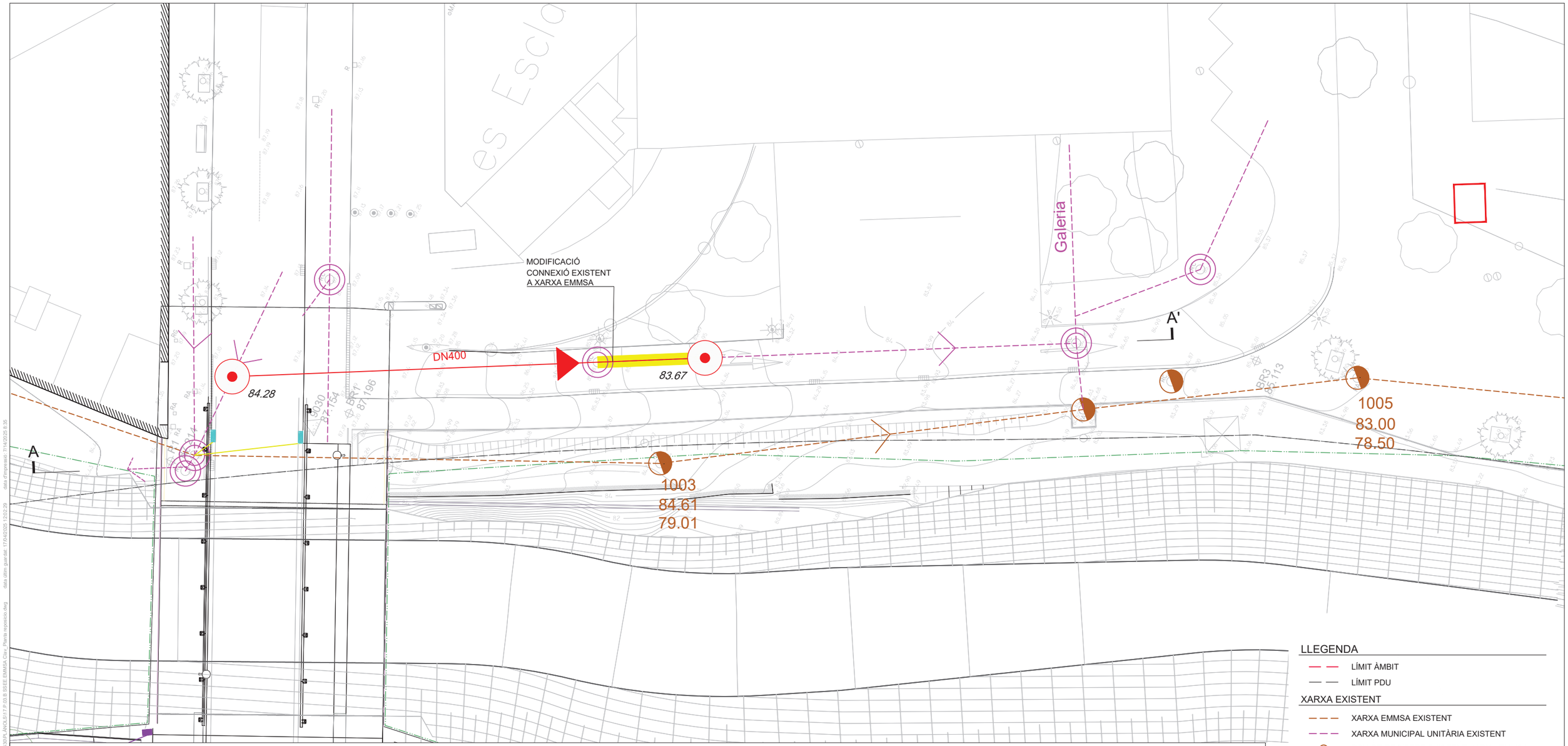

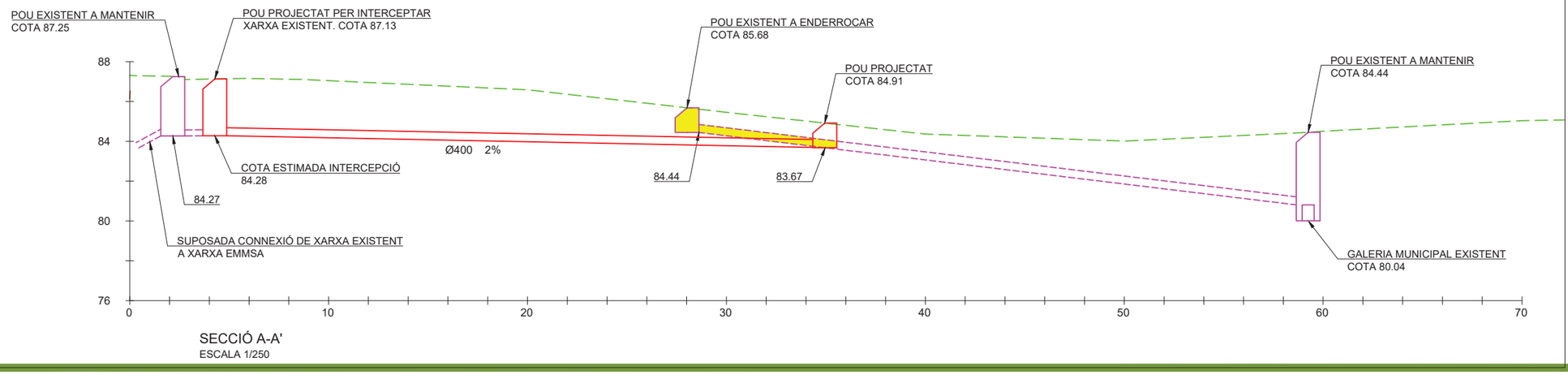

SECCIÓ A-A'
ESCALA 1/250

LLEGENDA

- LÍMIT ÀMBIT
- LÍMIT PDU

XARXA EXISTENT

- XARXA EMMSA EXISTENT
- XARXA MUNICIPAL UNITÀRIA EXISTENT
- POU DE REGISTRE EXISTENT XARXA EMMSA
- POU DE REGISTRE EXISTENT XARXA MUNICIPAL
- ABOCAMENT TORRENT PLUVIALS EXISTENT
- AFECTACIÓ

XARXA PROJECTADA

- XARXA EMMSA PROJECTADA
- XARXA MUNICIPAL PLUVIALS PROJECTADA
- XARXA MUNICIPAL RESIDUALS PROJECTADA
- ABOCAMENT TORRENT PLUVIALS PROJECTAT
- XARXES PREVISTES A ALTRES SECTORS
- POU DE REGISTRE PROJECTAT XARXA EMMSA
- POU DE REGISTRE PROJECTAT XARXA MUNICIPAL PLUVIALS
- POU DE REGISTRE PROJECTAT XARXA MUNICIPAL RESIDUALS
- POU DE REGISTRE PROJECTAT ABOCAMENT TORRENT PLUVIALS
- EMBORNAL PROJECTAT
- SOBREEIXIDOR PROJECTAT

PARC DE L'ALBA
CERDANYOLA DEL VALLÈS
BARCELONA / CATALUNYA

CONSORCI URBANÍSTIC
DEL CENTRE DIRECCIONAL
DE CERDANYOLA DEL VALLÈS

Ajuntament de Cerdanyola del Vallès

INCASÒL Institut Català del Sòl

Autors del Projecte:
Dopec Ingeniería y Arquitectura
NORBERT TORRES I PUGÈS
MARIA CAELLES LACASTA

PROJECTS Ingeniería y Arquitectura
JAUME FLETA ABADAL

Projecte:
PROJECTE D'URBANITZACIÓ E1: PASSEIG DELS GORGS AL PARC DE L'ALBA DE CERDANYOLA DEL VALLÈS.

VIST I PLAU:
EL CAP DE SERVEI DE TERRITORI DE L'AJUNTAMENT DE CERDANYOLA DEL VALLÈS

VIST I PLAU:
EL CAP DE LA UNITAT DE PLANEJAMENT DE L'INSTITUT CATALÀ DEL SÒL

Emplaçament:
CERDANYOLA DEL VALLÈS

Títol del Plànol:
SERVEIS EXISTENTS I AFECTATS EMMSA. CLAVEGUERAM
REPOSICIÓ. PLANTA I SECCIÓ

Escala:
DIN A1 1/125
DIN A3 1/250

Data:
Juliol 2025

Nombre Plànol
17P.3.B

Nom. de fitxer:
17P.03.B.DWG

FULL 1 DE 1

nom arxiu: F:\Compartit\Dopec\23027 Projecte Rambla dels Gorgs\Edicio\L100_25A03_Projecte executiu v2\04. Edicions copia 2506\30.B. ANOLS\17.P.03.B SSSE EMMSA. Clav. Planta reposicio.dwg data últim guardat: 17/04/2025 8:35 data d'impressió: 17/04/2025 12:02:29

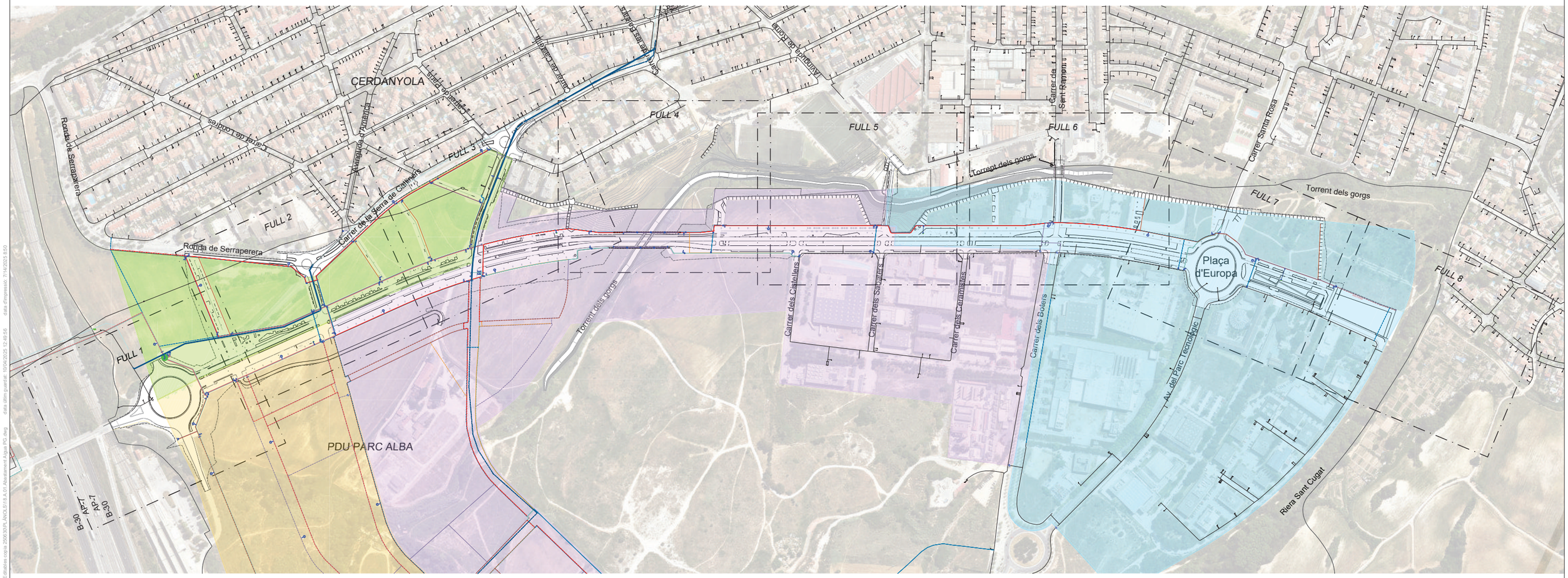

LLEGENDA

- LÍMIT PDU
- LÍMIT ÀMBIT

XARXES D'AIGUA POTABLE

- XARXA D'AIGUA POTABLE EXISTENT
- PEAD Ø110 PROJECTADA
- PEAD Ø160 PROJECTADA
- PEAD Ø225 PROJECTADA
- FD Ø500 PROJECTADA (DESVIADA)
- PEAD Ø110 PLANIFICADA FORA DE SECTOR
- PEAD Ø160 PLANIFICADA FORA DE SECTOR
- PEAD Ø225 PLANIFICADA FORA DE SECTOR
- PEAD Ø500 PLANIFICADA FORA DE SECTOR

PRESSIÓNS

- PIS COTA 197
- PIS COTA 162
- PIS COTA 132
- PIS COTA 197 PROVISIONAL (162 FUTUR)

PARC DE L'ALBA
CERDANYOLA DEL VALLÈS
BARCELONA / CATALUNYA

CONSORCI URBANÍSTIC
DEL CENTRE DIRECCIONAL
DE CERDANYOLA DEL VALLÈS

Ajuntament de Cerdanyola del Vallès

INCASÒL Institut Català del Sòl

Autors del Projecte:
Dopec Projecte i Direcció
NORBERT TORRES I PUGÈS
MARIA CAELLES LACASTA

PROJECTS Enginyeria & Management
JAUME FLETA ABADAL

Projecte:
PROJECTE D'URBANITZACIÓ E1: PASSEIG DELS GORGS AL PARC DE L'ALBA DE CERDANYOLA DEL VALLÈS.

VIST I PLAU:
EL CAP DE SERVEI DE TERRITORI DE L'AJUNTAMENT DE CERDANYOLA DEL VALLÈS

VIST I PLAU:
EL CAP DE LA UNITAT DE PLANEJAMENT DE L'INSTITUT CATALÀ DEL SÒL

Emplaçament:
CERDANYOLA DEL VALLÈS

Títol del Plànol:
XARXES SUBMINISTRAMENT DE SERVEIS
XARXA D'ABASTAMENT D'AIGUA
PLANTA GENERAL

Escala:
DIN A1 1/3000
DIN A3 1/6000
0 m

Data: Juliol 2025

Nombre Plànol: 18.A.1

Nom. de fitxer: 18.A.1.DWG

FULL 1 DE 1

nom arxiu: F:\Compartit\Dopec\23027 Projecte Rambla dels Gorgs\Edicio\L109_25A23_Projecte executiu v2\04. Edicio\es com/a 3D\6.30 PLANOS\18.A.01 Abastament A.dgn data últim guardat: 10/04/2025 12:49:56 data d'impressió: 7/14/2025 8:50

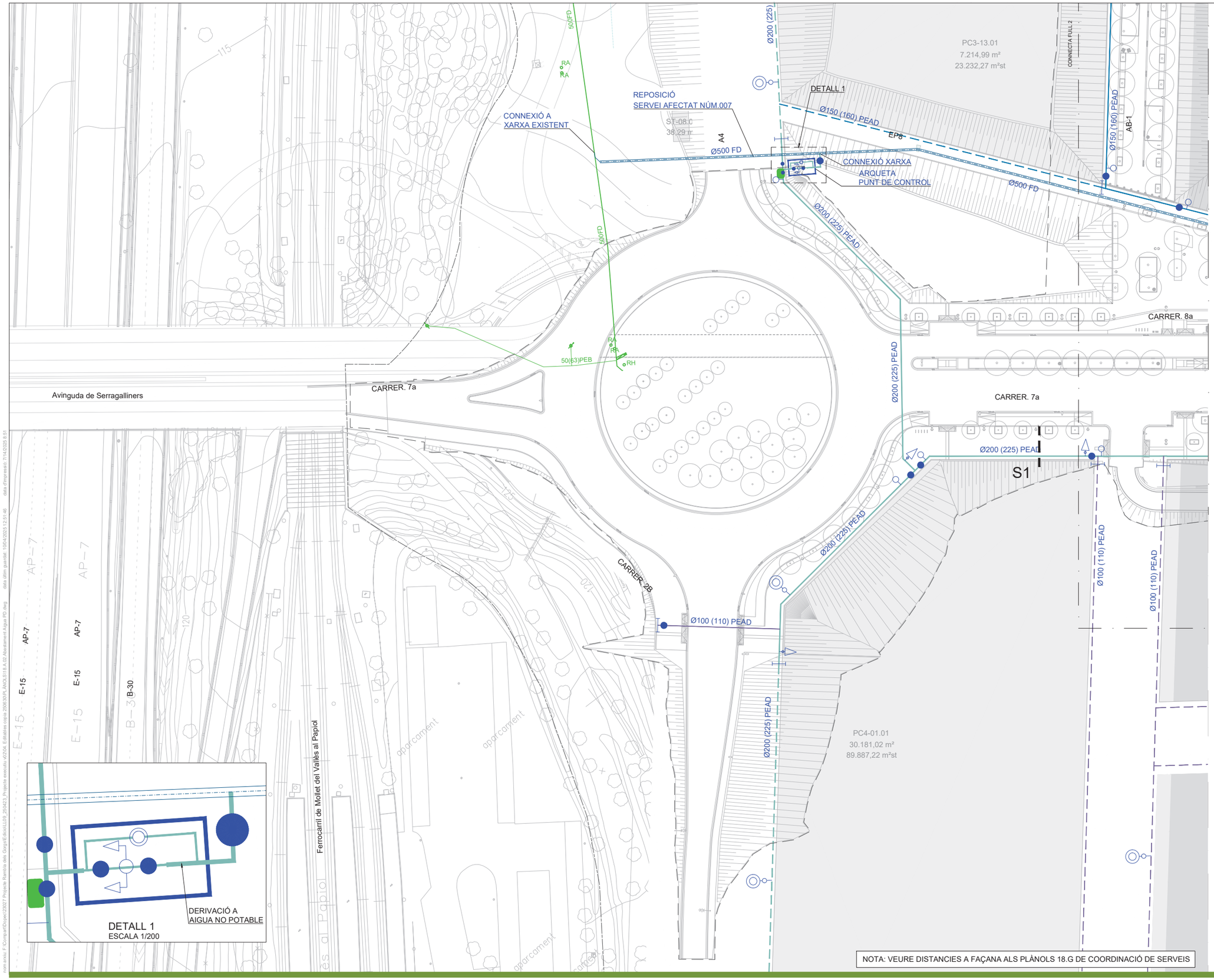



LLEGENDA

- LÍMIT PDU
- LÍMIT ÀMBIT

XARXES D'AIGUA POTABLE

- XARXA D'AIGUA POTABLE EXISTENT
- PEAD Ø100 (110) PROJECTADA
- PEAD Ø150 (160) PROJECTADA
- PEAD Ø200 (225) PROJECTADA
- PE 100 Ø20 PROJECTADA EN PERICÓ DE 80x40x40cm
- FD Ø500 PROJECTADA
- PEAD Ø100 (110) PLANIFICADA FORA DE SECTOR
- PEAD Ø150 (160) PLANIFICADA FORA DE SECTOR
- PEAD Ø200 (225) PLANIFICADA FORA DE SECTOR
- PEAD Ø500 PLANIFICADA FORA DE SECTOR
- CANONADA D'AIGUA AMB TUB METÀLIC DEL DIÀMETRE CORRESPONENT

ELEMENTS

- FONT D'AIGUA POTABLE

VÀLVULES

- ARQUETA DE PUNT DE CONTROL
- HIDRANT SOTERRAT
- DESCÀRREGA (CONNECTAT A XARXA DE PLUVIALS)
- VÀLVULA SECCIONAMENT
- VÀLVULA TANCADA DE CANVI DE NIVELL
- BOCA D'AIRE
- CABALÍMETRE
- CAP EXTREM
- ARQUETA 60x60cm
- ARQUETA 40x40cm AMB VÀLVULA REGULADORA
- ESCOMESA AMB PERICÓ COMPTADOR FONT (80x40x40)

nom arxiu: F:\Compartit\Dopec\23027 Projecte Rambla dels Corrys\Edicio\L109_250423_Projecte executiu v2\204. Edicio\cies copia 2606\30\PLANOS\18.A.02 Abastament Aigua PD.dwg data últim guardat: 10/04/2025 12:51:46 data d'impressió: 7/14/2025 8:51

PARC DE L'ALBA
CERDANYOLA DEL VALLÈS
BARCELONA / CATALUNYA

CONSORCI URBANÍSTIC
DEL CENTRE DIRECCIONAL
DE CERDANYOLA DEL VALLÈS

Ajuntament de Cerdanyola del Vallès

INCASÒL Institut Català del Sòl

Autors del Projecte:
NORBERT TORRES I PUGÈS
MARIA CAELLES LACASTA
JAUME FLETA ABADAL

Projecte:
PROJECTE D'URBANITZACIÓ E1: PASSEIG DELS GORGS AL PARC DE L'ALBA DE CERDANYOLA DEL VALLÈS.

VIST I PLAU:
EL CAP DE SERVEI DE TERRITORI DE L'AJUNTAMENT DE CERDANYOLA DEL VALLÈS

VIST I PLAU:
EL CAP DE LA UNITAT DE PLANEJAMENT DE L'INSTITUT CATALÀ DEL SÒL

Emplaçament:
CERDANYOLA DEL VALLÈS

Títol del Plànol:
XARXES SUBMINISTRAMENT DE SERVEIS
XARXA D'ABASTAMENT D'AIGUA POTABLE
PLANTA DETALL

Escala:	Data:	Nombre Plànol
DIN A1 1/500 DIN A3 1/1000	Juliol 2025	18.A.2
0 m	Nom. de fitxer: 18.A.2.DWG	FULL 1 DE 10



Ronda de Serraperera
Carrer de Londres
Avinguda d'América
Carrer de la Serra de Galliners
CONNECTA FULL 3
CONNECTA FULL 1
CARRER. 8a
CARRER. 7a
CARRER. 8
ZONA JOCS 05
ZONA JOCS 01
AB-1

HPO-RG
R-37.02
5.556,17 m²
8.334,00 m²st

HLL
R-37.01
8.661,44 m²
26.852,00 m²st

HLL
R-30.01
5.187,46 m²
12.661,40 m²st

HPO-RG
R-31.01/SE.3-02.
6.908,82 m²
16.574,4 m²st

HPO-RG
R-22.01
8.159,74 m²
27.079,22 m²st

HLL
R-24.01
7.347,25 m²
22.671,60 m²st

HLL
R-26.01
5.120,56 m²
16.913,00 m²st

S10 S11 S12 S13 S20 S21 S27 S31 S2 S2 S3

Ø150 (160) PEAD
Ø500 FD
Ø100 (110) PEAD
Ø200 (225) PEAD
Ø20 PE
600MINA
500BS
80FG
80U
80U1
Ep-9
Ep-f

CONNEXIÓ A XARXA EXISTENT
REPOSICIÓ SERVEI AFECTAT NÚM.007
REPOSICIÓ SERVEI AFECTAT NÚM.007

NOTA: VEURE DISTANCIES A FAÇANA ALS PLÀNOLS 18.G DE COORDINACIÓ DE SERVEIS

LLEGENDA

LÍMIT PDU
LÍMIT ÀMBIT

XARXES D'AIGUA POTABLE

XARXA D'AIGUA POTABLE EXISTENT
PEAD Ø100 (110) PROJECTADA
PEAD Ø150 (160) PROJECTADA
PEAD Ø200 (225) PROJECTADA
PE 100 Ø20 PROJECTADA EN PERICÓ DE 80x40x40cm
FD Ø500 PROJECTADA
PEAD Ø100 (110) PLANIFICADA FORA DE SECTOR
PEAD Ø150 (160) PLANIFICADA FORA DE SECTOR
PEAD Ø200 (225) PLANIFICADA FORA DE SECTOR
PEAD Ø500 PLANIFICADA FORA DE SECTOR
CANONADA D'AIGUA AMB TUB METÀLIC DEL DIÀMETRE CORRESPONENT

ELEMENTS

FONT D'AIGUA POTABLE

VÀLVULES

ARQUETA DE PUNT DE CONTROL
HIDRANT SOTERRAT
DESCÀRREGA (CONNECTAT A XARXA DE PLUVIALS)
VÀLVULA SECCIONAMENT
VÀLVULA TANCADA DE CANVI DE NIVELL
BOCA D'AIRE
CABALÍMETRE
CAP EXTREM
ARQUETA 60x60cm
ARQUETA 40x40cm AMB VÀLVULA REGULADORA
ESCOMESA AMB PERICÓ COMPTADOR FONT (80x40x40)

PARC DE L'ALBA
CERDANYOLA DEL VALLÈS
BARCELONA / CATALUNYA

CONSORCI URBANÍSTIC DEL CENTRE DIRECCIONAL DE CERDANYOLA DEL VALLÈS

Ajuntament de Cerdanyola del Vallès

INCASÒL Institut Català del Sòl

Autors del Projecte:

Dopec Enginyeria i Projectes
NORBERT TORRES I PUGÈS
MARIA CAELLES LACASTA

PROJECTS Estudis de Mobilitat
JAUME FLETA ABADAL

Projecte:
PROJECTE D'URBANITZACIÓ E1: PASSEIG DELS GORGS AL PARC DE L'ALBA DE CERDANYOLA DEL VALLÈS.

VIST I PLAU:
EL CAP DE SERVEI DE TERRITORI DE L'AJUNTAMENT DE CERDANYOLA DEL VALLÈS

VIST I PLAU:
EL CAP DE LA UNITAT DE PLANEJAMENT DE L'INSTITUT CATALÀ DEL SÒL

Emplaçament:
CERDANYOLA DEL VALLÈS

Títol del Plànol:
XARXES SUBMINISTRAMENT DE SERVEIS
XARXA D'ABASTAMENT D'AIGUA POTABLE
PLANTA DETALL

Escala:
DIN A1 1/500
DIN A3 1/1000
0 m

Data:
Juliol 2025

Nombre Plànol
18.A.2

Nom. de fitxer:
18.A.2.DWG

FULL 2 DE 10

nom arxiu: F:\Compartit\Dopec\23027 Projecte Rambla dels Gorgs\E.dwcs\L109_250423_Projecte executiu\2024_Estudis\a copia 2909\30R.ANOLS\18.A.02 Abastament Aigua PD.dwg data últim guardat: 10/04/2025 12:51:46 data d'impressió: 7/14/2025 8:51



Carrer de la Serra de Galliners
CONNECTA FULL 2
CONNECTA FULL 4
Ø150 (160) PEAD
Ø100 (110) PEAD
Ø200 (225) PEAD
80U
80FD
600MINA
40PVC
Ø500 FD
Ø100FD
Ø150FD
Ø20 PE
CONNEXIÓ A XARXA EXISTENT
Colze H. 11.25º
Colze H. 22.5º
Cap extrem
Tram Desviació 1ª en juntes
Tram recte
SORTIDA A CLAVEGUERAM
CONNEXIÓ XARXA EXISTENT
PUNT BAIX CARRER
Tram Recte
Tram desviació entre trams
Radi:343.79m
CONNEXIÓ XARXA
R:343.79m
Recta
Connexió
Tram futur projectat
ARQUETA PUNT DE CONTROL
PAS SOBRE TAULER PONT ENCAMISAT
21,16
CARRER 6
CARRER. 7a
Passatge del Parc
ZONA JOCS 02
ZONA JOCS 03
Ep-h
RA
S13
S14
S22
S28
S29
S4
S5
HPO-RG
R-31.01/SE.3-02.01
6.908,82 m²
16.574,4 m²st
HPO-RG
R-32.01
1.975,22 m²
2.496,07 m²st
HPO-RG
R-32.02
1.445,58 m²
m²st
HPO-RG
R-38.01
8.717,03 m²
21.985,00 m²st
SE.1-02.01
3.333,69 m²
SE.1-04.01
1.250,99 m²
HLL
R-26.01
5.120,56 m²
16.913,00 m²st
HPO-PC
R-28.01
6.748,58 m²
20.896,08 m²st
HPO-RG
R-28.02
3.818,44 m²
10.698,50 m²st

NOTA: VEURE DISTANCIES A FAÇANA ALS PLÀNOLS 18.G DE COORDINACIÓ DE SERVEIS

LLEGENDA

- LÍMIT PDU
- LÍMIT ÀMBIT

XARXES D'AIGUA POTABLE

- XARXA D'AIGUA POTABLE EXISTENT
- PEAD Ø100 (110) PROJECTADA
- PEAD Ø150 (160) PROJECTADA
- PEAD Ø200 (225) PROJECTADA
- PE 100 Ø20 PROJECTADA EN PERICÓ DE 80x40x40cm
- FD Ø500 PROJECTADA
- PEAD Ø100 (110) PLANIFICADA FORA DE SECTOR
- PEAD Ø150 (160) PLANIFICADA FORA DE SECTOR
- PEAD Ø200 (225) PLANIFICADA FORA DE SECTOR
- PEAD Ø500 PLANIFICADA FORA DE SECTOR
- CANONADA D'AIGUA AMB TUB METÀLIC DEL DIÀMETRE CORRESPONENT

ELEMENTS

- FONT D'AIGUA POTABLE

VÀLVULES

- ARQUETA DE PUNT DE CONTROL
- HIDRANT SOTERRAT
- DESCÀRREGA (CONNECTAT A XARXA DE PLUVIALS)
- VÀLVULA SECCIONAMENT
- VÀLVULA TANCADA DE CANVI DE NIVELL
- BOCA D'AIRE
- CABALÍMETRE
- CAP EXTREM
- ARQUETA 60x60cm
- ARQUETA 40x40cm AMB VÀLVULA REGULADORA
- ESCOMESA AMB PERICÓ COMPTADOR FONT (80x40x40)

com servei:F:\Corrupt\Dopec\2507 Projecte Rambla dels Gorgs\Edicio\Lo09_250423_Projecte execució v2\01A Edificatiu execució 2506\00R ANOLS\18.A.02 Abastament Aigua RD.dwg data últim guardat: 10/04/2025 12:51:46

PARC DE L'ALBA
CERDANYOLA DEL VALLÈS
BARCELONA / CATALUNYA

CONSORCI URBANÍSTIC DEL CENTRE DIRECCIONAL DE CERDANYOLA DEL VALLÈS

Ajuntament de Cerdanyola del Vallès

INCASÒL Institut Català del Sòl

Autors del Projecte:
Dopec Enginyeria i Arquitectura
NORBERT TORRES I PUGÈS
MARIA CAELLES LACASTA
PROJECTS Expertise & Management
JAUME FLETA ABADAL

Projecte:
PROJECTE D'URBANITZACIÓ E1: PASSEIG DELS GORGS AL PARC DE L'ALBA DE CERDANYOLA DEL VALLÈS.

VIST I PLAU:
EL CAP DE SERVEI DE TERRITORI DE L'AJUNTAMENT DE CERDANYOLA DEL VALLÈS

VIST I PLAU:
EL CAP DE LA UNITAT DE PLANEJAMENT DE L'INSTITUT CATALÀ DEL SÒL

Emplaçament:
CERDANYOLA DEL VALLÈS

Títol del Plànol:
XARXES SUBMINISTRAMENT DE SERVEIS
XARXA D'ABASTAMENT D'AIGUA POTABLE
PLANTA DETALL

Escala:
DIN A1 1/500
DIN A3 1/1000
0 m

Data:
Juliol 2025

Nombre Plànol
18.A.2

Nom. de fitxer:
18.A.2.DWG

FULL 3 DE 10

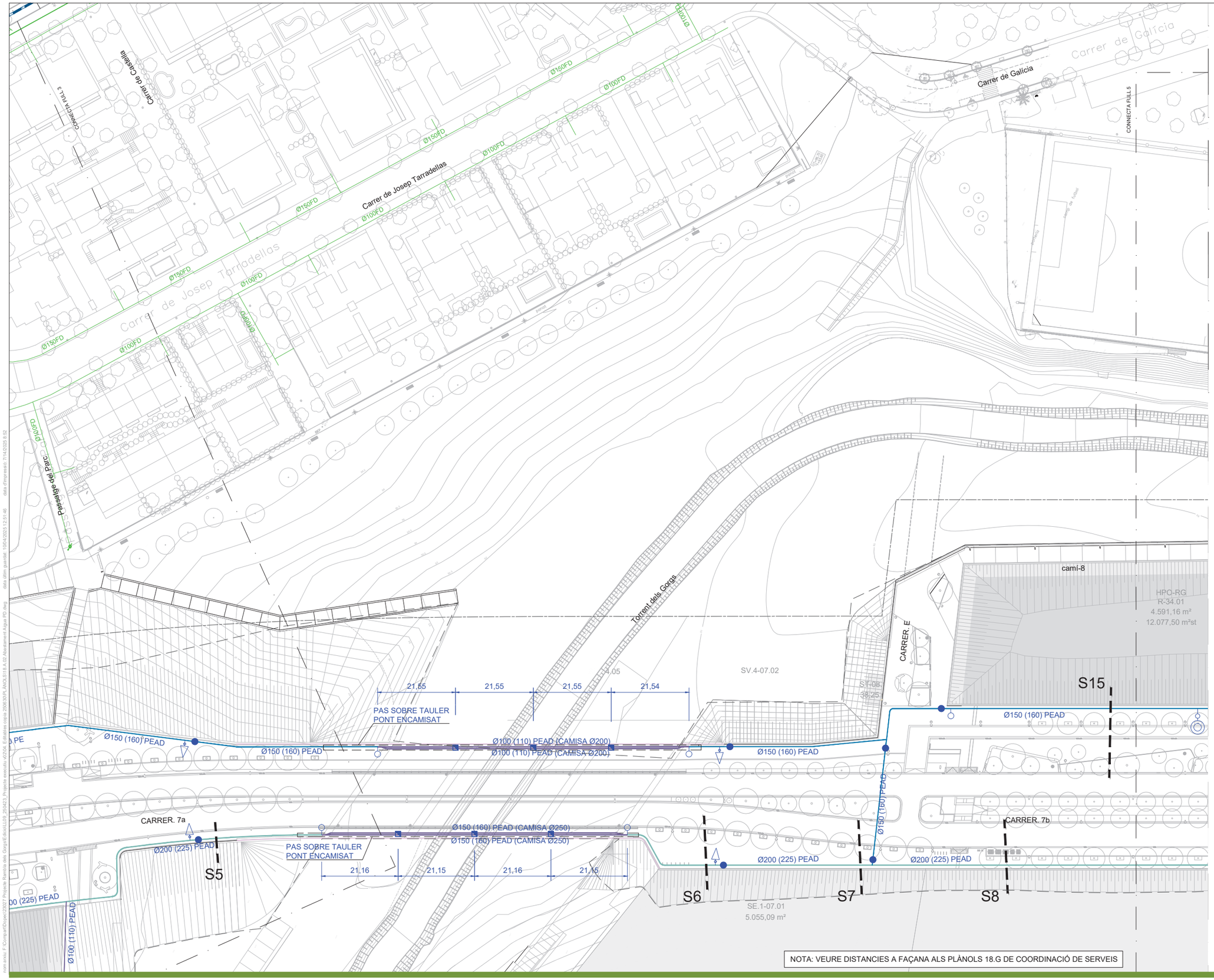



NOTA: VEURE DISTANCIES A FAÇANA ALS PLÀNOLS 18.G DE COORDINACIÓ DE SERVEIS

LLEGENDA

- LÍMIT PDU
- LÍMIT ÀMBIT

XARXES D'AIGUA POTABLE

- XARXA D'AIGUA POTABLE EXISTENT
- PEAD Ø100 (110) PROJECTADA
- PEAD Ø150 (160) PROJECTADA
- PEAD Ø200 (225) PROJECTADA
- PE 100 Ø20 PROJECTADA EN PERICÓ DE 80x40x40cm
- FD Ø500 PROJECTADA
- PEAD Ø100 (110) PLANIFICADA FORA DE SECTOR
- PEAD Ø150 (160) PLANIFICADA FORA DE SECTOR
- PEAD Ø200 (225) PLANIFICADA FORA DE SECTOR
- PEAD Ø500 PLANIFICADA FORA DE SECTOR
- CANONADA D'AIGUA AMB TUB METÀLIC DEL DIÀMETRE CORRESPONENT

ELEMENTS

- FONT D'AIGUA POTABLE

VÀLVULES

- ARQUETA DE PUNT DE CONTROL
- HIDRANT SOTERRAT
- DESCÀRREGA (CONNECTAT A XARXA DE PLUVIALS)
- VÀLVULA SECCIONAMENT
- VÀLVULA TANCADA DE CANVI DE NIVELL
- BOCA D'AIRE
- CABALÍMETRE
- CAP EXTREM
- ARQUETA 60x60cm
- ARQUETA 40x40cm AMB VÀLVULA REGULADORA
- ESCOMESA AMB PERICÓ COMPTADOR FONT (80x40x40)

nom arxiu: F:\Comun\Dopec\23027 Projecte Rambla dels Gorgs\Edicio\U09_250423_Projecte executiu v0204_Edicio\xx cota 3506.30\PLANOLS\18.A 03 Abastament Aigua PO.dwg data últim guardat: 10/04/2025 12:51:46 data d'impressió: 7/14/2025 8:52

PARC DE L'ALBA
CERDANYOLA DEL VALLÈS
BARCELONA / CATALUNYA

CONSORCI URBANÍSTIC
DEL CENTRE DIRECCIONAL
DE CERDANYOLA DEL VALLÈS

Ajuntament de Cerdanyola del Vallès

INCASÒL Institut Català del Sòl

Autors del Projecte:
Dopec Ingeniería y Arquitectura
NORBERT TORRES I PUGÈS
MARIA CAELLES LACASTA
PROJECTS Ingeniería y Arquitectura
JAUME FLETA ABADAL

Projecte:
PROJECTE D'URBANITZACIÓ E1: PASSEIG DELS GORGS AL PARC DE L'ALBA DE CERDANYOLA DEL VALLÈS.

VIST I PLAU:
EL CAP DE SERVEI DE TERRITORI DE L'AJUNTAMENT DE CERDANYOLA DEL VALLÈS

VIST I PLAU:
EL CAP DE LA UNITAT DE PLANEJAMENT DE L'INSTITUT CATALÀ DEL SÒL

Emplaçament:
CERDANYOLA DEL VALLÈS

Títol del Plànol:
XARXES SUBMINISTRAMENT DE SERVEIS
XARXA D'ABASTAMENT D'AIGUA POTABLE
PLANTA DETALL

Escala:
DIN A1 1/500
DIN A3 1/1000
0 m

Data: Juliol 2025

Nombre Plànol: 18.A.2

Nom. de fitxer: 18.A.2.DWG

FULL 4 DE 10

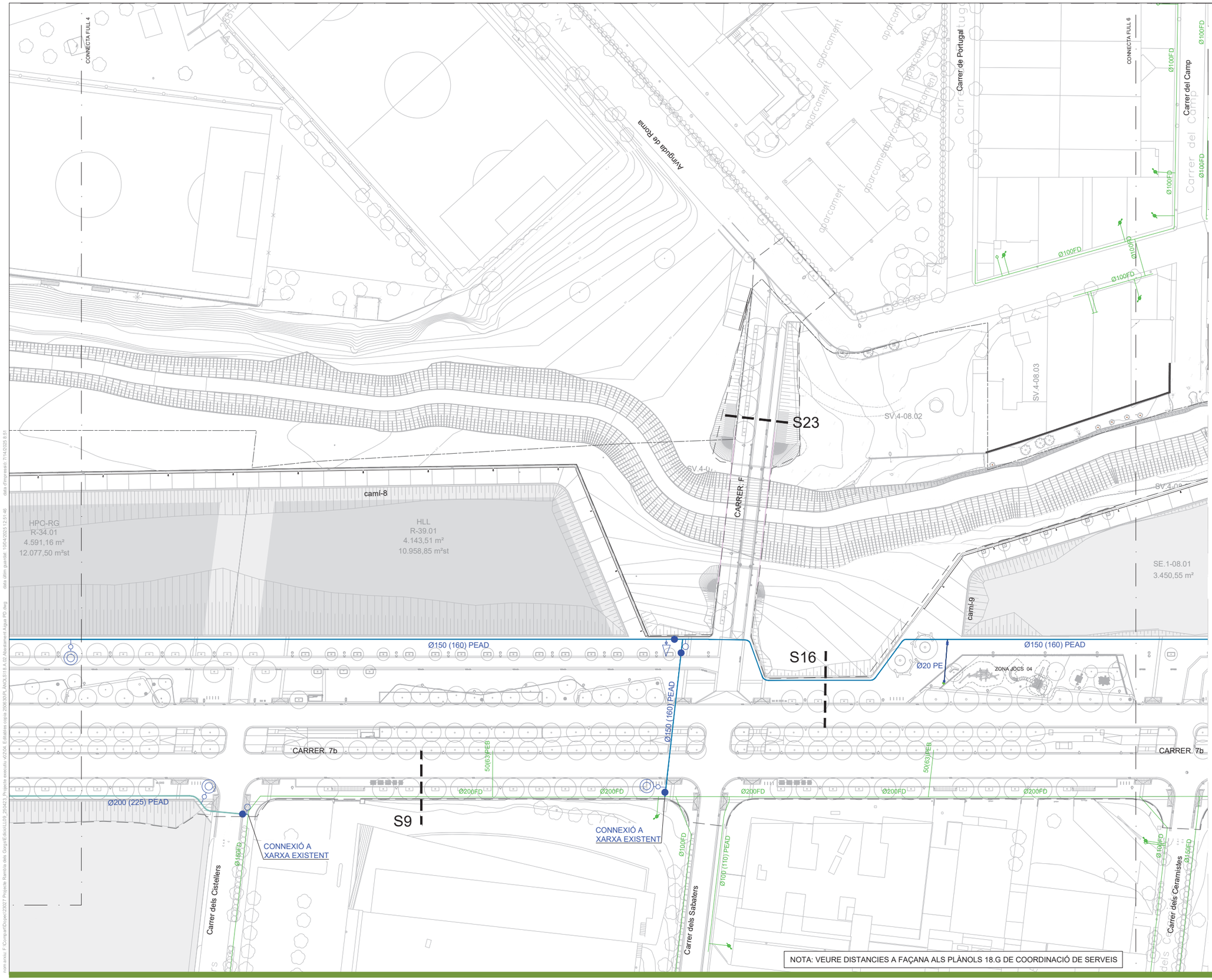



LLEGENDA

- LÍMIT PDU
- LÍMIT ÀMBIT

XARXES D'AIGUA POTABLE

- XARXA D'AIGUA POTABLE EXISTENT
- PEAD Ø100 (110) PROJECTADA
- PEAD Ø150 (160) PROJECTADA
- PEAD Ø200 (225) PROJECTADA
- PE 100 Ø20 PROJECTADA EN PERICÓ DE 80x40x40cm
- FD Ø500 PROJECTADA
- PEAD Ø100 (110) PLANIFICADA FORA DE SECTOR
- PEAD Ø150 (160) PLANIFICADA FORA DE SECTOR
- PEAD Ø200 (225) PLANIFICADA FORA DE SECTOR
- PEAD Ø500 PLANIFICADA FORA DE SECTOR
- CANONADA D'AIGUA AMB TUB METÀLIC DEL DIÀMETRE CORRESPONENT

ELEMENTS

- FONT D'AIGUA POTABLE

VÀLVULES

- ARQUETA DE PUNT DE CONTROL
- HIDRANT SOTERRAT
- DESCÀRREGA (CONNECTAT A XARXA DE PLUVIALS)
- VÀLVULA SECCIONAMENT
- VÀLVULA TANCADA DE CANVI DE NIVELL
- BOCA D'AIRE
- CABALÍMETRE
- CAP EXTREM
- ARQUETA 60x60cm
- ARQUETA 40x40cm AMB VÀLVULA REGULADORA
- ESCOMESA AMB PERICÓ COMPTADOR FONT (80x40x40)

PARC DE L'ALBA
CERDANYOLA DEL VALLÈS
BARCELONA / CATALUNYA

CONSORCI URBANÍSTIC
DEL CENTRE DIRECCIONAL
DE CERDANYOLA DEL VALLÈS

Ajuntament de Cerdanyola del Vallès

INCASÒL Institut Català del Sòl

Autors del Projecte:
Dopec Enginyeria i Arquitectura
NORBERT TORRES I PUGÈS
MARIA CAELLES LACASTA

PROJECTS Enginyeria & Arquitectura
JAUME FLETA ABADAL

Projecte:
PROJECTE D'URBANITZACIÓ E1: PASSEIG DELS GORGS AL PARC DE L'ALBA DE CERDANYOLA DEL VALLÈS.
VIST I PLAU: EL CAP DE SERVEI DE TERRITORI DE L'AJUNTAMENT DE CERDANYOLA DEL VALLÈS
VIST I PLAU: EL CAP DE LA UNITAT DE PLANEJAMENT DE L'INSTITUT CATALÀ DEL SÒL

Emplaçament:
CERDANYOLA DEL VALLÈS

Títol del Plànol:
XARXES SUBMINISTRAMENT DE SERVEIS
XARXA D'ABASTAMENT D'AIGUA POTABLE
PLANTA DETALL

Escala:
DIN A1 1/500
DIN A3 1/1000
0 m

Data:
Juliol 2025

Nombre Plànol
18.A.2

Nom. de fitxer:
18.A.2.DWG

FULL 5 DE 10

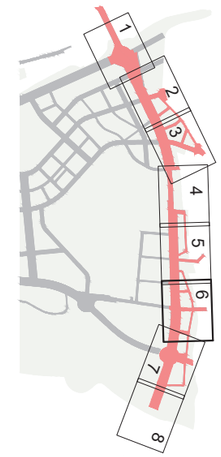

LLEGENDA

- LÍMIT PDU
- LÍMIT ÀMBIT

XARXES D'AIGUA POTABLE

- XARXA D'AIGUA POTABLE EXISTENT
- PEAD Ø100 (110) PROJECTADA
- PEAD Ø150 (160) PROJECTADA
- PEAD Ø200 (225) PROJECTADA
- PE 100 Ø20 PROJECTADA EN PERICÓ DE 80x40x40cm
- FD Ø500 PROJECTADA
- PEAD Ø100 (110) PLANIFICADA FORA DE SECTOR
- PEAD Ø150 (160) PLANIFICADA FORA DE SECTOR
- PEAD Ø200 (225) PLANIFICADA FORA DE SECTOR
- PEAD Ø500 PLANIFICADA FORA DE SECTOR
- CANONADA D'AIGUA AMB TUB METÀLIC DEL DIÀMETRE CORRESPONENT

ELEMENTS

- FONT D'AIGUA POTABLE

VÀLVULES

- ARQUETA DE PUNT DE CONTROL
- HIDRANT SOTERRAT
- DESCÀRREGA (CONNECTAT A XARXA DE PLUVIALS)
- VÀLVULA SECCIONAMENT
- VÀLVULA TANCADA DE CANVI DE NIVELL
- BOCA D'AIRE
- CABALÍMETRE
- CAP EXTREM
- ARQUETA 60x60cm
- ARQUETA 40x40cm AMB VÀLVULA REGULADORA
- ESCOMESA AMB PERICÓ COMPTADOR FONT (80x40x40)

NOTA: VEURE DISTANCIES A FAÇANA ALS PLÀNOLS 18.G DE COORDINACIÓ DE SERVEIS

PARC DE L'ALBA
CERDANYOLA DEL VALLÈS
BARCELONA / CATALUNYA

CONSORCI URBANÍSTIC
DEL CENTRE DIRECCIONAL
DE CERDANYOLA DEL VALLÈS

Ajuntament de Cerdanyola del Vallès

INCASÒL Institut Català del Sòl

Autors del Projecte:
NORBERT TORRES I PUGÈS
MARIA CAELLES LACASTA
JAUME FLETA ABADAL

Projecte:
PROJECTE D'URBANITZACIÓ E1: PASSEIG DELS GORGS AL PARC DE L'ALBA DE CERDANYOLA DEL VALLÈS.
VIST I PLAU: EL CAP DE SERVEI DE TERRITORI DE L'AJUNTAMENT DE CERDANYOLA DEL VALLÈS
VIST I PLAU: EL CAP DE LA UNITAT DE PLANEJAMENT DE L'INSTITUT CATALÀ DEL SÒL

Emplaçament:
CERDANYOLA DEL VALLÈS

Títol del Plànol:
XARXES SUBMINISTRAMENT DE SERVEIS
XARXA D'ABASTAMENT D'AIGUA POTABLE
PLANTA DETALL

Escala:
DIN A1 1/500
DIN A3 1/1000
0 m

Data: Juliol 2025

Nombre Plànol: 18.A.2

Nom. de fitxer: 18.A.2.DWG

FULL 6 DE 10

nom arxiu: F:\Comun\Dopec\23027 Projecte Rambla dels Gorgs\Edicio\U09_25\423_Projecte executiu v2\204_Edicio\xx copia 2506\30R_ANOL\518.A.02.Abastament A.dgn PD.dwg data últim guardat: 10/04/2025 12:51:46 data d'impressió: 7/14/2026 8:51



Av. de la Universitat Autònoma

Avinguda del Parc Tecnològic

Ronda de Can Fatjó

Torrent dels gorgs

CONNECTA FULL 8

CONNECTA FULL 9

camí-9

SV.3-12.01

SV.4-09.01

PC2-13.01
9.154,50 m²
18.309,00 m²st

SE.1-09.01
6.437,95 m²

HLL
R-42.01
5.558,49 m²
15.494,64 m²st

CONNEXIÓ A
XARXA EXISTENT

RESPOSICIÓ
SERVEI AFECTAT NÚM. 045

REPOSICIÓ
SERVEI AFECTAT NÚM. 045

CONNEXIÓ A
XARXA EXISTENT

CONNEXIÓ A
XARXA EXISTENT

Ø100 (110) PEAD

Ø150 (160) PEAD

Ø200 (225) PEAD

Ø20 PE

Ø200FD

Ø150FD

Ø100FD

50/63PEB

S19

S20

S26

CARRER 7b

Plaça d'Europa

Elip-1

NOTA: VEURE DISTANCIES A FAÇANA ALS PLÀNOLS 18.G DE COORDINACIÓ DE SERVEIS

LLEGENDA

- LÍMIT PDU
- LÍMIT ÀMBIT

XARXES D'AIGUA POTABLE

- XARXA D'AIGUA POTABLE EXISTENT
- PEAD Ø100 (110) PROJECTADA
- PEAD Ø150 (160) PROJECTADA
- PEAD Ø200 (225) PROJECTADA
- PE 100 Ø20 PROJECTADA EN PERICÓ DE 80x40x40cm
- FD Ø500 PROJECTADA
- PEAD Ø100 (110) PLANIFICADA FORA DE SECTOR
- PEAD Ø150 (160) PLANIFICADA FORA DE SECTOR
- PEAD Ø200 (225) PLANIFICADA FORA DE SECTOR
- PEAD Ø500 PLANIFICADA FORA DE SECTOR
- CANONADA D'AIGUA AMB TUB METÀLIC DEL DIÀMETRE CORRESPONENT

ELEMENTS

- FONT D'AIGUA POTABLE

VÀLVULES

- ARQUETA DE PUNT DE CONTROL
- HIDRANT SOTERRAT
- DESCÀRREGA (CONNECTAT A XARXA DE PLUVIALS)
- VÀLVULA SECCIONAMENT
- VÀLVULA TANCADA DE CANVI DE NIVELL
- BOCA D'AIRE
- CABALÍMETRE
- CAP EXTREM
- ARQUETA 60x60cm
- ARQUETA 40x40cm AMB VÀLVULA REGULADORA
- ESCOMESA AMB PERICÓ COMPTADOR FONT (80x40x40)

com arxiu: F:\Comun\Dopec\22027 Projecte Rambla dels Gorgs\Edicio\LL09_250423_Projecte execució v2\04_Edicions copia 2\06\XR_AIGUA 18 A 02 Abastament Aigua PD.dwg data d'impressió: 7/14/2025 8:51
data últim canvi: 10/04/2025 12:21:46

PARC DE L'ALBA
CERDANYOLA DEL VALLÈS
BARCELONA / CATALUNYA

CONSORCI URBANÍSTIC
DEL CENTRE DIRECCIONAL
DE CERDANYOLA DEL VALLÈS

Ajuntament de Cerdanyola del Vallès

INCASÒL Institut Català del Sòl

Autors del Projecte:
NORBERT TORRES I PUGÉS
MARIA CAELLES LACASTA

JAUME FLETA ABADAL

Projecte:
PROJECTE D'URBANITZACIÓ E1: PASSEIG DELS GORGS AL PARC DE L'ALBA DE CERDANYOLA DEL VALLÈS.

VIST I PLAU:
EL CAP DE SERVEI DE TERRITORI DE L'AJUNTAMENT DE CERDANYOLA DEL VALLÈS

VIST I PLAU:
EL CAP DE LA UNITAT DE PLANEJAMENT DE L'INSTITUT CATALÀ DEL SÒL

Emplaçament:
CERDANYOLA DEL VALLÈS

Títol del Plànol:
XARXES SUBMINISTRAMENT DE SERVEIS
XARXA D'ABASTAMENT D'AIGUA POTABLE
PLANTA DETALL

Escala:
DIN A1 1/500
DIN A3 1/1000
0 m

Data:
Juliol 2025

Nombre Plànol
18.A.2

Nom. de fitxer:
18.A.2.DWG

FULL 7 DE 10



SE.2-08.01
9.797,43 m²

SE.1-09.01
6.437,95 m²

CONNECTA FULL 7

SH-07.04

SV.2-13.02

Torrent dels Toros

Riera Sant Cugat

Ronda de Can Fatjó

Av. de la Universitat Autònoma

Carrer dels Fargaires

CONNEXIÓ A
XARXA EXISTENT

Ø100 (110) PEAD

Ø150 (160) PEAD

Ø150FD

Ø100FD

Ø100U

Ø100FG

Ø500FD

Ø160FD

75

80

NOTA: VEURE DISTANCIES A FAÇANA ALS PLÀNOLS 18.G DE COORDINACIÓ DE SERVEIS

LLEGENDA

- LÍMIT PDU
- LÍMIT ÀMBIT

XARXES D'AIGUA POTABLE

- XARXA D'AIGUA POTABLE EXISTENT
- PEAD Ø100 (110) PROJECTADA
- PEAD Ø150 (160) PROJECTADA
- PEAD Ø200 (225) PROJECTADA
- PE 100 Ø20 PROJECTADA EN PERICÓ DE 80x40x40cm
- FD Ø500 PROJECTADA
- PEAD Ø100 (110) PLANIFICADA FORA DE SECTOR
- PEAD Ø150 (160) PLANIFICADA FORA DE SECTOR
- PEAD Ø200 (225) PLANIFICADA FORA DE SECTOR
- PEAD Ø500 PLANIFICADA FORA DE SECTOR
- CANONADA D'AIGUA AMB TUB METÀLIC DEL DIÀMETRE CORRESPONENT

ELEMENTS

- FONT D'AIGUA POTABLE

VÀLVULES

- ARQUETA DE PUNT DE CONTROL
- HIDRANT SOTERRAT
- DESCÀRREGA (CONNECTAT A XARXA DE PLUVIALS)
- VÀLVULA SECCIONAMENT
- VÀLVULA TANCADA DE CANVI DE NIVELL
- BOCA D'AIRE
- CABALÍMETRE
- CAP EXTREM
- ARQUETA 60x60cm
- ARQUETA 40x40cm AMB VÀLVULA REGULADORA
- ESCOMESA AMB PERICÓ COMPTADOR FONT (80x40x40)

nom arxiu: F:\Comun\Dopec\23007 Projecte Rambla dels Gorgs\Edicio\L109_250423_Projecte executiu\02\04. Entrades cota 2909\30\PLANOLS\18.A.02 Abastament Aigua PD.dwg data última gravació: 10/04/2025 12:51:46 data d'impressió: 7/14/2025 8:52

PARC DE L'ALBA
CERDANYOLA DEL VALLÈS
BARCELONA / CATALUNYA

CONSORCI URBANÍSTIC
DEL CENTRE DIRECCIONAL
DE CERDANYOLA DEL VALLÈS

Ajuntament de Cerdanyola del Vallès

INCASÒL Institut Català del Sòl

Autors del Projecte:
Dopec Equipament i Projectes
NORBERT TORRES I PUGÉS
MARIA CAELLES LACASTA

PROJECTS Estudi de Gestió & Management
JAUME FLETA ABADAL

VIST I PLAU:
EL CAP DE SERVEI DE TERRITORI DE L'AJUNTAMENT DE CERDANYOLA DEL VALLÈS

VIST I PLAU:
EL CAP DE LA UNITAT DE PLANEJAMENT DE L'INSTITUT CATALÀ DEL SÒL

Projecte:
PROJECTE D'URBANITZACIÓ E1: PASSEIG DELS GORGS AL PARC DE L'ALBA DE CERDANYOLA DEL VALLÈS.

Emplaçament:
CERDANYOLA DEL VALLÈS

Títol del Plànol:
XARXES SUBMINISTRAMENT DE SERVEIS
XARXA D'ABASTAMENT D'AIGUA POTABLE
PLANTA DETALL

Escala:
DIN A1 1/500
DIN A3 1/1000
0 m

Data:
Juliol 2025

Nombre Plànol
18.A.2

Nom. de fitxer:
18.A.2.DWG

FULL 8 DE 10

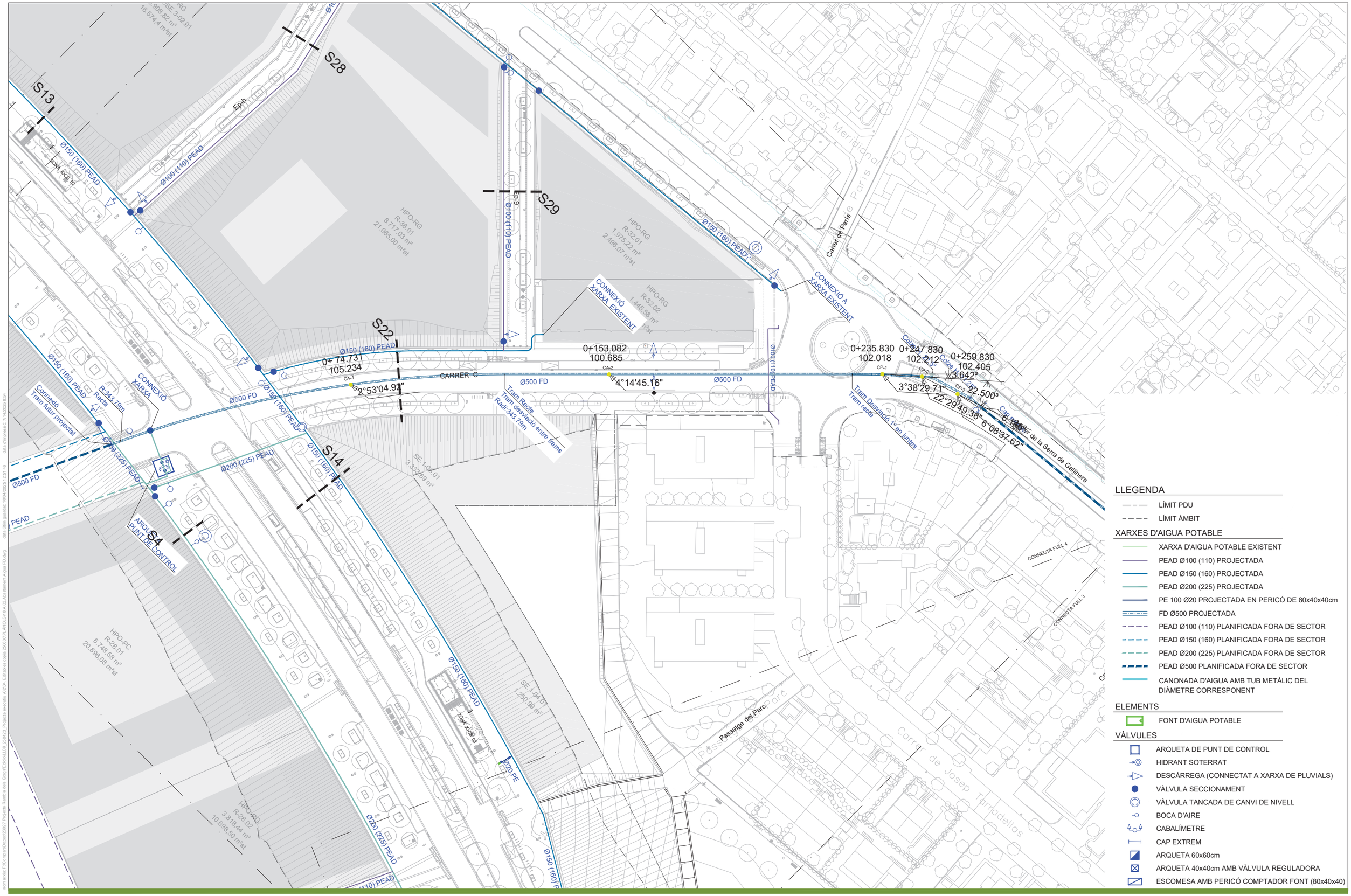

PARC DE L'ALBA
CERDANYOLA DEL VALLÈS
BARCELONA / CATALUNYA

CONSORCI URBANÍSTIC DEL CENTRE DIRECCIONAL DE CERDANYOLA DEL VALLÈS

Ajuntament de Cerdanyola del Vallès

INCASÒL Institut Català del Sòl

Autors del Projecte:
Dopec Enginyeria d'Arquitectura
NORBERT TORRES I PUGÈS
MARIA CAELLES LACASTA

PROJECTS Enginyeria & Arquitectura
JAUME FLETA ABADAL

Projecte:
PROJECTE D'URBANITZACIÓ E1: PASSEIG DELS GORGS AL PARC DE L'ALBA DE CERDANYOLA DEL VALLÈS.
VIST I PLAU: EL CAP DE SERVEI DE TERRITORI DE L'AJUNTAMENT DE CERDANYOLA DEL VALLÈS
VIST I PLAU: EL CAP DE LA UNITAT DE PLANEJAMENT DE L'INSTITUT CATALÀ DEL SÒL

Emplaçament:
CERDANYOLA DEL VALLÈS

Títol del Plànol:
XARXES SUBMINISTRAMENT DE SERVEIS
XARXA D'ABASTAMENT D'AIGUA POTABLE
SECCIÓ TUBERIA 500FD

Escala:
DIN A1 1/500
DIN A3 1/1000

Data: Juliol 2025

Nombre Plànol: 18.A.2

Nom. de fitxer: 18.A.2.DWG

FULL 9 DE 10

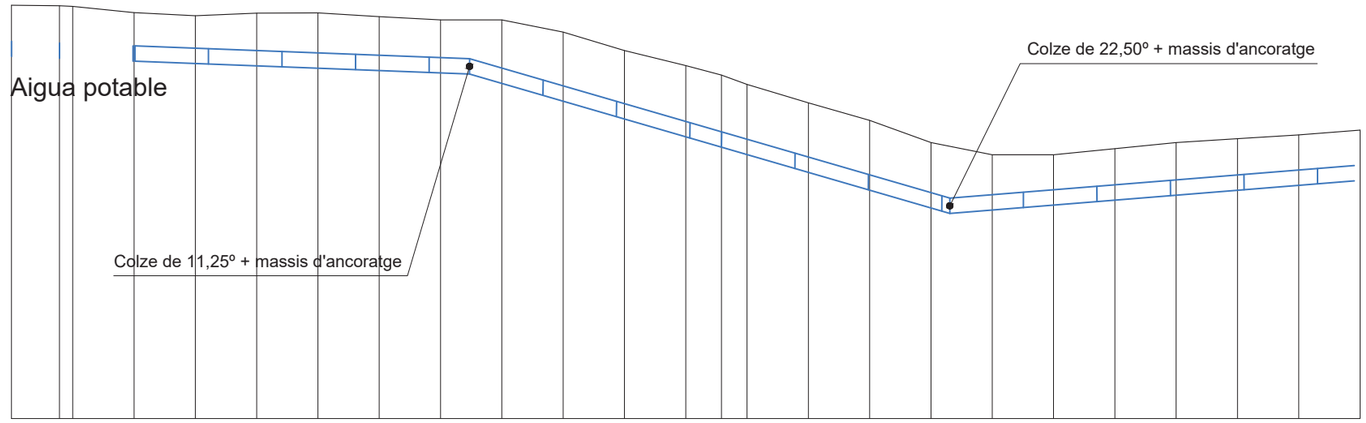
Aigua potable
Colze de 22,50º + massis d'ancoratge
Colze de 11,25º + massis d'ancoratge

| | | |

RASA TIPUS PER A CANONADES AIGUA POTABLE

CANONADES DE DNG ≤ 300 mm

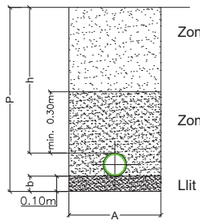

Zona Alta: La resta del replé, fins el nivell natural del terreny, es podrà fer amb material procedent de l'excavació, evitant que caiguin pedres de més de 2 cm de Ø i/o amb arestes.

Zona Baixa: Sauló o sorra compactada (*) fins 30 cm per sobre de la generatriu superior de la canonada en capes de 10 cm.

Llit de suport: Sauló o sorra compactada sup. a 95 % Proctor M.

Evitar cobrir la canonada als moments de més calor, ja que és quan està més dilatada.

CANONADES DE DNG 500 mm

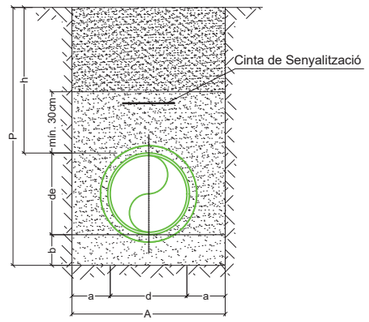

DIÀMETRE NOMINAL GENÈRIC DE CANONADA	AMPLADA	RASA EN VORERA PEATONAL (Inaccesible al tràfic rodat)		RASA EN CALÇADA I ZONES ACCESIBLES AL TRÀFIC RODAT		LLIT SUPORT
DNG (mm)	A (m)	P (m)	h (m)	P (m)	h (m)	b
≤ 80	0,60	0,80	min.= 0,60	1,20	min.= 1,00	0,15
100		0,85		1,25		
150		0,90		1,30		
200	0,70	0,95		1,35		0,20
300	0,80	1,05		1,45		
500	1,00	1,53	min.= 0,80	1,93	min.= 1,20	

MASSÍS PER A COLZE 45º Ø 500 mm FD

Planta

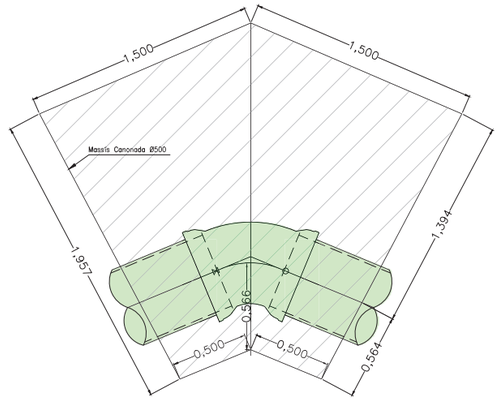

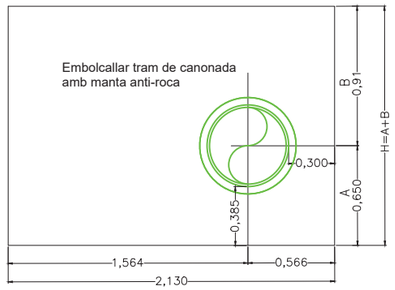

Secció per bisectriz de l'angle del colze

MASSÍS PER A COLZE 22,5º Ø 500 mm FD

Planta

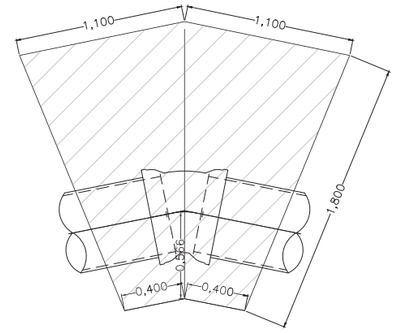

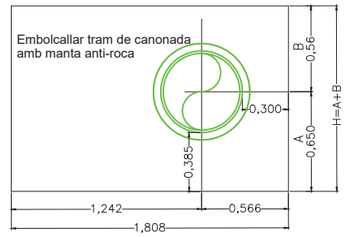

Secció per bisectriz de l'angle del colze

COLZE 45º Ø 500 mm

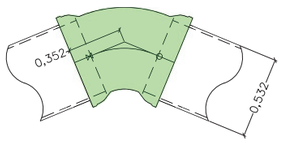

COLZE 22,5º Ø 500 mm

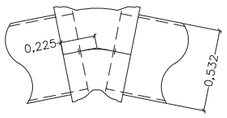

COLZE 11,25º Ø 500 mm

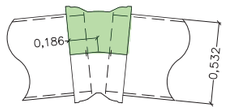

T Ø150 / Ø 500 mm

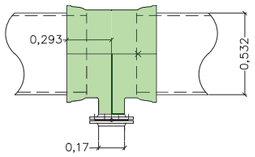

MASSÍS PER A COLZE 11,25º Ø 500 mm FD

Planta

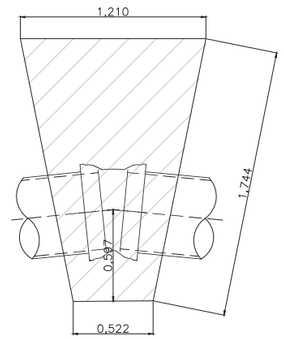

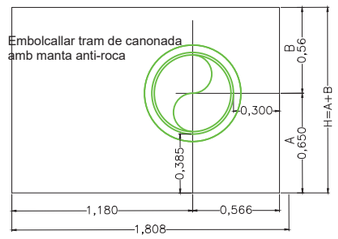

Secció per bisectriz de l'angle del colze

Volum de formigó en massisos de colzes		
	Canonada Ø 500 FD	
Angle del colze	m3 formigó	altura / àrea
90º	11,30	2,00 / 5,65
45º	6,10	1,56 / 3,91
22,5º	3,20	1,21 / 2,65
11,25º	1,60	1,12/ 1,46

com arxiu: F:\Compartit\Dopec\23027 Projecte Rambla dels Gorgs\E\Eixos\LL09_25\M23_Projecte execució v2\04_Edicions copia 29062\5\DR_ANOL\518 A 09 Abastament Aigua Detalls.dwg data últim guardat: 28/02/2025 9:48:29

PARC DE L'ALBA
CERDANYOLA DEL VALLÈS
BARCELONA / CATALUNYA

CONSORCI URBANÍSTIC DEL CENTRE DIRECCIONAL DE CERDANYOLA DEL VALLÈS

Ajuntament de Cerdanyola del Vallès

INCASÒL Institut Català del Sòl

Autors del Projecte:
Dopec Enginyeria i Arquitectura
NORBERT TORRES I PUGÈS
MARIA CAELLES LACASTA
PROJECTS Enginyeria & Arquitectura
JAUME FLETA ABADAL

Projecte:
PROJECTE D'URBANITZACIÓ E1: PASSEIG DELS GORGS AL PARC DE L'ALBA DE CERDANYOLA DEL VALLÈS.
VIST I PLAU: EL CAP DE SERVEI DE TERRITORI DE L'AJUNTAMENT DE CERDANYOLA DEL VALLÈS
VIST I PLAU: EL CAP DE LA UNITAT DE PLANEJAMENT DE L'INSTITUT CATALÀ DEL SÒL

Emplaçament:
CERDANYOLA DEL VALLÈS

Títol del Plànol:
XARXES SUBMINISTRAMENT DE SERVEIS
XARXA D'ABASTAMENT D'AIGUA
DETALLS

Escala:
DIN A1 1/20
DIN A3 1/40
0 m

Data: Juliol 2025

Nombre Plànol: 18.A.3

Nom. de fitxer: 18.A.3.DWG

FULL 1 DE 5

ARQUETA 400x400 + REGISTRE
ESCALA 1/20

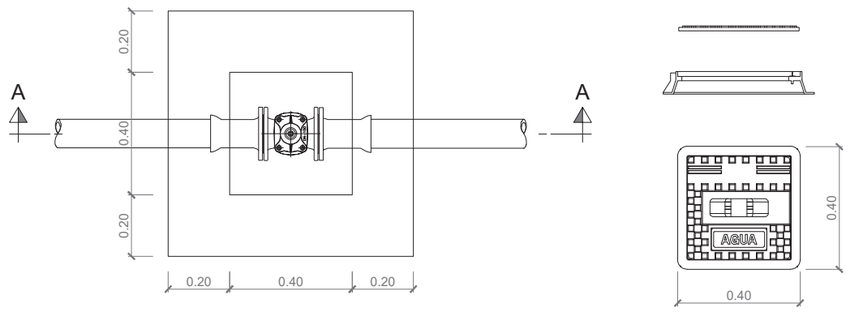

PLANTA

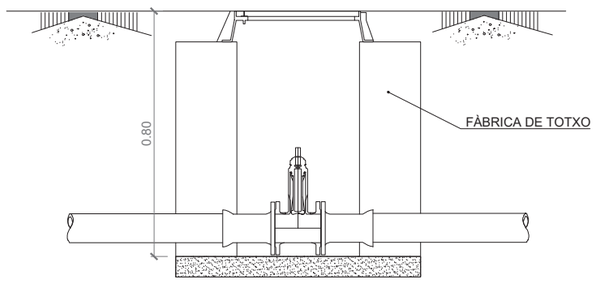

SECCIÓ A-A

ARQUETA 300x150 + REGISTRE O BOCA AIRE
ESCALA 1/20

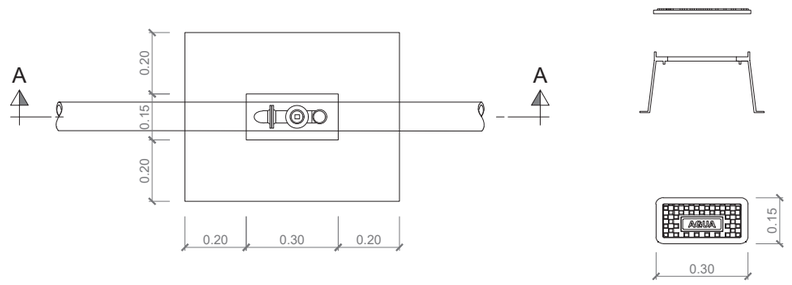

PLANTA

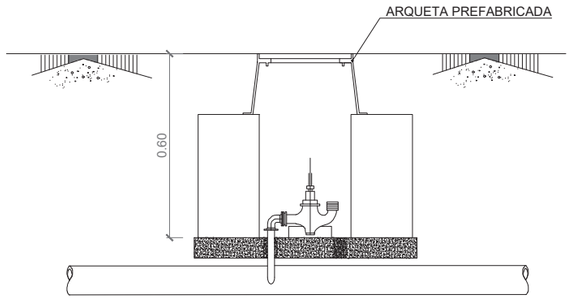

SECCIÓ A-A

DETALL DESCÀRREGA
S/E

PLANTA

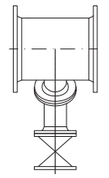

SECCIÓ

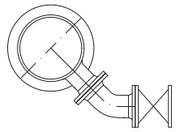

ARQUETA PUNT DE CONROL TIPUS
S/E

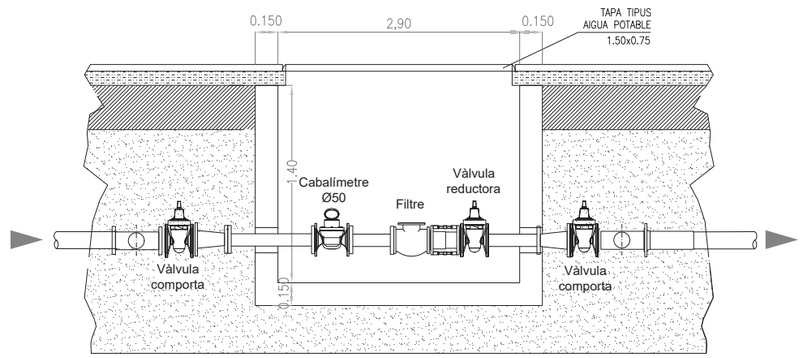

SECCIÓ LONGITUDINAL

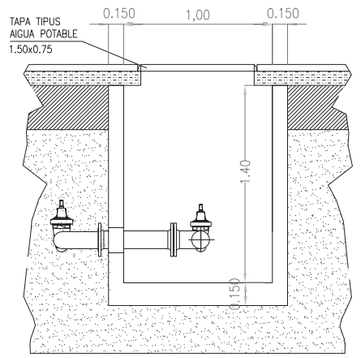

PLANTA

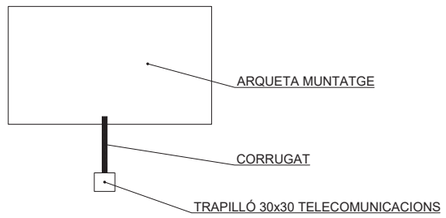

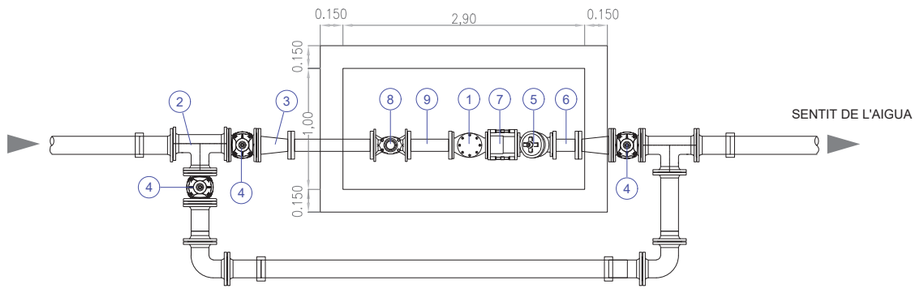

PLANTA

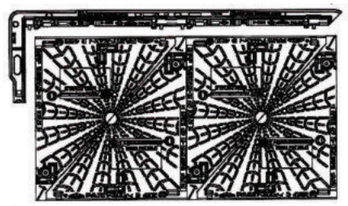

TAPA ARQUETA DOBLE

1. FILTRE
2. TE
3. REDUCCIÓ DOBLE BRIDA
4. VÀLVULA COMPORTA
5. VÀLVULA REGULADORA
6. RODET EMBRIDAT (LONG. 0.25)
7. CARRET EXTENSIBLE
8. CABALÍMETRE
9. RODET EMBRIDAT (LONG. 0.25)

PARC DE L'ALBA
CERDANYOLA DEL VALLÈS
BARCELONA / CATALUNYA

CONSORCI URBANÍSTIC
DEL CENTRE DIRECCIONAL
DE CERDANYOLA DEL VALLÈS

Ajuntament de Cerdanyola del Vallès

INCASÒL Institut Català del Sòl

Autors del Projecte:
Dopec
NORBERT TORRES I PUGÈS
MARIA CAELLES LACASTA

PROJECTS
JAUME FLETA ABADAL

Projecte:
PROJECTE D'URBANITZACIÓ E1: PASSEIG DELS GORGS AL PARC DE L'ALBA DE CERDANYOLA DEL VALLÈS.
VIST I PLAU: EL CAP DE SERVEI DE TERRITORI DE L'AJUNTAMENT DE CERDANYOLA DEL VALLÈS
VIST I PLAU: EL CAP DE LA UNITAT DE PLANEJAMENT DE L'INSTITUT CATALÀ DEL SÒL

Emplaçament:
CERDANYOLA DEL VALLÈS

Títol del Plànol:
XARXES SUBMINISTRAMENT DE SERVEIS
XARXA D'ABASTAMENT D'AIGUA
DETALLS

Escala:
DIN A1 S/E
DIN A3 S/E
0 m

Data:
Juliol 2025

Nombre Plànol
18.A.3

Nom. de fitxer:
18.A.3.DWG

FULL 2 DE 5

nom arxiu: F:\Compart\Dopec\23027 Projecte Rambla dels Gorgs\Edicio\LL09_250423_Projecte executiu v02\04. Editables copia 250630\PLÀNOLS\18.A.03 Abastament Aigua Detalls.dwg data últim guardat: 28/02/2025 9:48:29 data d'impressió: 7/14/2025 8:56

CAS DE DIÀMETRE GRAN MITJANÇANT MODIFICACIÓ UBICACIÓ CARRET

FASE 1
SISTEMA DE REG
CONSUMINT ANP.

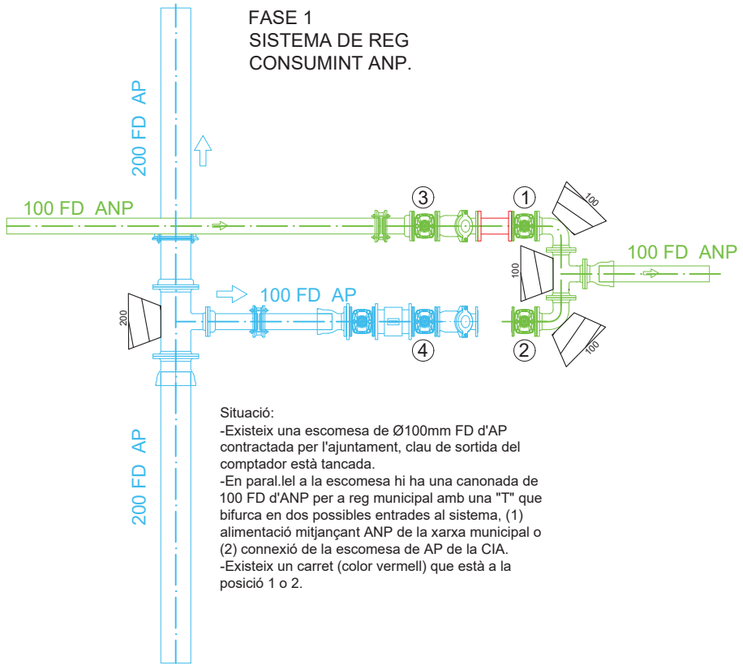

Situació:
-Existeix una escomesa de Ø100mm FD d'AP contractada per l'ajuntament, clau de sortida del comptador està tancada.
-En paral.lel a la escomesa hi ha una canonada de 100 FD d'ANP per a reg municipal amb una "T" que bifurca en dos possibles entrades al sistema, (1) alimentació mitjançant ANP de la xarxa municipal o (2) connexió de la escomesa de AP de la CIA.
-Existeix un carret (color vermell) que està a la posició 1 o 2.

FASE 2
SISTEMA MANIOBRANT ABANS DE CONNEXIÓ A RAMAL AP. IMPORTANT QUE EL SISTEMA DE ANP NO TINGUI APORTACIÓ D'AQUESTA TIPOLOGÍA PER QUE NO HI HAGI CONTAMINACIÓ AL AP MALGRAT QUE HI HAGI ANTIRETORN.

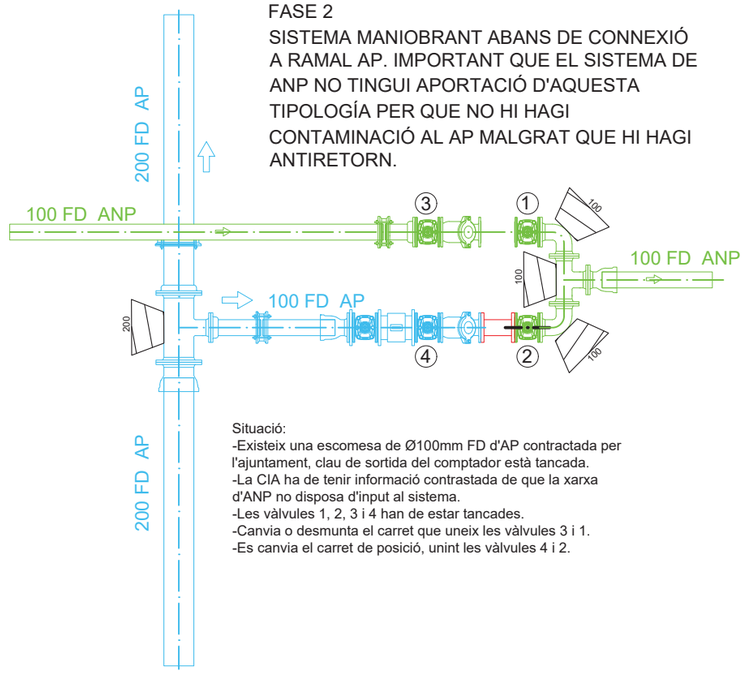

Situació:
-Existeix una escomesa de Ø100mm FD d'AP contractada per l'ajuntament, clau de sortida del comptador està tancada.
-La CIA ha de tenir informació contrastada de que la xarxa d'ANP no disposa d'input al sistema.
-Les vàlvules 1, 2, 3 i 4 han de estar tancades.
-Canvia o desmunta el carret que uneix les vàlvules 3 i 1.
-Es canvia el carret de posició, unint les vàlvules 4 i 2.

FASE 3
FINALITZACIÓ DE CONNEXIÓ A RAMAL AP.

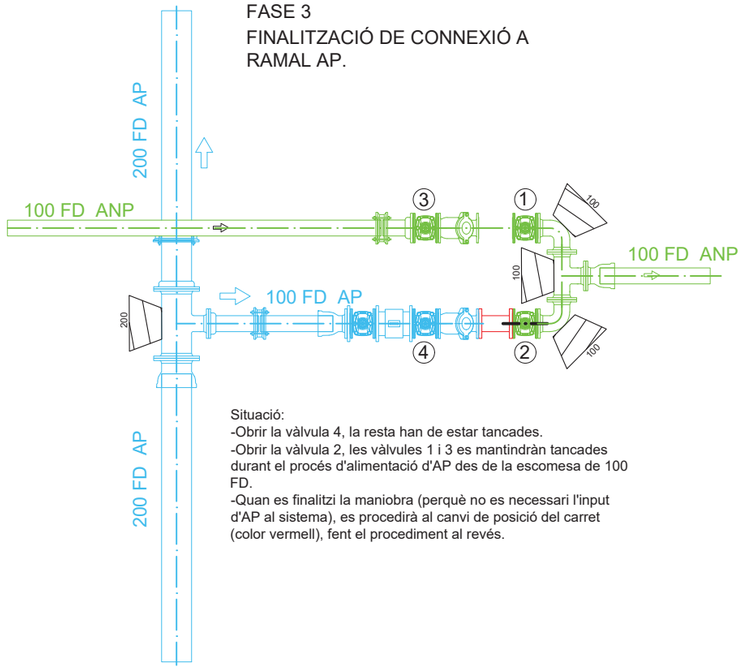

Situació:
-Obrir la vàlvula 4, la resta han de estar tancades.
-Obrir la vàlvula 2, les vàlvules 1 i 3 es mantindràn tancades durant el procés d'alimentació d'AP des de la escomesa de 100 FD.
-Quan es finalitzi la maniobra (perquè no es necessari l'input d'AP al sistema), es procedirà al canvi de posició del carret (color vermell), fent el procediment al revés.

nom arxiu: F:\Compart\Dopec\23027 Projecte Rambla dels Gorgs\Edicio\LL09_250423_Projecte executiu v02\04. Editables copia 250630\PLÀNOLS\18.A.03 Abastament Aigua Detalls.dwg data últim guardat: 28/02/2025 9:48:29 data d'impressió: 7/14/2025 8:56

PARC DE L'ALBA
CERDANYOLA DEL VALLÈS
BARCELONA / CATALUNYA

CONSORCI URBANÍSTIC
DEL CENTRE DIRECCIONAL
DE CERDANYOLA DEL VALLÈS

Ajuntament de Cerdanyola del Vallès

INCASÒL Institut Català del Sòl

Autors del Projecte:
Dopec
NORBERT TORRES I PUGÈS
MARIA CAELLES LACASTA

PROJECTS
JAUME FLETA ABADAL

Projecte:
PROJECTE D'URBANITZACIÓ E1: PASSEIG DELS GORGS AL PARC DE L'ALBA DE CERDANYOLA DEL VALLÈS.
VIST I PLAU: EL CAP DE SERVEI DE TERRITORI DE L'AJUNTAMENT DE CERDANYOLA DEL VALLÈS
VIST I PLAU: EL CAP DE LA UNITAT DE PLANEJAMENT DE L'INSTITUT CATALÀ DEL SÒL

Emplaçament:
CERDANYOLA DEL VALLÈS

Títol del Plànol:
XARXES SUBMINISTRAMENT DE SERVEIS
XARXA D'ABASTAMENT D'AIGUA
DETALLS

Escala:
DIN A1 S/E
DIN A3 S/E
0 m

Data:
Juliol 2025

Nombre Plànol
18.A.3

Nom. de fitxer:
18.A.3.DWG

FULL 3 DE 5

CAS DE DIÀMETRE PETIT TUB PEA DEFORMABLE LONGITUDINALMENT

FASE 1
SISTEMA DE REG CONSUMINT ANP.

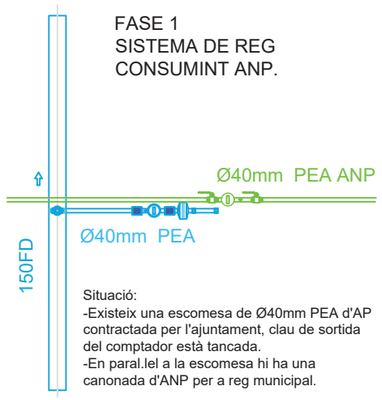

Situació:
-Existeix una escomesa de Ø40mm PEA d'AP contractada per l'ajuntament, clau de sortida del comptador està tancada.
-En paral.lel a la escomesa hi ha una canonada d'ANP per a reg municipal.

FASE 2.1
SISTEMA MANIOBRANT ABANS DE CONNEXIÓ A RAMAL AP. IMPORTANT QUE EL SISTEMA DE ANP NO TINGUI APORTACIÓ D'AQUESTA TIPOLOGÍA PER QUE NO HI HAGI CONTAMINACIÓ AL AP MALGRAT QUE HI HAGI ANTIRETORN.

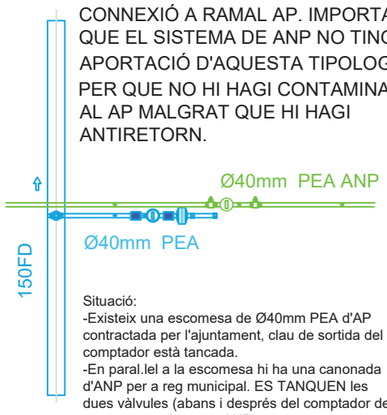

Situació:
-Existeix una escomesa de Ø40mm PEA d'AP contractada per l'ajuntament, clau de sortida del comptador està tancada.
-En paral.lel a la escomesa hi ha una canonada d'ANP per a reg municipal. ES TANQUEN les dues vàlvules (abans i després del comptador de mesurament de xarxa ANP)

FASE 2.2
SISTEMA MANIOBRANT ABANS DE CONNEXIÓ A RAMAL AP.

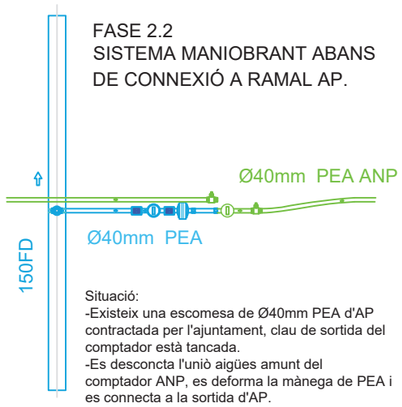

Situació:
-Existeix una escomesa de Ø40mm PEA d'AP contractada per l'ajuntament, clau de sortida del comptador està tancada.
-Es desconcta l'unió aigües amunt del comptador ANP, es deforma la mànega de PEA i es connecta a la sortida d'AP.

FASE 3.1
FINALITZACIÓ DE CONNEXIÓ A RAMAL AP.

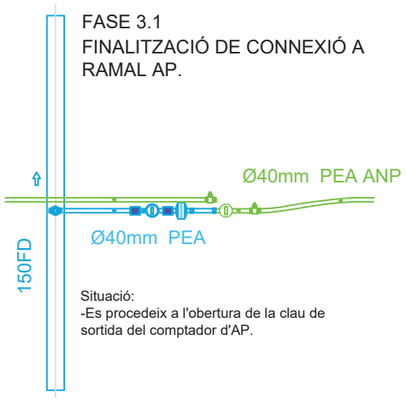

Situació:
-Es procedeix a l'obertura de la clau de sortida del comptador d'AP.

FASE 3.2
FINALITZACIÓ DE CONNEXIÓ A RAMAL AP.

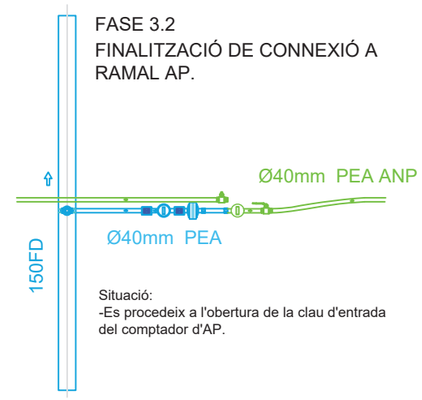

Situació:
-Es procedeix a l'obertura de la clau d'entrada del comptador d'AP.

LLEGENDA

- VÀLVULA DE BOLA EN POSICIÓ D'OBERTURA
- VÀLVULA DE BOLA EN POSICIÓ DE TANCAMENT
- COMPTADOR EN XARXA D'ANP
- COMPTADOR EN XARXA D'AP
- ANTIRRETORN

nom arxiu: F:\Compart\Dopec\23027 Projecte Rambla dels Gorgs\Edicio\LL09_25A23_Projecte execució v2\20d_Edicions copia 29063\08.ANOLS\18.A.03.Abastament Aigua Detalls.dwg data últim guardat: 28/02/2025 9:48:29

PARC DE L'ALBA
CERDANYOLA DEL VALLÈS
BARCELONA / CATALUNYA

CONSORCI URBANÍSTIC DEL CENTRE DIRECCIONAL DE CERDANYOLA DEL VALLÈS

Ajuntament de Cerdanyola del Vallès

INCASÒL Institut Català del Sòl

Autors del Projecte:
Dopec Enginyeria i Arquitectura
NORBERT TORRES I PUGÈS
MARIA CAELLES LACASTA

PROJECTS Enginyeria & Arquitectura
JAUME FLETA ABADAL

Projecte:
PROJECTE D'URBANITZACIÓ E1: PASSEIG DELS GORGS AL PARC DE L'ALBA DE CERDANYOLA DEL VALLÈS.

VIST I PLAU:
EL CAP DE SERVEI DE TERRITORI DE L'AJUNTAMENT DE CERDANYOLA DEL VALLÈS

VIST I PLAU:
EL CAP DE LA UNITAT DE PLANEJAMENT DE L'INSTITUT CATALÀ DEL SÒL

Emplaçament:
CERDANYOLA DEL VALLÈS

Títol del Plànol:
XARXES SUBMINISTRAMENT DE SERVEIS
XARXA D'ABASTAMENT D'AIGUA
DETALLS

Escala:
DIN A1 S/E
DIN A3 S/E
0 m

Data: Juliol 2025

Nombre Plànol: 18.A.3

Nom. de fitxer: 18.A.3.DWG

FULL 4 DE 5

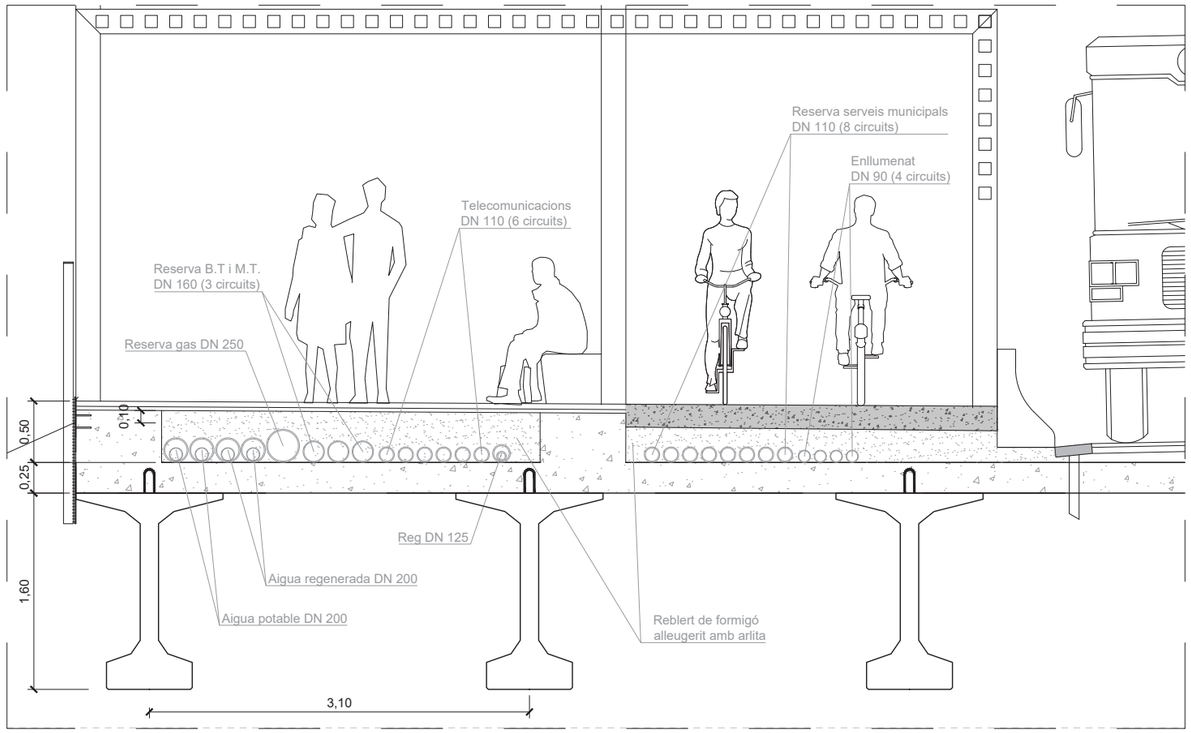

DETALL CAMISA DE PROTECCIÓ CANONADA AIGUA
ESCALA 1/50

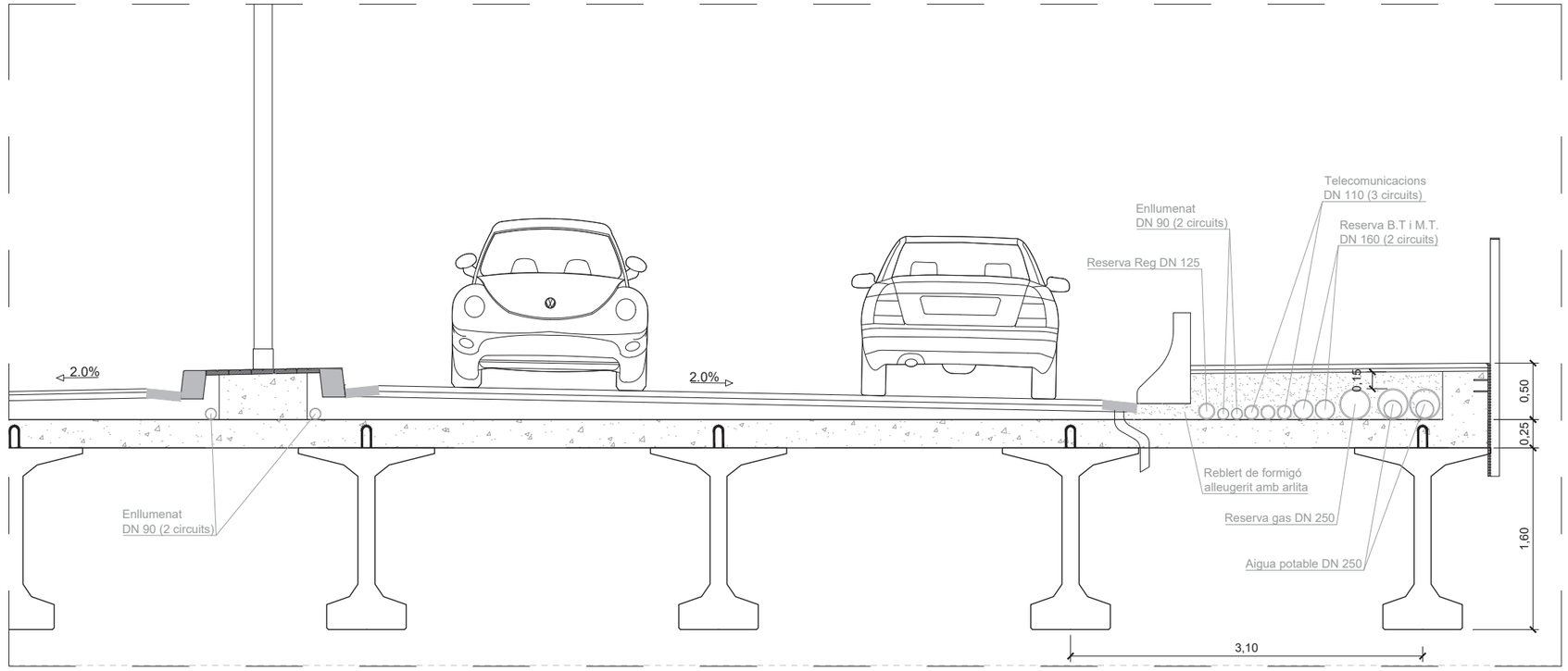

DETALL CAMISA DE PROTECCIÓ CANONADA AIGUA
ESCALA 1/50

nom arxiu: F:\Comun\Dopec\23027 Projecte Rambla dels Gorgs\Edicio\LL09_250423_Projecte executiu v2\20d_Edifaldes copia 2506.3\SR_ANOL1518 A 09 Abastament Aigua Detalls.dwg data últim guardat: 26/12/2025 9:48:29 data d'impressió: 7/14/2025 8:55

PARC DE L'ALBA
CERDANYOLA DEL VALLÈS
BARCELONA / CATALUNYA

CONSORCI URBANÍSTIC
DEL CENTRE DIRECCIONAL
DE CERDANYOLA DEL VALLÈS

Ajuntament de Cerdanyola del Vallès

INCASÒL Institut Català del Sòl

Autors del Projecte:
Dopec Enginyeria i Arquitectura
NORBERT TORRES I PUGÈS
MARIA CAELLES LACASTA

PROJECTS Ingeniería & Arquitectura
JAUME FLETA ABADAL

Projecte:
PROJECTE D'URBANITZACIÓ E1: PASSEIG DELS GORGS AL PARC DE L'ALBA DE CERDANYOLA DEL VALLÈS.

VIST I PLAU:
EL CAP DE SERVEI DE TERRITORI DE L'AJUNTAMENT DE CERDANYOLA DEL VALLÈS

VIST I PLAU:
EL CAP DE LA UNITAT DE PLANEJAMENT DE L'INSTITUT CATALÀ DEL SÒL

Emplaçament:
CERDANYOLA DEL VALLÈS

Títol del Plànol:
XARXES SUBMINISTRAMENT DE SERVEIS
XARXA D'ABASTAMENT D'AIGUA
DETALLS

Escala:
DIN A1 INDICADES
DIN A3 INDICADES
0 m

Data:
Juliol 2025

Nombre Plànol
18.A.3

Nom. de fitxer:
18.A.3.DWG

FULL 5 DE 5

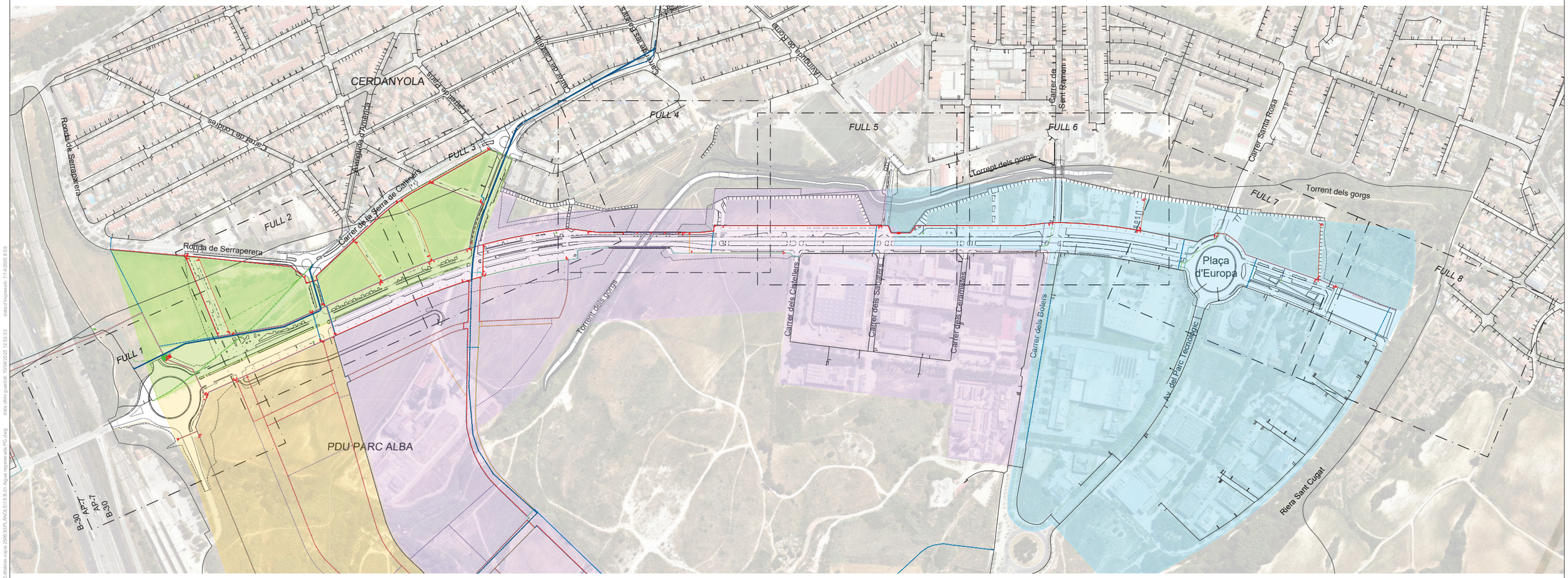

LLEGENDA

LÍMIT PDU

LÍMIT ÀMBIT

XARXES D'AIGUA REGENERADA

- XARXA D'AIGUA POTABLE EXISTENT
- PEAD Ø63 PROJECTADA
- PEAD Ø110 PROJECTADA
- PEAD Ø160 PROJECTADA
- PEAD Ø225 PROJECTADA
- PEAD Ø315 PROJECTADA
- FD Ø500 PROJECTADA (DESVIADA)
- PEAD Ø63 PLANIFICADA FORA DE SECTOR
- PEAD Ø110 PLANIFICADA FORA DE SECTOR
- PEAD Ø160 PLANIFICADA FORA DE SECTOR

PRESSIÓNS

- PIS COTA 197
- PIS COTA 162
- PIS COTA 132
- PIS COTA 197 PROVISIONAL (162 FUTUR)

PARC DE L'ALBA
CERDANYOLA DEL VALLÈS
BARCELONA / CATALUNYA

CONSORCI URBANÍSTIC
DEL CENTRE DIRECCIONAL
DE CERDANYOLA DEL VALLÈS

Ajuntament de Cerdanyola del Vallès

INCASÒL Institut Català del Sòl

Autors del Projecte:
Dopec Projecte i Direcció
NORBERT TORRES I PUGÈS
MARIA CAELLES LACASTA

PROJECTS Enginyeria & Management
JAUME FLETA ABADAL

Projecte:
PROJECTE D'URBANITZACIÓ E1: PASSEIG DELS GORGS AL PARC DE L'ALBA DE CERDANYOLA DEL VALLÈS.

VIST I PLAU:
EL CAP DE SERVEI DE TERRITORI DE L'AJUNTAMENT DE CERDANYOLA DEL VALLÈS

VIST I PLAU:
EL CAP DE LA UNITAT DE PLANEJAMENT DE L'INSTITUT CATALÀ DEL SÒL

Emplaçament:
CERDANYOLA DEL VALLÈS

Títol del Plànol:
XARXES SUBMINISTRAMENT DE SERVEIS
XARXA D'AIGUA REGENERADA
PLANTA GENERAL

Escala:
DIN A1 1/3000
DIN A3 1/6000
0 m

Data: Juliol 2025

Nombre Plànol: 18.B.1

Nom. de fitxer: 18.B.1.DWG

FULL 1 DE 1

nom arxiu: F:\Compartit\Dopec\23027 Projecte Rambla dels Gorgs\Edicio\L109_25A23_Projecte execució v2\04. Edicions\cons 3D\6.30_ANOLS\18.B.01 Aigua regenerada.RC.dwg data últim guardat: 10/04/2026 12:53:33 data d'impressió: 7/1/42026 8:55

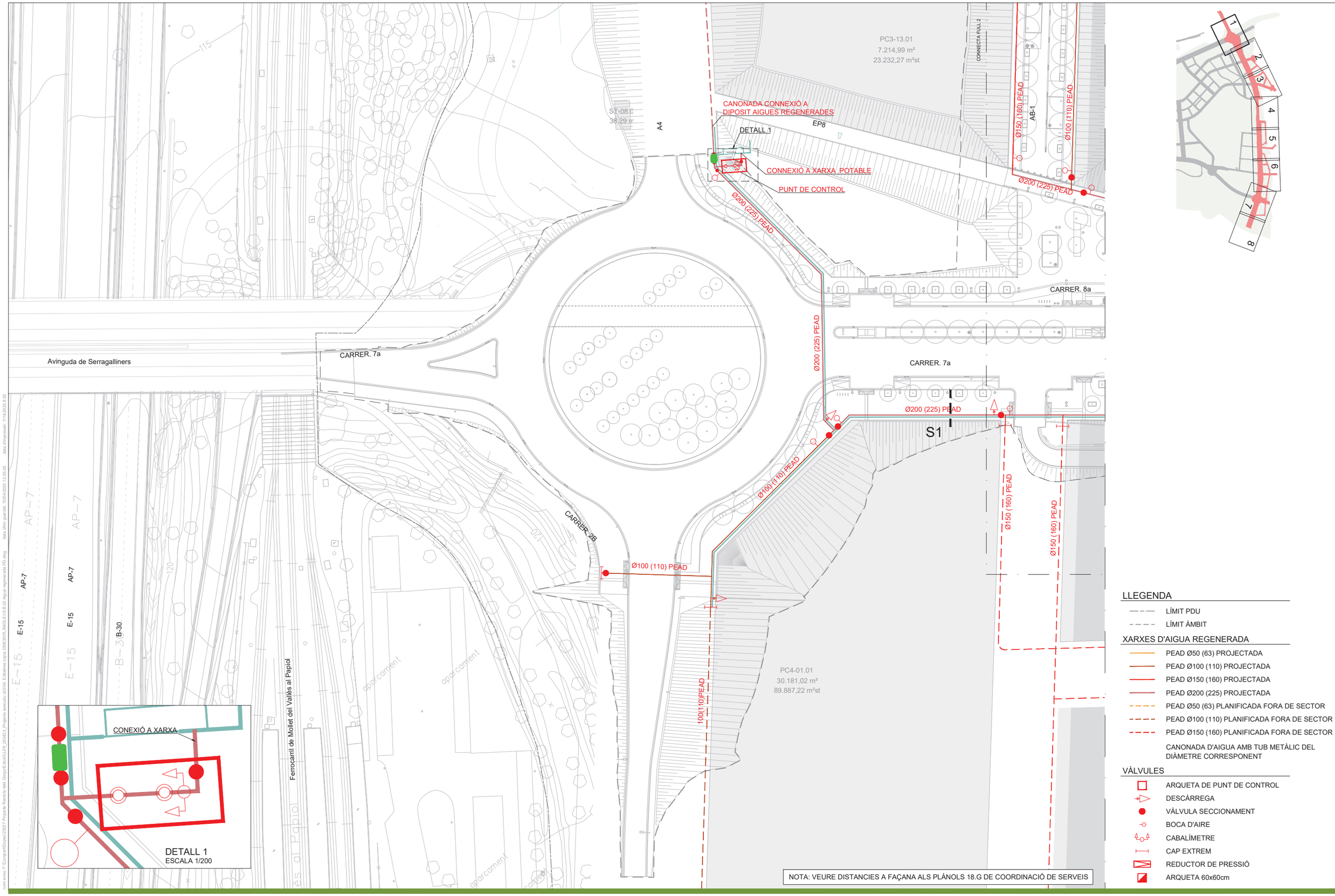

LLEGENDA

- LÍMIT PDU
- LÍMIT ÀMBIT

XARXES D'AIGUA REGENERADA

- PEAD Ø50 (63) PROJECTADA
- PEAD Ø100 (110) PROJECTADA
- PEAD Ø150 (160) PROJECTADA
- PEAD Ø200 (225) PROJECTADA
- PEAD Ø50 (63) PLANIFICADA FORA DE SECTOR
- PEAD Ø100 (110) PLANIFICADA FORA DE SECTOR
- PEAD Ø150 (160) PLANIFICADA FORA DE SECTOR
- CANONADA D'AIGUA AMB TUB METÀLIC DEL DIÀMETRE CORRESPONENT

VÀLVULES

- ARQUETA DE PUNT DE CONTROL
- DESCÀRREGA
- VÀLVULA SECCIONAMENT
- BOCA D'AIRE
- CABALÍMETRE
- CAP EXTREM
- REDUCTOR DE PRESSIÓ
- ARQUETA 60x60cm

NOTA: VEURE DISTANCIES A FAÇANA ALS PLÀNOLS 18.G DE COORDINACIÓ DE SERVEIS

nom arxiu: F:\Comun\Dopec\23027 Projecte Rambla dels Gorgs\Edicio\L009_250423_Projecte execució v02\04. Edicio\dwg copia 3506309_ANOLIS\18.B.02 Aigua regenerada PD.dwg data últim guardat: 10/04/2025 12:56:05 data d'impressió: 7/14/2026 8:55

PARC DE L'ALBA
CERDANYOLA DEL VALLÈS
BARCELONA / CATALUNYA

CONSORCI URBANÍSTIC DEL CENTRE DIRECCIONAL DE CERDANYOLA DEL VALLÈS

Ajuntament de Cerdanyola del Vallès

INCASÒL Institut Català del Sòl

Autors del Projecte:
Dopec Projecte i Arquitectura
NORBERT TORRES I PUGÈS
MARIA CAELLES LACASTA
PROJECTS Expertos en Urbanismo
JAUME FLETA ABADAL

Projecte:
PROJECTE D'URBANITZACIÓ E1: PASSEIG DELS GORGS AL PARC DE L'ALBA DE CERDANYOLA DEL VALLÈS.

VIST I PLAU: EL CAP DE SERVEI DE TERRITORI DE L'AJUNTAMENT DE CERDANYOLA DEL VALLÈS

VIST I PLAU: EL CAP DE LA UNITAT DE PLANEJAMENT DE L'INSTITUT CATALÀ DEL SÒL

Emplaçament:
CERDANYOLA DEL VALLÈS

Títol del Plànol:
XARXES SUBMINISTRAMENT DE SERVEIS
XARXA D'AIGUA REGENERADA
PLANTA DETALL

Escala:
DIN A1 1/500
DIN A3 1/1000
0 m

Data: Juliol 2025

Nombre Plànol: 18.B.2

Nom. de fitxer: 18.B.2.DWG

FULL 1 DE 8



Ø150 (160) PEAD
Ø150 (160) PEAD
Ø100 (110) PEAD
Ronda de Serraperera
115
Carrer de Londres
Avinguda d'América
CONNECTA FULL 3
HPO-RG
R-37.02
5.556,17 m²
8.334,00 m²st
S31
Ø150 (160) PEAD
Carrer de la Serra de Galliners
Ø150 (160) PEAD
S20
ZONA JOCS 05
AB-1
CONNECTA FULL 1
HLL
R-37.01
8.661,44 m²
26.852,00 m²st
Ø150 (160) PEAD
Ø100 (110) PEAD
Ø150 (160) PEAD
Ø50 (63) PEAD
S27
Ep-9
HLL
R-30.01
5.187,46 m²
12.661,40 m²st
HPO-RG
R-31.01/SE.3-02.
6.908,82 m²
16.574,4 m²st
S21
CARRER B
Ø200 (225) PEAD
Ø200 (225) PEAD
Ø50 (63) PEAD
S10
S11
S12
S13
Ø200 (225) PEAD
Ø200 (225) PEAD
Ø200 (225) PEAD
CARRER. 8a
CARRER. 7a
Ø200 (225) PEAD
ZONA JOCS 01
Ø200 (225) PEAD
Ø150 (160) PEAD
Ø150 (160) PEAD
Ep-f
S2
S2
S3
Ø150 (160) PEAD
Ø150 (160) PEAD
HPO-RG
R-22.01
8.159,74 m²
27.079,22 m²st
HLL
R-24.01
7.347,25 m²
22.671,60 m²st
HLL
R-26.01
5.120,56 m²
16.913,00 m²st

NOTA: VEURE DISTANCIES A FAÇANA ALS PLÀNOLS 18.G DE COORDINACIÓ DE SERVEIS

LLEGENDA

- LÍMIT PDU
- LÍMIT ÀMBIT

XARXES D'AIGUA REGENERADA

- PEAD Ø50 (63) PROJECTADA
- PEAD Ø100 (110) PROJECTADA
- PEAD Ø150 (160) PROJECTADA
- PEAD Ø200 (225) PROJECTADA
- PEAD Ø50 (63) PLANIFICADA FORA DE SECTOR
- PEAD Ø100 (110) PLANIFICADA FORA DE SECTOR
- PEAD Ø150 (160) PLANIFICADA FORA DE SECTOR
- CANONADA D'AIGUA AMB TUB METÀLIC DEL DIÀMETRE CORRESPONENT

VÀLVULES

- ARQUETA DE PUNT DE CONTROL
- DESCÀRREGA
- VÀLVULA SECCIONAMENT
- BOCA D'AIRE
- CABALÍMETRE
- CAP EXTREM
- REDUCTOR DE PRESSIÓ
- ARQUETA 60x60cm

PARC DE L'ALBA
CERDANYOLA DEL VALLÈS
BARCELONA / CATALUNYA

CONSORCI URBANÍSTIC DEL CENTRE DIRECCIONAL DE CERDANYOLA DEL VALLÈS

Ajuntament de Cerdanyola del Vallès

INCASÒL Institut Català del Sòl

Autors del Projecte:
Dopec Enginyeria & Arquitectura
NORBERT TORRES I PUGÈS
MARIA CAELLES LACASTA
PROJECTS Enginyeria & Management
JAUME FLETA ABADAL

Projecte:
PROJECTE D'URBANITZACIÓ E1: PASSEIG DELS GORGS AL PARC DE L'ALBA DE CERDANYOLA DEL VALLÈS.
VIST I PLAU: EL CAP DE SERVEI DE TERRITORI DE L'AJUNTAMENT DE CERDANYOLA DEL VALLÈS
VIST I PLAU: EL CAP DE LA UNITAT DE PLANEJAMENT DE L'INSTITUT CATALÀ DEL SÒL

Emplaçament:
CERDANYOLA DEL VALLÈS

Títol del Plànol:
XARXES SUBMINISTRAMENT DE SERVEIS
XARXA D'AIGUA REGENERADA
PLANTA DETALL

Escala:
DIN A1 1/500
DIN A3 1/1000
0 m

Data:
Juliol 2025

Nombre Plànol
18.B.2

Nom. de fitxer:
18.B.2.DWG

FULL 2 DE 8

nom arxiu: F:\Compartit\Dopec\23027 Projecte Rambla dels Gorgs\Edicio\1109_250423_Projecte executiu\2024_Estat\les copia 2909\30R.ANOLS\18.B.02 aigua regenerada PO.dwg data d'impressió: 7/14/2025 8:54
data últim guardat: 10/04/2025 12:55:05

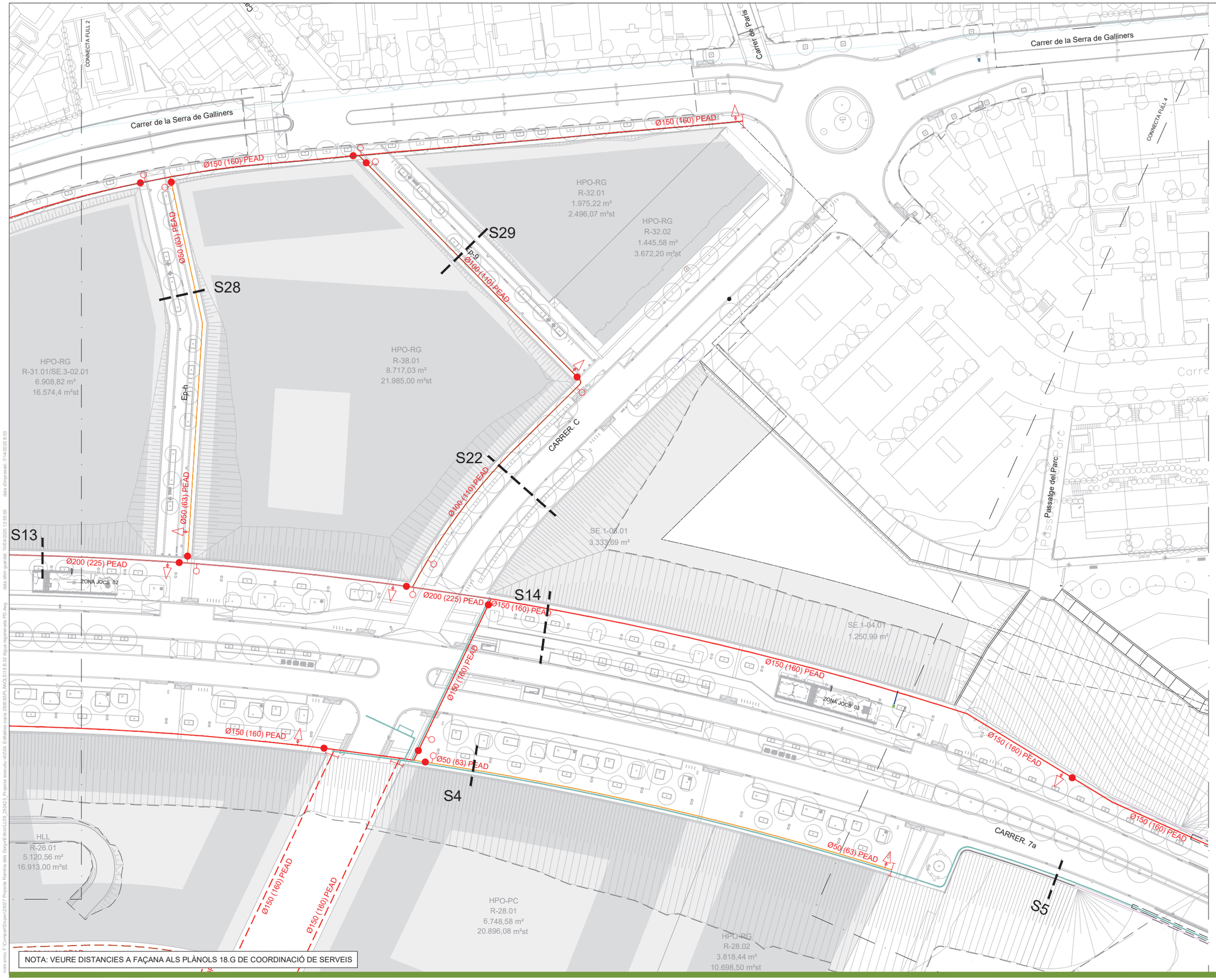



NOTA: VEURE DISTANCIES A FAÇANA ALS PLÀNOLS 18.G DE COORDINACIÓ DE SERVEIS

LLEGENDA

- LÍMIT PDU
- LÍMIT ÀMBIT

XARXES D'AIGUA REGENERADA

- PEAD Ø50 (63) PROJECTADA
- PEAD Ø100 (110) PROJECTADA
- PEAD Ø150 (160) PROJECTADA
- PEAD Ø200 (225) PROJECTADA
- PEAD Ø50 (63) PLANIFICADA FORA DE SECTOR
- PEAD Ø100 (110) PLANIFICADA FORA DE SECTOR
- PEAD Ø150 (160) PLANIFICADA FORA DE SECTOR
- CANONADA D'AIGUA AMB TUB METÀLIC DEL DIÀMETRE CORRESPONENT

VÀLVULES

- ARQUETA DE PUNT DE CONTROL
- DESCÀRREGA
- VÀLVULA SECCIONAMENT
- BOCA D'AIRE
- CABALÍMETRE
- CAP EXTREM
- REDUCTOR DE PRESSIÓ
- ARQUETA 60x60cm

PARC DE L'ALBA
CERDANYOLA DEL VALLÈS
BARCELONA / CATALUNYA

CONSORCI URBANÍSTIC
DEL CENTRE DIRECCIONAL
DE CERDANYOLA DEL VALLÈS

Ajuntament de Cerdanyola del Vallès

INCASÒL Institut Català del Sòl

Autors del Projecte:
Dopec Enginyeria i Arquitectura
NORBERT TORRES I PUGÈS
MARIA CAELLES LACASTA

PROJECTS Enginyeria & Medi ambient
JAUME FLETA ABADAL

Projecte:
PROJECTE D'URBANITZACIÓ E1: PASSEIG DELS GORGS AL PARC DE L'ALBA DE CERDANYOLA DEL VALLÈS.
VIST I PLAU:
EL CAP DE SERVEI DE TERRITORI DE L'AJUNTAMENT DE CERDANYOLA DEL VALLÈS
VIST I PLAU:
EL CAP DE LA UNITAT DE PLANEJAMENT DE L'INSTITUT CATALÀ DEL SÒL

Emplaçament:
CERDANYOLA DEL VALLÈS

Títol del Plànol:
XARXES SUBMINISTRAMENT DE SERVEIS
XARXA D'AIGUA REGENERADA
PLANTA DETALL

Escala:
DIN A1 1/500
DIN A3 1/1000
0 m

Data:
Juliol 2025

Nombre Plànol
18.B.2

Nom. de fitxer:
18.B.2.DWG

FULL 3 DE 8

www.socio.F:\Compartit\Dopec\23027 Projecte Rambla dels Gorgs\Edicio\1.0\5_250423_Projecte execució v2\20A1 Edicio\Xarxes comuns 2606\90R_ANOLS\18.B.02 Aigua regenerada RD.dwg data últim guardat: 10/04/2025 12:55:05 data d'impressió: 7/14/2025 8:53



Carrer de Josep Tarradellas

Carrer de Galícia

Carrer de Galícia

Carrer de Josep Tarradellas

Passeig del Parc

Carrer de Josep Tarradellas

CONNECTA FULL 3

Carrer de Galícia

CONNECTA FULL 5

camp de futbol

camp de futbol

camí-8

HPC-RG
R-34.01
4.591,16 m²
12.077,50 m²st

Torrent dels Gorgs

CARRER. E

SV.4-07.02

SE.08
38,25

1,05

21,55

21,55

21,55

21,54

PAS SOBRE TAULER
PONT ENCAMISAT

Ø150 (160) PEAD

Ø150 (160) PEAD

Ø100 (110) PEAD (CAMISA Ø200)

Ø100 (110) PEAD (CAMISA Ø200)

Ø150 (160) PEAD

Ø150 (160) PEAD

Ø50 (63) PEAD

Ø50 (63) PEAD

Ø50 (63) PEAD

Ø50 (63) PEAD

CARRER. 7a

CARRER. 7b

S5

S6

S7

S8

S15

SE.1-07.01
5.055,09 m²

(63) PEAD

NOTA: VEURE DISTANCIES A FAÇANA ALS PLÀNOLS 18.G DE COORDINACIÓ DE SERVEIS

LLEGENDA

- LÍMIT PDU
- LÍMIT ÀMBIT

XARXES D'AIGUA REGENERADA

- PEAD Ø50 (63) PROJECTADA
- PEAD Ø100 (110) PROJECTADA
- PEAD Ø150 (160) PROJECTADA
- PEAD Ø200 (225) PROJECTADA
- PEAD Ø50 (63) PLANIFICADA FORA DE SECTOR
- PEAD Ø100 (110) PLANIFICADA FORA DE SECTOR
- PEAD Ø150 (160) PLANIFICADA FORA DE SECTOR
- CANONADA D'AIGUA AMB TUB METÀLIC DEL DIÀMETRE CORRESPONENT

VÀLVULES

- ARQUETA DE PUNT DE CONTROL
- DESCÀRREGA
- VÀLVULA SECCIONAMENT
- BOCA D'AIRE
- CABALÍMETRE
- CAP EXTREM
- REDUCTOR DE PRESSIÓ
- ARQUETA 60x60cm

nom arxiu: F:\Dropvet\Dopec\23027 Projecte Rambla dels Gorgs\Edicio\U09_250423_Projecte execució v0\20A_Edicio\ba corra 3506\30\B_ANOLS\18.B.02 Aigua regenerada PD.dwg data últim guardat: 10/04/2025 12:56:05 data d'impressió: 7/14/2026 8:53

PARC DE L'ALBA
CERDANYOLA DEL VALLÈS
BARCELONA / CATALUNYA

CONSORCI URBANÍSTIC
DEL CENTRE DIRECCIONAL
DE CERDANYOLA DEL VALLÈS

Ajuntament de Cerdanyola del Vallès

INCASÒL Institut Català del Sòl

Autors del Projecte:
NORBERT TORRES I PUGÈS
MARIA CAELLES LACASTA
JAUME FLETA ABADAL

Projecte:
PROJECTE D'URBANITZACIÓ E1: PASSEIG DELS GORGS AL PARC DE L'ALBA DE CERDANYOLA DEL VALLÈS.

VIST I PLAU:
EL CAP DE SERVEI DE TERRITORI DE L'AJUNTAMENT DE CERDANYOLA DEL VALLÈS

VIST I PLAU:
EL CAP DE LA UNITAT DE PLANEJAMENT DE L'INSTITUT CATALÀ DEL SÒL

Emplaçament:
CERDANYOLA DEL VALLÈS

Títol del Plànol:
XARXES SUBMINISTRAMENT DE SERVEIS
XARXA D'AIGUA REGENERADA
PLANTA DETALL

Escala:
DIN A1 1/500
DIN A3 1/1000
0 m

Data: Juliol 2025

Nombre Plànol: 18.B.2

Nom. de fitxer: 18.B.2.DWG

FULL 4 DE 8

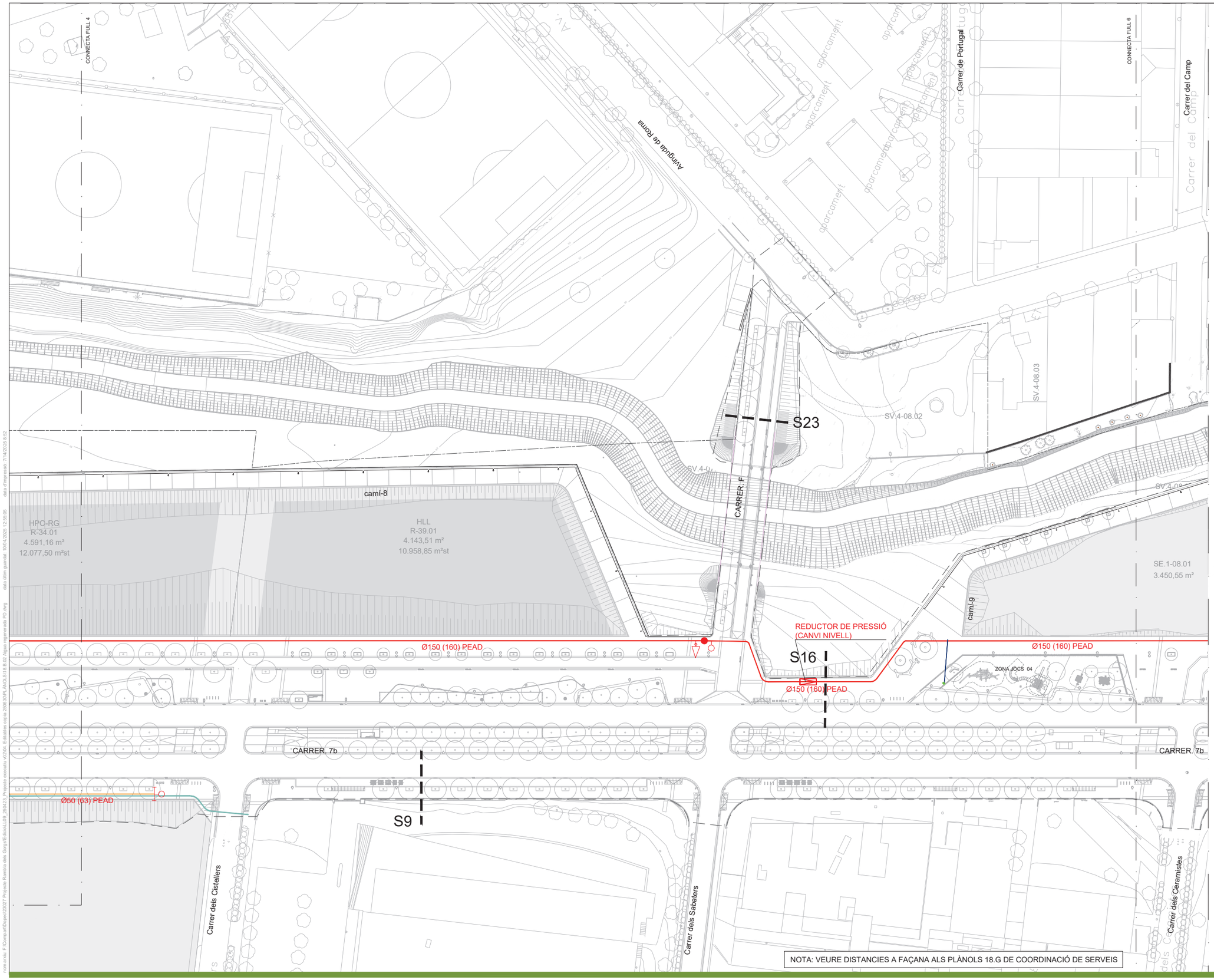



LLEGENDA

- LÍMIT PDU
- LÍMIT ÀMBIT

XARXES D'AIGUA REGENERADA

- PEAD Ø50 (63) PROJECTADA
- PEAD Ø100 (110) PROJECTADA
- PEAD Ø150 (160) PROJECTADA
- PEAD Ø200 (225) PROJECTADA
- PEAD Ø50 (63) PLANIFICADA FORA DE SECTOR
- PEAD Ø100 (110) PLANIFICADA FORA DE SECTOR
- PEAD Ø150 (160) PLANIFICADA FORA DE SECTOR
- CANONADA D'AIGUA AMB TUB METÀLIC DEL DIÀMETRE CORRESPONENT

VÀLVULES

- ARQUETA DE PUNT DE CONTROL
- DESCÀRREGA
- VÀLVULA SECCIONAMENT
- BOCA D'AIRE
- CABALÍMETRE
- CAP EXTREM
- REDUCTOR DE PRESSIÓ
- ARQUETA 60x60cm

PARC DE L'ALBA
CERDANYOLA DEL VALLÈS
BARCELONA / CATALUNYA

CONSORCI URBANÍSTIC
DEL CENTRE DIRECCIONAL
DE CERDANYOLA DEL VALLÈS

Ajuntament de Cerdanyola del Vallès

INCASÒL Institut Català del Sòl

Autors del Projecte:
Dopec Enginyeria d'Arquitectura
NORBERT TORRES I PUGÈS
MARIA CAELLES LACASTA

PROJECTS Estudios & Ingeniería
JAUME FLETA ABADAL

Projecte:
PROJECTE D'URBANITZACIÓ E1: PASSEIG DELS GORGS AL PARC DE L'ALBA DE CERDANYOLA DEL VALLÈS.
VIST I PLAU: EL CAP DE SERVEI DE TERRITORI DE L'AJUNTAMENT DE CERDANYOLA DEL VALLÈS
VIST I PLAU: EL CAP DE LA UNITAT DE PLANEJAMENT DE L'INSTITUT CATALÀ DEL SÒL

Emplaçament:
CERDANYOLA DEL VALLÈS

Títol del Plànol:
XARXES SUBMINISTRAMENT DE SERVEIS
XARXA D'AIGUA REGENERADA
PLANTA DETALL

Escala:
DIN A1 1/500
DIN A3 1/1000

Data:
Juliol 2025

Nombre Plànol
18.B.2

Nom. de fitxer:
18.B.2.DWG

FULL 5 DE 8

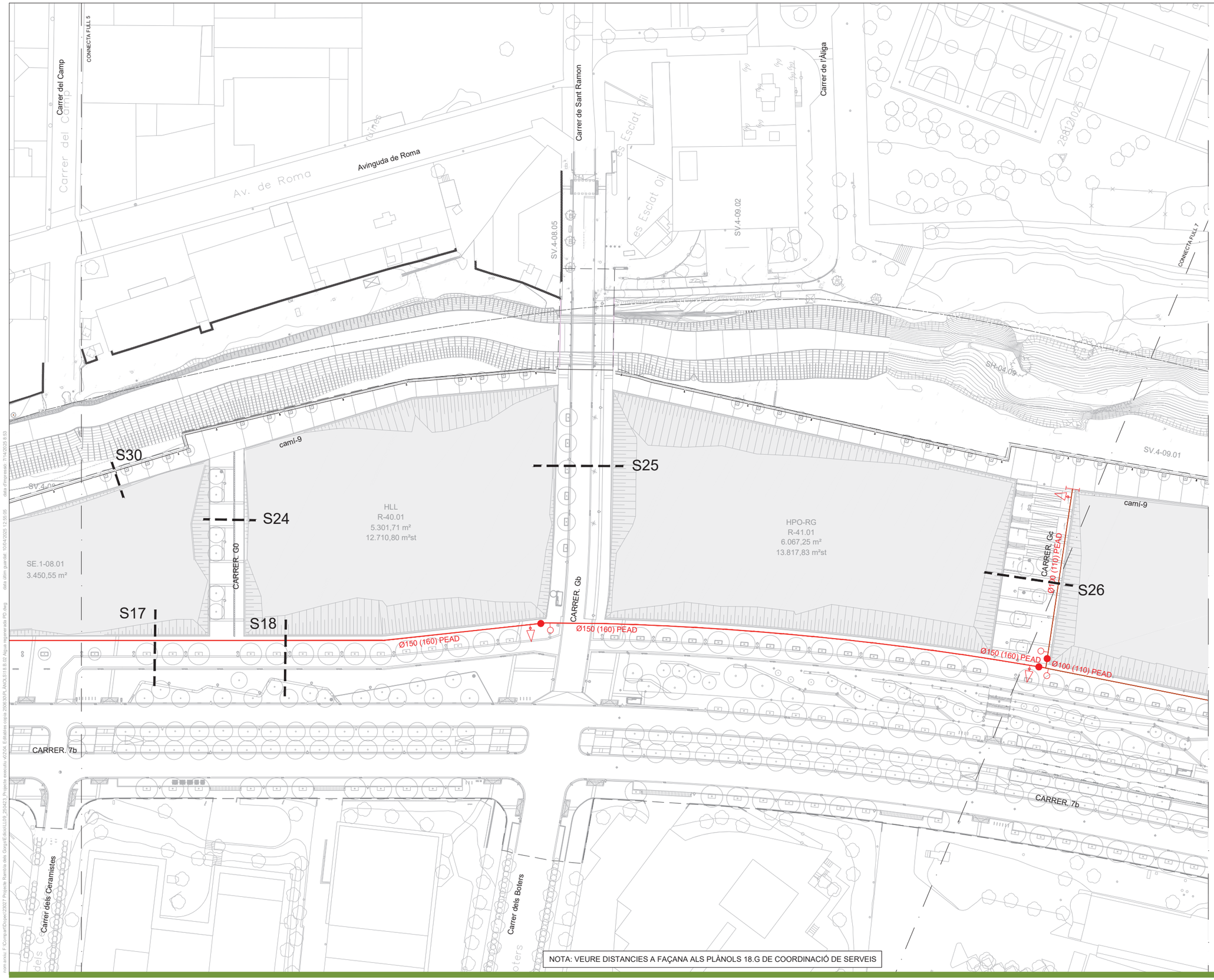

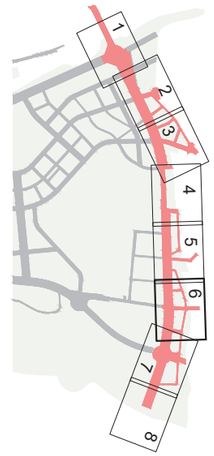

LLEGENDA

- LÍMIT PDU
- LÍMIT ÀMBIT

XARXES D'AIGUA REGENERADA

- PEAD Ø50 (63) PROJECTADA
- PEAD Ø100 (110) PROJECTADA
- PEAD Ø150 (160) PROJECTADA
- PEAD Ø200 (225) PROJECTADA
- PEAD Ø50 (63) PLANIFICADA FORA DE SECTOR
- PEAD Ø100 (110) PLANIFICADA FORA DE SECTOR
- PEAD Ø150 (160) PLANIFICADA FORA DE SECTOR
- CANONADA D'AIGUA AMB TUB METÀLIC DEL DIÀMETRE CORRESPONENT

VÀLVULES

- ARQUETA DE PUNT DE CONTROL
- DESCÀRREGA
- VÀLVULA SECCIONAMENT
- BOCA D'AIRE
- CABALÍMETRE
- CAP EXTREM
- REDUCTOR DE PRESSIÓ
- ARQUETA 60x60cm

NOTA: VEURE DISTANCIES A FAÇANA ALS PLÀNOLS 18.G DE COORDINACIÓ DE SERVEIS

nom arxiu: F:\Comun\Dopec\23027 Projecte Rambla dels Gorgs\Edicio\U109_250423_Projecte execució v02\04. Edicio\xx copia 2\06\30\PLÀNOLS\18.B.02 Aigua regenerada PD.dwg data últim guardat: 10/04/2025 12:55:05 data d'impressió: 7/04/2026 8:53

PARC DE L'ALBA
CERDANYOLA DEL VALLÈS
BARCELONA / CATALUNYA

CONSORCI URBANÍSTIC DEL CENTRE DIRECCIONAL DE CERDANYOLA DEL VALLÈS

Ajuntament de Cerdanyola del Vallès

INCASÒL Institut Català del Sòl

Autors del Projecte:
Dopec Enginyeria i Arquitectura
NORBERT TORRES I PUGÈS
MARIA CAELLES LACASTA
PROJECTS Formació Qualificada
JAUME FLETA ABADAL

Projecte:
PROJECTE D'URBANITZACIÓ E1: PASSEIG DELS GORGS AL PARC DE L'ALBA DE CERDANYOLA DEL VALLÈS.

VIST I PLAU:
EL CAP DE SERVEI DE TERRITORI DE L'AJUNTAMENT DE CERDANYOLA DEL VALLÈS

VIST I PLAU:
EL CAP DE LA UNITAT DE PLANEJAMENT DE L'INSTITUT CATALÀ DEL SÒL

Emplaçament:
CERDANYOLA DEL VALLÈS

Títol del Plànol:
XARXES SUBMINISTRAMENT DE SERVEIS
XARXA D'AIGUA REGENERADA
PLANTA DETALL

Escala:
DIN A1 1/500
DIN A3 1/1000
0 m

Data: Juliol 2025

Nombre Plànol: 18.B.2

Nom. de fitxer: 18.B.2.DWG

FULL 6 DE 8



NOTA: VEURE DISTANCIES A FAÇANA ALS PLÀNOLS 18.G DE COORDINACIÓ DE SERVEIS

LLEGENDA

- LÍMIT PDU
- LÍMIT ÀMBIT

XARXES D'AIGUA REGENERADA

- PEAD Ø50 (63) PROJECTADA
- PEAD Ø100 (110) PROJECTADA
- PEAD Ø150 (160) PROJECTADA
- PEAD Ø200 (225) PROJECTADA
- PEAD Ø50 (63) PLANIFICADA FORA DE SECTOR
- PEAD Ø100 (110) PLANIFICADA FORA DE SECTOR
- PEAD Ø150 (160) PLANIFICADA FORA DE SECTOR
- CANONADA D'AIGUA AMB TUB METÀLIC DEL DIÀMETRE CORRESPONENT

VÀLVULES

- ARQUETA DE PUNT DE CONTROL
- DESCÀRREGA
- VÀLVULA SECCIONAMENT
- BOCA D'AIRE
- CABALÍMETRE
- CAP EXTREM
- REDUCTOR DE PRESSIÓ
- ARQUETA 60x60cm

PARC DE L'ALBA
CERDANYOLA DEL VALLÈS
BARCELONA / CATALUNYA

CONSORCI URBANÍSTIC
DEL CENTRE DIRECCIONAL
DE CERDANYOLA DEL VALLÈS

Ajuntament de Cerdanyola del Vallès

INCASÒL Institut Català del Sòl

Autors del Projecte:
NORBERT TORRES I PUGÉS
MARIA CAELLES LACASTA
JAUME FLETA ABADAL

Projecte:
PROJECTE D'URBANITZACIÓ E1: PASSEIG DELS GORGS AL PARC DE L'ALBA DE CERDANYOLA DEL VALLÈS.

VIST I PLAU:
EL CAP DE SERVEI DE TERRITORI DE L'AJUNTAMENT DE CERDANYOLA DEL VALLÈS

VIST I PLAU:
EL CAP DE LA UNITAT DE PLANEJAMENT DE L'INSTITUT CATALÀ DEL SÒL

Emplaçament:
CERDANYOLA DEL VALLÈS

Títol del Plànol:
XARXES SUBMINISTRAMENT DE SERVEIS
XARXA D'AIGUA REGENERADA
PLANTA DETALL

Escala:
DIN A1 1/500
DIN A3 1/1000
0 m

Data:
Juliol 2025

Nombre Plànol
18.B.2

Nom. de fitxer:
18.B.2.DWG

FULL 7 DE 8

nom arxiu: F:\Compartit\Dopec\2027 Projecte Rambla dels Gorgs\Edicio\U.09_250423_Projecte execució v02\04. Editables corvia 2506\PLANOS\18.B.02 Aigua regenerada PD.dwg data últim plot/ref.: 10/04/2026 12:56:05 data d'impressió: 7/04/2026 8:51

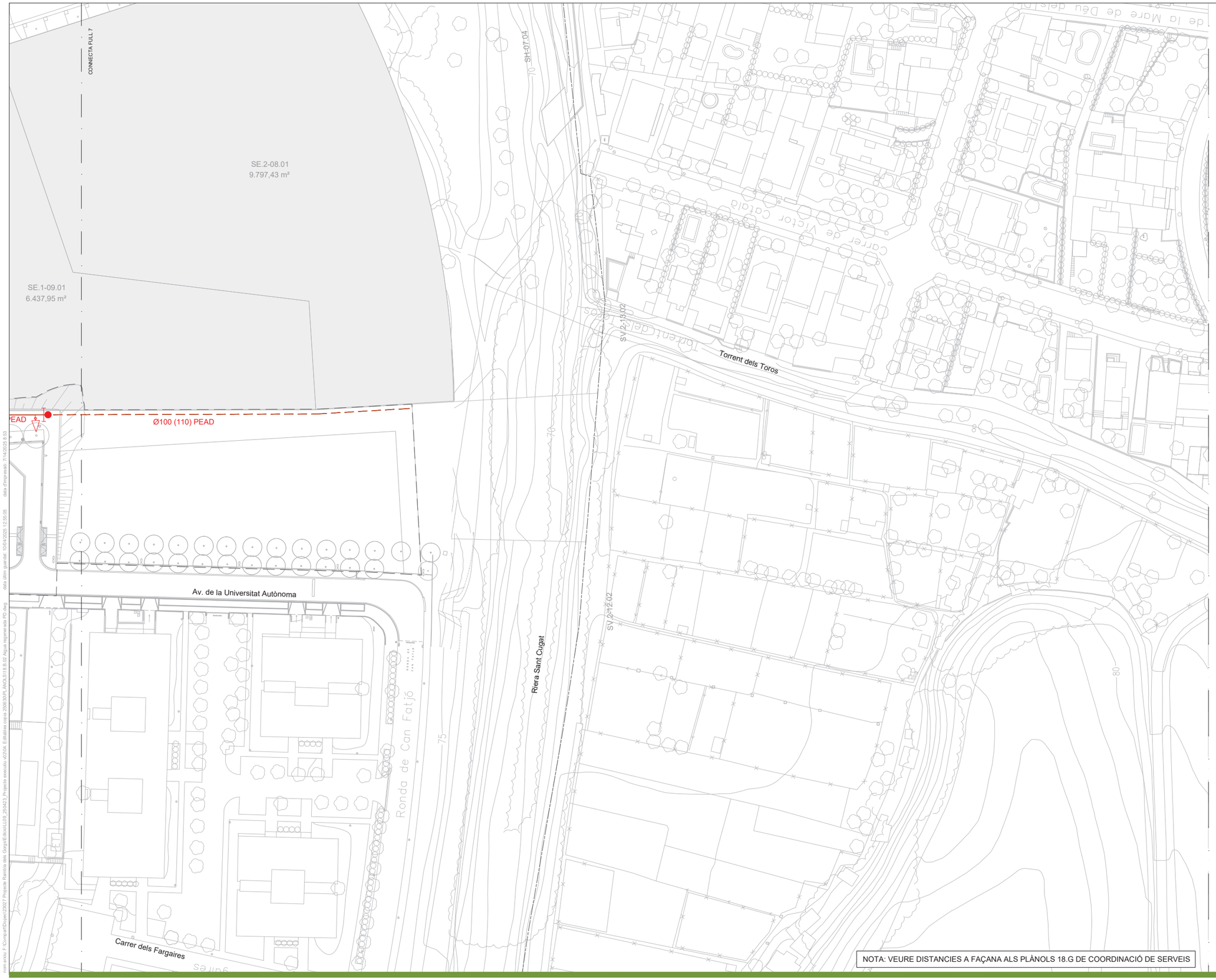



LLEGENDA

- LÍMIT PDU
- LÍMIT ÀMBIT

XARXES D'AIGUA REGENERADA

- PEAD Ø50 (63) PROJECTADA
- PEAD Ø100 (110) PROJECTADA
- PEAD Ø150 (160) PROJECTADA
- PEAD Ø200 (225) PROJECTADA
- PEAD Ø50 (63) PLANIFICADA FORA DE SECTOR
- PEAD Ø100 (110) PLANIFICADA FORA DE SECTOR
- PEAD Ø150 (160) PLANIFICADA FORA DE SECTOR
- CANONADA D'AIGUA AMB TUB METÀLIC DEL DIÀMETRE CORRESPONENT

VÀLVULES

- ARQUETA DE PUNT DE CONTROL
- DESCÀRREGA
- VÀLVULA SECCIONAMENT
- BOCA D'AIRE
- CABALÍMETRE
- CAP EXTREM
- REDUCTOR DE PRESSIÓ
- ARQUETA 60x60cm

NOTA: VEURE DISTANCIES A FAÇANA ALS PLÀNOLS 18.G DE COORDINACIÓ DE SERVEIS

PARC DE L'ALBA
CERDANYOLA DEL VALLÈS
BARCELONA / CATALUNYA

CONSORCI URBANÍSTIC
DEL CENTRE DIRECCIONAL
DE CERDANYOLA DEL VALLÈS

Ajuntament de Cerdanyola del Vallès

INCASÒL Institut Català del Sòl

Autors del Projecte:

Dopec Enginyeria i Arquitectura
NORBERT TORRES I PUGÈS
MARIA CAELLES LACASTA

PROJECTS Enginyeria & Arquitectura
JAUME FLETA ABADAL

Projecte:
PROJECTE D'URBANITZACIÓ E1: PASSEIG DELS GORGS AL PARC DE L'ALBA DE CERDANYOLA DEL VALLÈS.

VIST I PLAU:
EL CAP DE SERVEI DE TERRITORI DE L'AJUNTAMENT DE CERDANYOLA DEL VALLÈS

VIST I PLAU:
EL CAP DE LA UNITAT DE PLANEJAMENT DE L'INSTITUT CATALÀ DEL SÒL

Emplaçament:
CERDANYOLA DEL VALLÈS

Títol del Plànol:
XARXES SUBMINISTRAMENT DE SERVEIS
XARXA D'AIGUA REGENERADA
PLANTA DETALL

Escala:
DIN A1 1/500
DIN A3 1/1000
0 m

Data:
Juliol 2025

Nombre Plànol
18.B.2

Nom. de fitxer:
18.B.2.DWG

FULL 8 DE 8

com arxiu F:\Compartit\Dopec\23027 Projecte Bambú dels Gorgs\Edició\E1.09_350423_Projecte executiu v0\20A. Editables coma 25/09/XR_ANOLS\18.B.02 Aigua regenerada.PD.dwg data d'impressió: 7/14/2025 8:53 data últim guardat: 10/04/2025 12:35:05

RASA TIPUS PER A CANONADES AIGUA REGENERADA

CANONADES DE DNG ≤ 300 mm

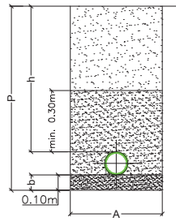

Zona Alta: La resta del replé, fins el nivell natural del terreny, es podrà fer amb material procedent de l'excavació, evitant que caiguin pedres de més de 2 cm de Ø i/o amb arestes.

Zona Baixa: Sauló o sorra compactada (*) fins 30 cm per sobre de la generatriu superior de la canonada en capes de 10 cm.

Llit de suport: Sauló o sorra compactada sup. a 95 % Proctor M.

Evitar cobrir la canonada als moments de més calor, ja que és quan està més dilatada.

DIÀMETRE NOMINAL GENÈRIC DE CANONADA	AMPLADA	RASA EN VORERA PEATONAL (Inaccesible al tràfic rodat)		RASA EN CALÇADA I ZONES ACCESIBLES AL TRÀFIC RODAT		LLIT SUPORT
DNG (mm)	A (m)	P (m)	h (m)	P (m)	h (m)	b
≤ 80	0,60	0,80	min.= 0,60	1,20	min.= 1,00	0,15
100		0,85		1,25		
150		0,90		1,30		
200	0,70	0,95		1,35		0,20
300	0,80	1,05		1,45		

nom arxiu: F:\Compartit\Dopec\23027 Projecte Rambla dels Gorgs\Edicio\L109_250423_Projecte executiu v2\04_Estudines cas\s 2506309_ANOLS\18.B.03_Aigua regenerada Detalls.dwg data últim guardat: 27/02/2025 15:34:54 data d'impressió: 7/1/4/2025 8:5:5

PARC DE L'ALBA
CERDANYOLA DEL VALLÈS
BARCELONA / CATALUNYA

CONSORCI URBANÍSTIC DEL CENTRE DIRECCIONAL DE CERDANYOLA DEL VALLÈS

Ajuntament de Cerdanyola del Vallès

INCASÒL Institut Català del Sòl

Autors del Projecte:

Dopec Gestió d'Arquitectura
NORBERT TORRES I PUGÈS
MARIA CAELLES LACASTA

PROJECTS Enginyeria & Arquitectura
JAUME FLETA ABADAL

Projecte:
PROJECTE D'URBANITZACIÓ E1: PASSEIG DELS GORGS AL PARC DE L'ALBA DE CERDANYOLA DEL VALLÈS.

VIST I PLAU:
EL CAP DE SERVEI DE TERRITORI DE L'AJUNTAMENT DE CERDANYOLA DEL VALLÈS

VIST I PLAU:
EL CAP DE LA UNITAT DE PLANEJAMENT DE L'INSTITUT CATALÀ DEL SOL

Emplaçament:
CERDANYOLA DEL VALLÈS

Títol del Plànol:
XARXES SUBMINISTRAMENT DE SERVEIS
XARXA D'AIGUA REGENERADA
DETALLS

Escala:
DIN A1 1/20
DIN A3 1/40
0 m

Data: Juliol 2025

Nombre Plànol: 18.B.3

Nom. de fitxer: 18.B.3.DWG

FULL 1 DE 5

ARQUETA 400x400 + REGISTRE
ESCALA 1/20

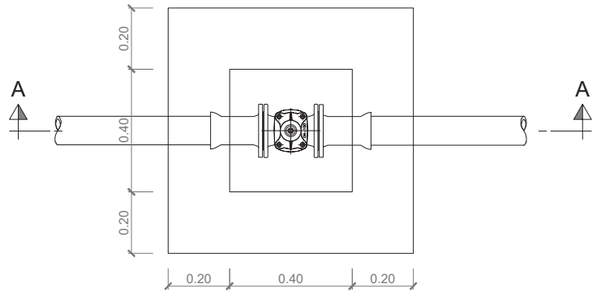

PLANTA

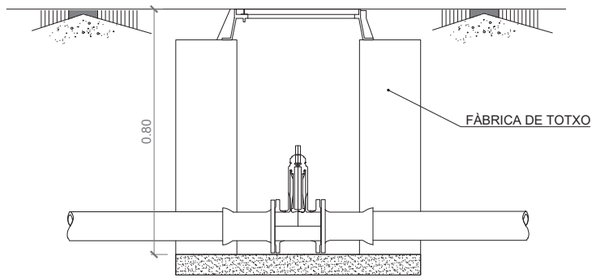

SECCIÓ A-A

ARQUETA 300x150 + REGISTRE O BOCA AIRE
ESCALA 1/20

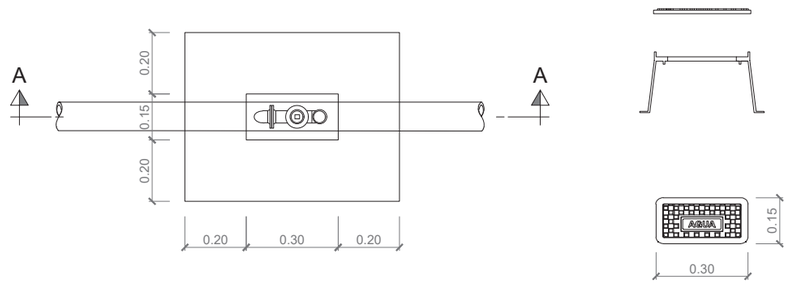

PLANTA

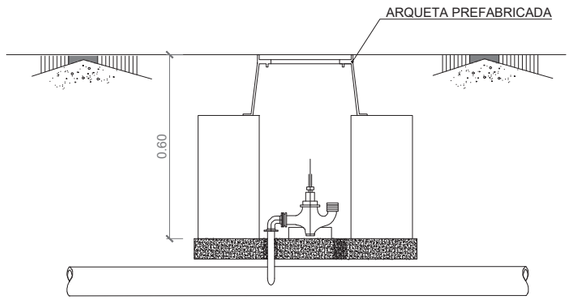

SECCIÓ A-A

DETALL DESCÀRREGA
S/E

PLANTA

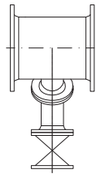

Ø100FD

SECCIÓ

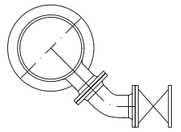

ARQUETA PUNT DE CONROL TIPUS
S/E

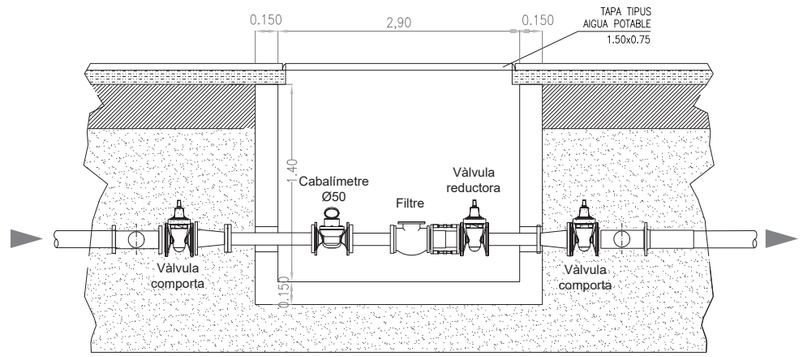

SECCIÓ LONGITUDINAL

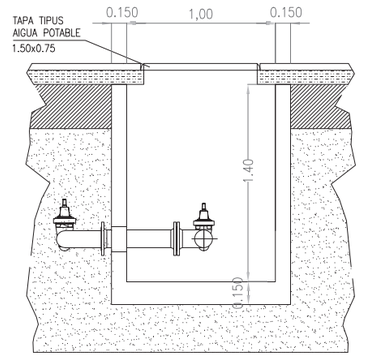

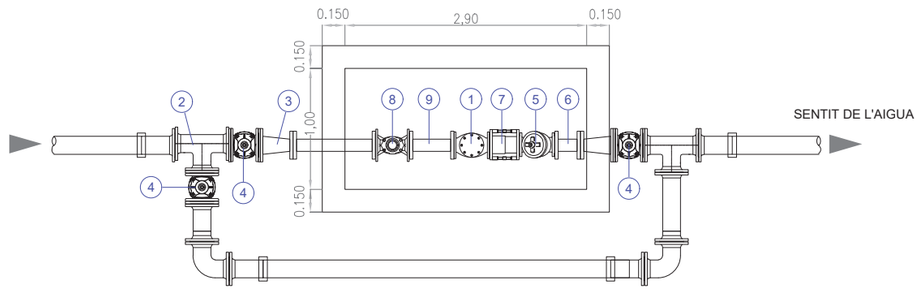

PLANTA

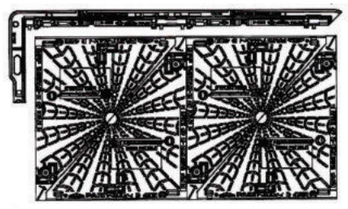

TAPA ARQUETA DOBLE

PLANTA

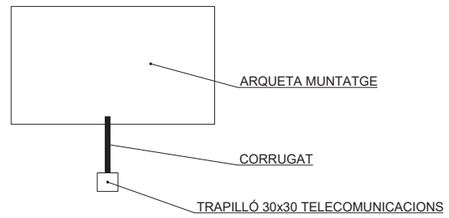

1. FILTRE
2. TE
3. REDUCCIÓ DOBLE BRIDA
4. VÀLVULA COMPORTA
5. VÀLVULA REGULADORA
6. RODET EMBRIDAT (LONG. 0.25)
7. CARRET EXTENSIBLE
8. CABALÍMETRE
9. RODET EMBRIDAT (LONG. 0.25)

nom.arxiu: F:\Compartit\Dopec\23027 Projecte Rambla dels Gorgs\Edicio\L109_250423_Projecte executiu v02\04. Estudis\xrefs copia 2909\30\PLANOS\1\B.03. Aigua regenerada Detalls.dwg data últim guardat: 27/02/2025 15:34:54 data d'impressió: 7/14/2025 8:52

PARC DE L'ALBA
CERDANYOLA DEL VALLÈS
BARCELONA / CATALUNYA

CONSORCI URBANÍSTIC
DEL CENTRE DIRECCIONAL
DE CERDANYOLA DEL VALLÈS

Ajuntament de Cerdanyola del Vallès

INCASÒL Institut Català del Sòl

Autors del Projecte:
Dopec Equipo de Ingeniería
NORBERT TORRES I PUGÈS
MARIA CAELLES LACASTA
PROJECTS Expertos en Gestión & Management
JAUME FLETA ABADAL

Projecte:
PROJECTE D'URBANITZACIÓ E1: PASSEIG DELS GORGS AL PARC DE L'ALBA DE CERDANYOLA DEL VALLÈS.

VIST I PLAU:
EL CAP DE SERVEI DE TERRITORI DE L'AJUNTAMENT DE CERDANYOLA DEL VALLÈS

VIST I PLAU:
EL CAP DE LA UNITAT DE PLANEJAMENT DE L'INSTITUT CATALÀ DEL SÒL

Emplaçament:
CERDANYOLA DEL VALLÈS

Títol del Plànol:
XARXES SUBMINISTRAMENT DE SERVEIS
XARXA D'AIGUA REGENERADA
DETALLS

Escala:
DIN A1 S/E
DIN A3 S/E
0 m

Data: Juliol 2025

Nombre Plànol: 18.B.3

Nom. de fitxer: 18.B.3.DWG

FULL 2 DE 5

CAS DE DIÀMETRE GRAN MITJANÇANT MODIFICACIÓ UBICACIÓ CARRET

FASE 1
SISTEMA DE REG CONSUMINT ANP.

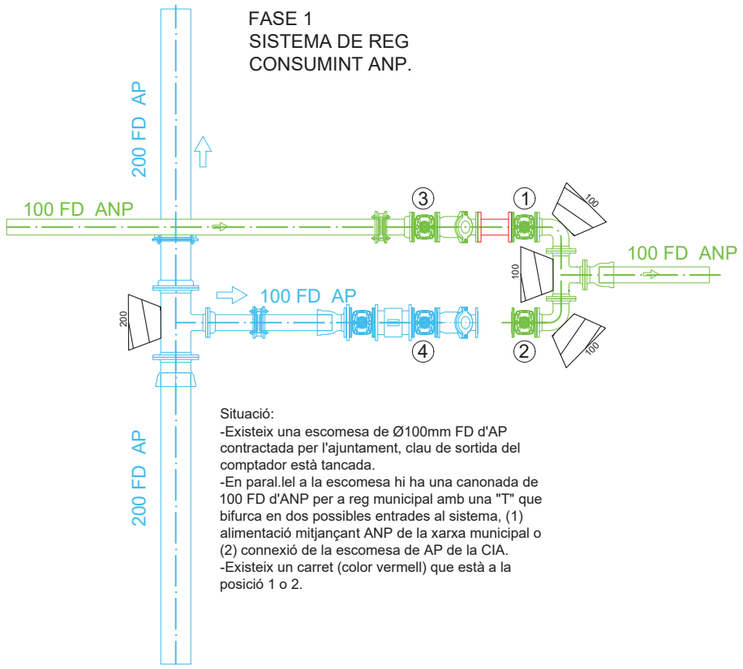

Situació:
-Existeix una escomesa de Ø100mm FD d'AP contractada per l'ajuntament, clau de sortida del comptador està tancada.
-En paral.lel a la escomesa hi ha una canonada de 100 FD d'ANP per a reg municipal amb una "T" que bifurca en dos possibles entrades al sistema, (1) alimentació mitjançant ANP de la xarxa municipal o (2) connexió de la escomesa de AP de la CIA.
-Existeix un carret (color vermell) que està a la posició 1 o 2.

FASE 2
SISTEMA MANIOBRANT ABANS DE CONNEXIÓ A RAMAL AP. IMPORTANT QUE EL SISTEMA DE ANP NO TINGUI APORTACIÓ D'AQUESTA TIPOLOGÍA PER QUE NO HI HAGI CONTAMINACIÓ AL AP MALGRAT QUE HI HAGI ANTIRETORN.

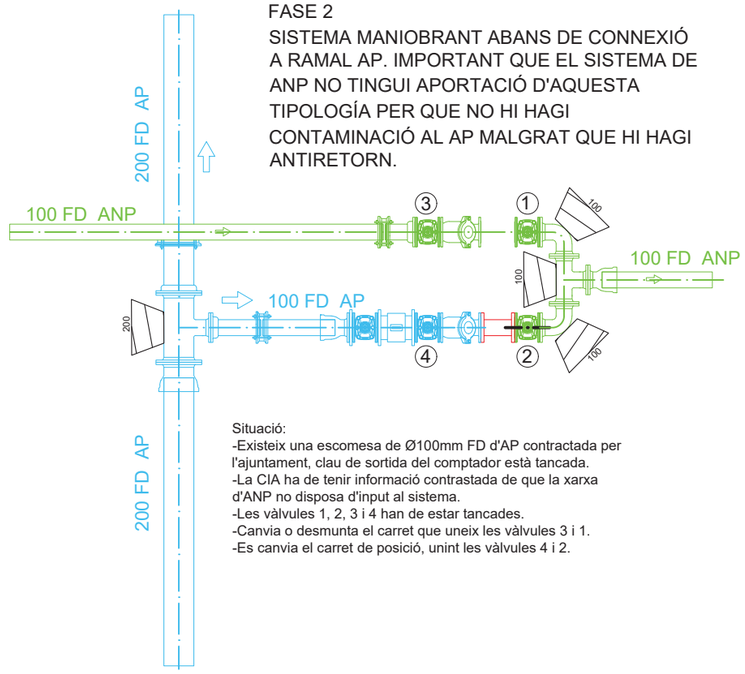

Situació:
-Existeix una escomesa de Ø100mm FD d'AP contractada per l'ajuntament, clau de sortida del comptador està tancada.
-La CIA ha de tenir informació contrastada de que la xarxa d'ANP no disposa d'input al sistema.
-Les vàlvules 1, 2, 3 i 4 han de estar tancades.
-Canvia o desmunta el carret que uneix les vàlvules 3 i 1.
-Es canvia el carret de posició, unint les vàlvules 4 i 2.

FASE 3
FINALITZACIÓ DE CONNEXIÓ A RAMAL AP.

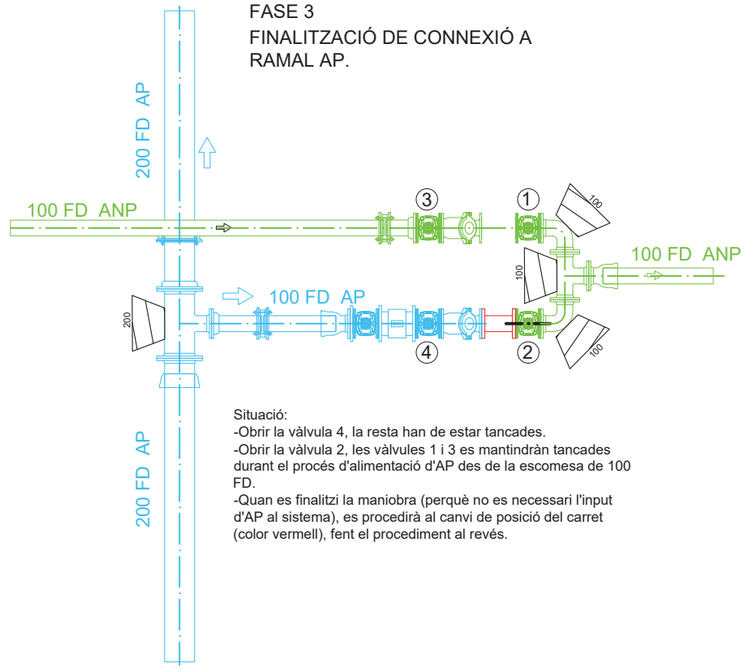

Situació:
-Obrir la vàlvula 4, la resta han de estar tancades.
-Obrir la vàlvula 2, les vàlvules 1 i 3 es mantindràn tancades durant el procés d'alimentació d'AP des de la escomesa de 100 FD.
-Quan es finalitzi la maniobra (perquè no es necessari l'input d'AP al sistema), es procedirà al canvi de posició del carret (color vermell), fent el procediment al revés.

nom arxiu:F:\Compart\Dopec\2507 Projecte Rambla dels Gorgs\Edicio\11.09_250423_Projecte execució v5\20.Estudis\es copia 2506\30.PLANOS\18.B.03. Aigua regenerada Detalls.dwg data últim guardat: 27/02/2025 15:34:54 data d'impressió: 7/1/4/2025 8:52

PARC DE L'ALBA
CERDANYOLA DEL VALLÈS
BARCELONA / CATALUNYA

CONSORCI URBANÍSTIC
DEL CENTRE DIRECCIONAL
DE CERDANYOLA DEL VALLÈS

Ajuntament de Cerdanyola del Vallès

INCASÒL Institut Català del Sòl

Autors del Projecte:
Dopec Projecte i Arquitectura
NORBERT TORRES I PUGÈS
MARIA CAELLES LACASTA

PROJECTS Enginyeria & Arquitectura
JAUME FLETA ABADAL

Projecte:
PROJECTE D'URBANITZACIÓ E1: PASSEIG DELS GORGS AL PARC DE L'ALBA DE CERDANYOLA DEL VALLÈS.

VIST I PLAU:
EL CAP DE SERVEI DE TERRITORI DE L'AJUNTAMENT DE CERDANYOLA DEL VALLÈS

VIST I PLAU:
EL CAP DE LA UNITAT DE PLANEJAMENT DE L'INSTITUT CATALÀ DEL SÒL

Emplaçament:
CERDANYOLA DEL VALLÈS

Títol del Plànol:
XARXES SUBMINISTRAMENT DE SERVEIS
XARXA D'AIGUA REGENERADA
DETALLS

Escala:
DIN A1 S/E
DIN A3 S/E
0 m

Data: Juliol 2025

Nombre Plànol: 18.B.3

Nom. de fitxer: 18.B.3.DWG

FULL 3 DE 5

CAS DE DIÀMETRE PETIT TUB PEA DEFORMABLE LONGITUDINALMENT

FASE 1
SISTEMA DE REG CONSUMINT ANP.

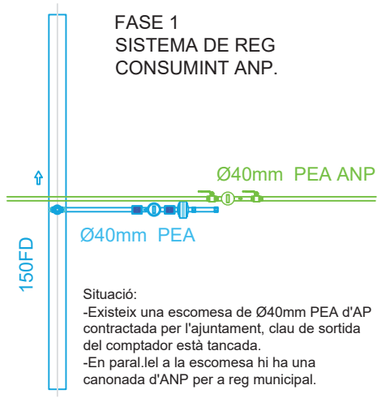

Situació:
-Existeix una escomesa de Ø40mm PEA d'AP contractada per l'ajuntament, clau de sortida del comptador està tancada.
-En paral.lel a la escomesa hi ha una canonada d'ANP per a reg municipal.

FASE 2.1
SISTEMA MANIOBRANT ABANS DE CONNEXIÓ A RAMAL AP. IMPORTANT QUE EL SISTEMA DE ANP NO TINGUI APORTACIÓ D'AQUESTA TIPOLOGÍA PER QUE NO HI HAGI CONTAMINACIÓ AL AP MALGRAT QUE HI HAGI ANTIRETORN.

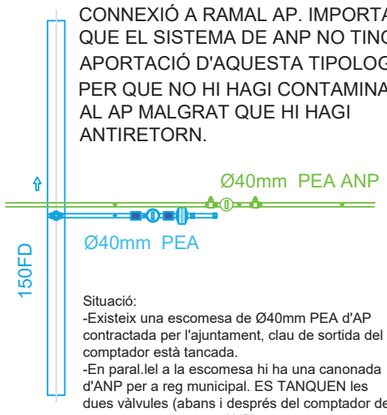

Situació:
-Existeix una escomesa de Ø40mm PEA d'AP contractada per l'ajuntament, clau de sortida del comptador està tancada.
-En paral.lel a la escomesa hi ha una canonada d'ANP per a reg municipal. ES TANQUEN les dues vàlvules (abans i després del comptador de mesurament de xarxa ANP)

FASE 2.2
SISTEMA MANIOBRANT ABANS DE CONNEXIÓ A RAMAL AP.

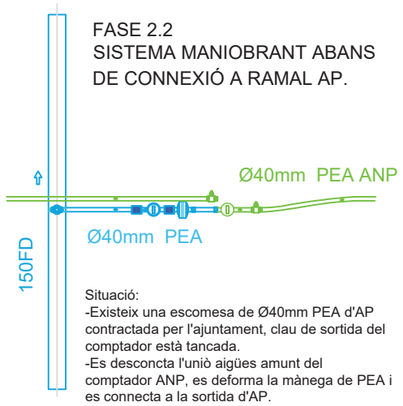

Situació:
-Existeix una escomesa de Ø40mm PEA d'AP contractada per l'ajuntament, clau de sortida del comptador està tancada.
-Es desconcta l'unió aigües amunt del comptador ANP, es deforma la mànega de PEA i es connecta a la sortida d'AP.

FASE 3.1
FINALITZACIÓ DE CONNEXIÓ A RAMAL AP.

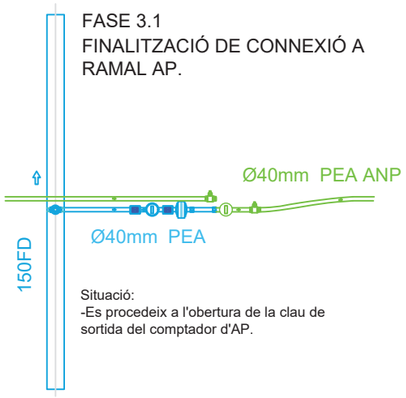

Situació:
-Es procedeix a l'obertura de la clau de sortida del comptador d'AP.

FASE 3.2
FINALITZACIÓ DE CONNEXIÓ A RAMAL AP.

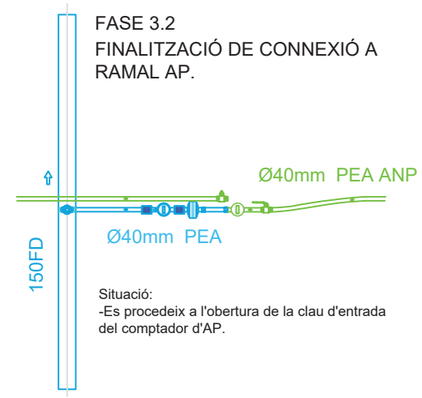

Situació:
-Es procedeix a l'obertura de la clau d'entrada del comptador d'AP.

LLEGENDA

- VÀLVULA DE BOLA EN POSICIÓ D'OBERTURA
- VÀLVULA DE BOLA EN POSICIÓ DE TANCAMENT
- COMPTADOR EN XARXA D'ANP
- COMPTADOR EN XARXA D'AP
- ANTIRRETORN

nom arxiu: F:\Compartit\Dopec\23027 Projecte Rambla dels Gorgs\Edició\L109_250423_Projecte execució v02\04_Edicions copia 2606\PDF\ÀNOL 5\18.B.03. Aigua regenerada Detalls.dwg data i/dm guardat: 27/02/2025 15:34:54

PARC DE L'ALBA
CERDANYOLA DEL VALLÈS
BARCELONA / CATALUNYA

CONSORCI URBANÍSTIC DEL CENTRE DIRECCIONAL DE CERDANYOLA DEL VALLÈS

Ajuntament de Cerdanyola del Vallès

INCASÒL Institut Català del Sòl

Autors del Projecte:
NORBERT TORRES I PUGÈS
MARIA CAELLES LACASTA
JAUME FLETA ABADAL

Projecte:
PROJECTE D'URBANITZACIÓ E1: PASSEIG DELS GORGS AL PARC DE L'ALBA DE CERDANYOLA DEL VALLÈS.

VIST I PLAU:
EL CAP DE SERVEI DE TERRITORI DE L'AJUNTAMENT DE CERDANYOLA DEL VALLÈS

VIST I PLAU:
EL CAP DE LA UNITAT DE PLANEJAMENT DE L'INSTITUT CATALÀ DEL SÒL

Emplaçament:
CERDANYOLA DEL VALLÈS

Títol del Plànol:
XARXES SUBMINISTRAMENT DE SERVEIS
XARXA D'AIGUA REGENERADA
DETALLS

Escala:
DIN A1 S/E
DIN A3 S/E
0 m

Data:
Juliol 2025

Nombre Plànol
18.B.3

Nom. de fitxer:
18.B.3.DWG

FULL 4 DE 5

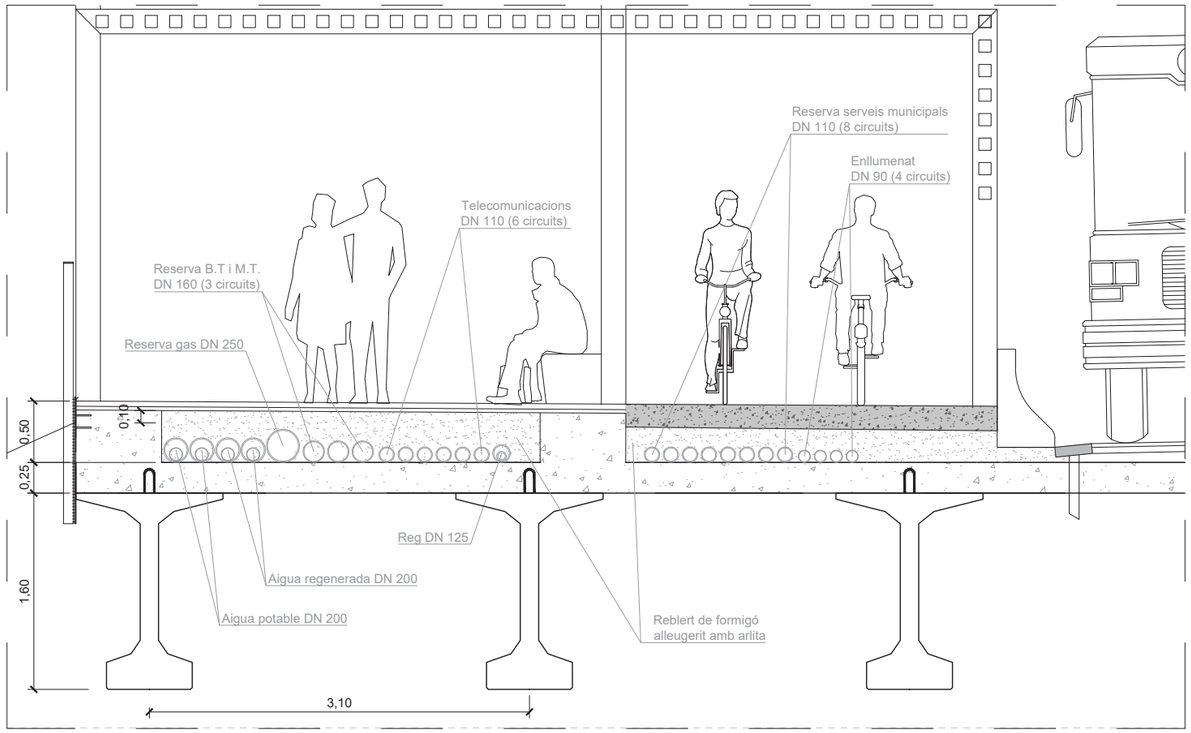

DETALL CAMISA DE PROTECCIÓ CANONADA AIGUA
ESCALA 1/50

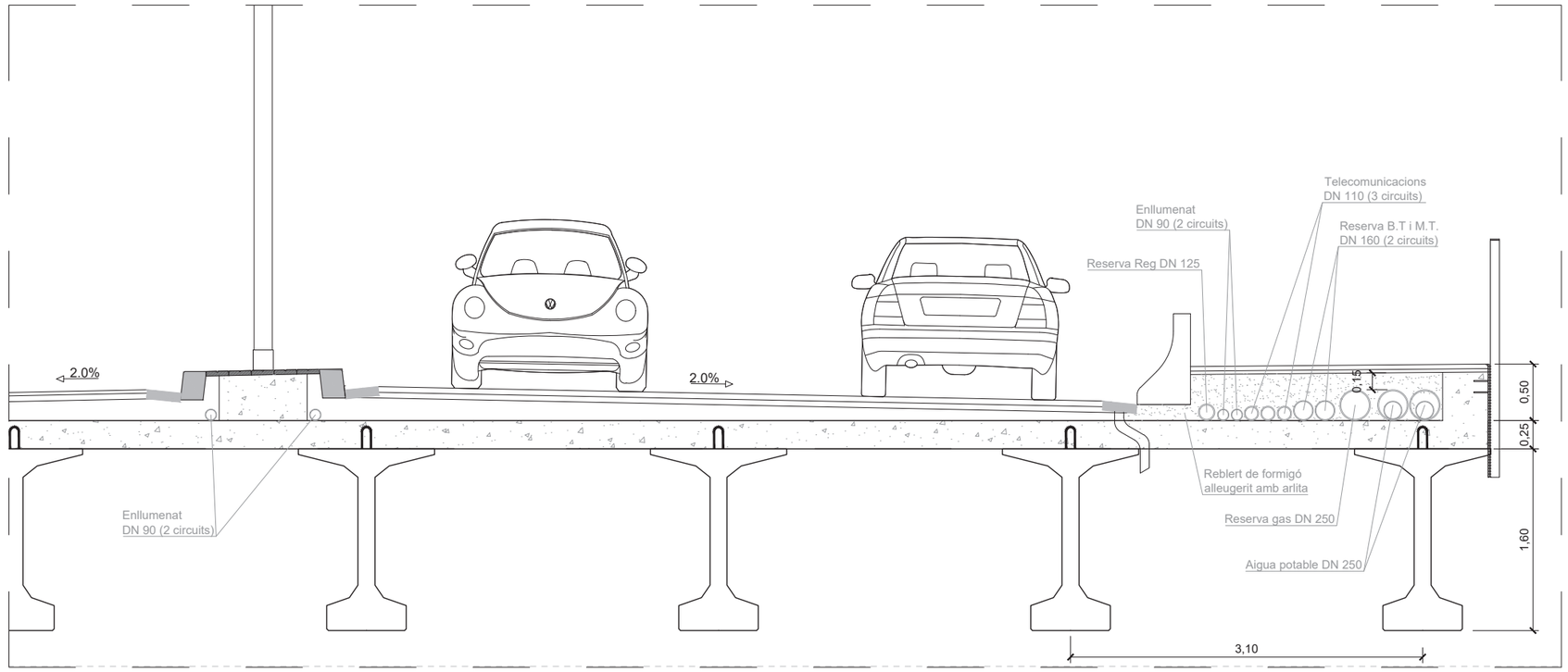

DETALL CAMISA DE PROTECCIÓ CANONADA AIGUA
ESCALA 1/50

PARC DE L'ALBA
CERDANYOLA DEL VALLÈS
BARCELONA / CATALUNYA

CONSORCI URBANÍSTIC
DEL CENTRE DIRECCIONAL
DE CERDANYOLA DEL VALLÈS

Ajuntament de Cerdanyola del Vallès

INCASÒL Institut Català del Sòl

Autors del Projecte:
Dopec Enginyeria i Arquitectura
NORBERT TORRES I PUGÈS
MARIA CAELLES LACASTA

PROJECTS Enginyeria & Arquitectura
JAUME FLETA ABADAL

Projecte:
PROJECTE D'URBANITZACIÓ E1: PASSEIG DELS GORGS AL PARC DE L'ALBA DE CERDANYOLA DEL VALLÈS.

VIST I PLAU:
EL CAP DE SERVEI DE TERRITORI DE L'AJUNTAMENT DE CERDANYOLA DEL VALLÈS

VIST I PLAU:
EL CAP DE LA UNITAT DE PLANEJAMENT DE L'INSTITUT CATALÀ DEL SÒL

Emplaçament:
CERDANYOLA DEL VALLÈS

Títol del Plànol:
XARXES SUBMINISTRAMENT DE SERVEIS
XARXA D'AIGUA REGENERADA
DETALLS

Escala:
DIN A1 INDICADES
DIN A3 INDICADES
0 m

Data:
Juliol 2025

Nombre Plànol
18.B.3

Nom. de fitxer:
18.B.3.DWG

FULL 5 DE 5

com arxiu: F:\Compartit\Dopec\23027 Projecte Rambla dels Gorgs\Edicio\L109_25\A23. Projecte executiu v2\20d. Edicions copia 2906\90R.ANOL\518.B.03. Aigua regenerada Details.dwg data i/dim guardat: 27/02/2025 15:34:54

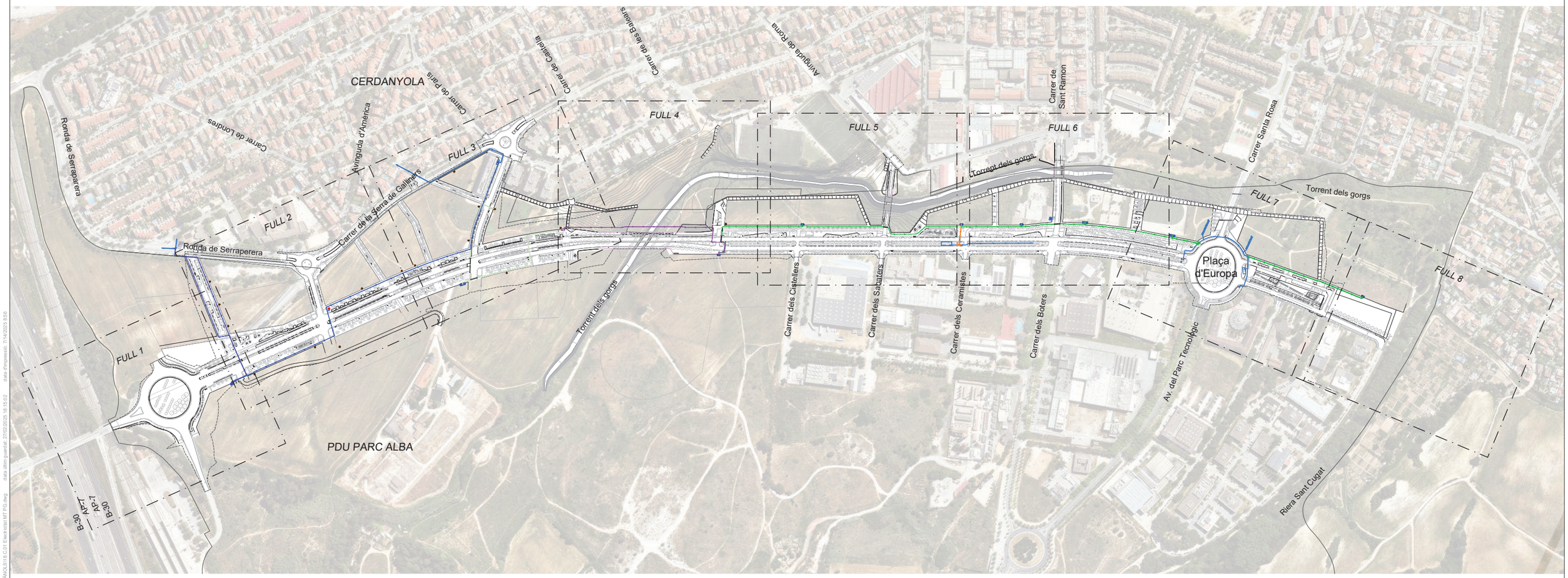

LLEGENDA

- ET EXISTENT
- LÍNIA SOTERRADA MT EXISTENT
- LÍNIA SOTERRADA BLAVA: L total = 950 m
- LÍNIA SOTERRADA VERD: L total = 677,5 m
- LÍNIA SOTERRADA BLAU FOSC: L total = 347,5 m
- LÍNIA SOTERRADA PURPURA: L total = 317 m
- LÍNIA SOTERRADA VERD FOSC: L total = 1291 m
- LÍNIA SOTERRADA TARONJA: L total = 72 m
- PREVISIÓ CD A INSTAL·LAR PEL PROMOTOR
- CD A EXECUTAR EN PROJECTE
- CREUAMENT FORMIGONAT
- LÍMIT PDU
- LÍMIT ÀMBIT

PARC DE L'ALBA
CERDANYOLA DEL VALLÈS
BARCELONA / CATALUNYA

CONSORCI URBANÍSTIC
DEL CENTRE DIRECCIONAL
DE CERDANYOLA DEL VALLÈS

Ajuntament de Cerdanyola del Vallès

INCASÒL Institut Català del Sòl

Autors del Projecte:
Dopec
NORBERT TORRES I PUGÈS
MARIA CAELLES LACASTA

PROJECTS
JAUME FLETA ABADAL

Projecte:
PROJECTE D'URBANITZACIÓ E1: PASSEIG DELS GORGS AL PARC DE L'ALBA DE CERDANYOLA DEL VALLÈS.
VIST I PLAU: EL CAP DE SERVEI DE TERRITORI DE L'AJUNTAMENT DE CERDANYOLA DEL VALLÈS
VIST I PLAU: EL CAP DE LA UNITAT DE PLANEJAMENT DE L'INSTITUT CATALÀ DEL SÒL

Emplaçament:
CERDANYOLA DEL VALLÈS

Títol del Plànol:
XARXES SUBMINISTRAMENT DE SERVEIS
XARXA ELÈCTRICA MT
PLANTA GENERAL

Escala:
DIN A1 1/3000
DIN A3 1/6000
0 m

Data:
Juliol 2025

Nombre Plànol
18.C.1

Nom. de fitxer:
18.C.1.DWG

FULL 1 DE 1

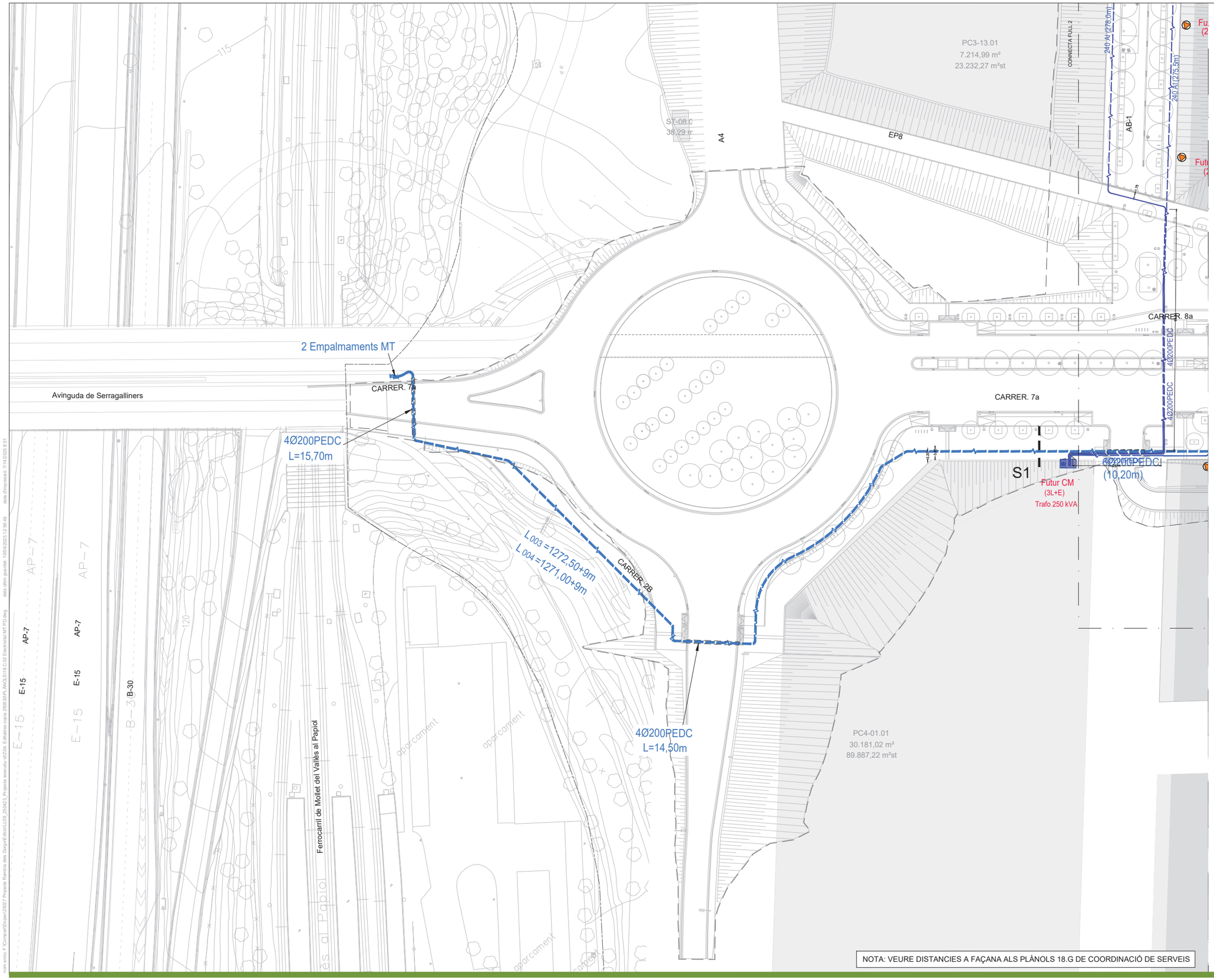

NOTA: VEURE DISTANCIES A FAÇANA ALS PLÀNOLS 18.G DE COORDINACIÓ DE SERVEIS

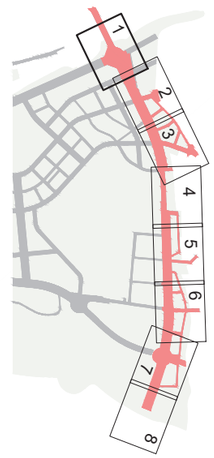

LLEGENDA

- ET EXISTENT
- LÍNIA SOTERRADA MT EXISTENT
- LÍNIA SOTERRADA BLAVA: L total = 950 m
- LÍNIA SOTERRADA VERD: L total = 677,5 m
- LÍNIA SOTERRADA BLAU FOSC: L total = 347,5 m
- LÍNIA SOTERRADA PURPURA: L total = 317 m
- LÍNIA SOTERRADA VERD FOSC: L total = 1291 m
- LÍNIA SOTERRADA TARONJA: L total = 72 m
- PREVISIÓ CD A INSTAL·LAR PEL PROMOTOR
- CD A EXECUTAR EN PROJECTE
- CREUAMENT FORMIGONAT
- LÍMIT ÀMBIT
- LÍMIT PDU

PARC DE L'ALBA
CERDANYOLA DEL VALLÈS
BARCELONA / CATALUNYA

CONSORCI URBANÍSTIC
DEL CENTRE DIRECCIONAL
DE CERDANYOLA DEL VALLÈS

Ajuntament de Cerdanyola del Vallès

INCASÒL Institut Català del Sòl

Autors del Projecte:
Dopec
NORBERT TORRES I PUGÈS
MARIA CAELLES LACASTA
PROJECTS
JAUME FLETA ABADAL

Projecte:
PROJECTE D'URBANITZACIÓ E1: PASSEIG DELS GORGS AL PARC DE L'ALBA DE CERDANYOLA DEL VALLÈS.
VIST I PLAU: EL CAP DE SERVEI DE TERRITORI DE L'AJUNTAMENT DE CERDANYOLA DEL VALLÈS
VIST I PLAU: EL CAP DE LA UNITAT DE PLANEJAMENT DE L'INSTITUT CATALÀ DEL SÒL

Emplaçament:
CERDANYOLA DEL VALLÈS

Títol del Plànol:
XARXES SUBMINISTRAMENT DE SERVEIS
XARXA ELÈCTRICA MT
PLANTA DETALL

Escala:
DIN A1 1/500
DIN A3 1/1000

Data: Juliol 2025

Nombre Plànol: 18.C.2

Nom. de fitxer: 18.C.2.DWG

FULL 1 DE 8



Ronda de Serraperera

Carrer de Londres

Avinguda d'América

CONNECTA FULL 3

Carrer de la Serra de Galliners

S31

S20

S27

S21

S10

S11

S12

S13

S2

S2

S3

CARRER. 8a

CARRER. 7a

CARRER. 9

ZONA JOCS 05

ZONA JOCS 01

CONNECTA FULL 1

Futur CD
(2L+P)

R-37.02
(644 kW)

HPO-RG
R-37.02
5.556,17 m²
8.334,00 m²st

Futur CD
(2L+P)

Futur CD doble
(2L+2P)

HLL
R-37.01
8.661,44 m²
26.852,00 m²st
R-37.01
(2118,4 kW)

HLL
R-30.01
5.187,46 m²
12.661,40 m²st
R-30.01
(999 kW)

Nou CD doble
(2L+2P)
(630 + 250 kVA)
(506 kVA)

Futur CD
(2L+P)
(178 kVA)

R-31.01
(1288 kW)

HPO-RG
R-31.01/SE.3-02.
6.908,82 m²
16.574,4 m²st

240 Al (278,0m)

240 Al (275,5m)

240 Al (613,5m)

4Ø200PEDC

6Ø200PEDC
(10,20m)

6Ø200PEDC
(10,40m)

2(3x1x240 18/30kV)

Futur CD
(2L+P)
(223 kVA)

Futur CD doble
(2L+2P)
(2x630 kVA)
(897 kVA)

Futur CD doble
(2L+2P)
(2x630 kVA)
(897 kVA)

R-22.01
(2157 kW)
HPO-RG
R-22.01
8.159,74 m²
27.079,22 m²st

HLL
R-24.01

R-24.01
(1783,2 kW)

7.347,25 m²
22.671,60 m²st

HLL
R-26.01
5.120,56 m²
16.913,00 m²st

Ep-9

Ep-f

AB-1

LLEGENDA

- ET EXISTENT
- LÍNIA SOTERRADA MT EXISTENT
- LÍNIA SOTERRADA BLAVA: L total = 950 m
- LÍNIA SOTERRADA VERD: L total = 677,5 m
- LÍNIA SOTERRADA BLAU FOSC: L total = 347,5 m
- LÍNIA SOTERRADA PURPURA: L total = 317 m
- LÍNIA SOTERRADA VERD FOSC: L total = 1291 m
- LÍNIA SOTERRADA TARONJA: L total = 72 m
- PREVISIÓ CD A INSTAL·LAR PEL PROMOTOR
- CD A EXECUTAR EN PROJECTE
- CREUAMENT FORMIGONAT
- LÍMIT ÀMBIT
- LÍMIT PDU

NOTA: VEURE DISTANCIES A FAÇANA ALS PLÀNOLS 18.G DE COORDINACIÓ DE SERVEIS

PARC DE L'ALBA
CERDANYOLA DEL VALLÈS
BARCELONA / CATALUNYA

CONSORCI URBANÍSTIC
DEL CENTRE DIRECCIONAL
DE CERDANYOLA DEL VALLÈS

Ajuntament de Cerdanyola del Vallès

INCASÒL Institut Català del Sòl

Autors del Projecte:
Dopec Enginyeria i Arquitectura
NORBERT TORRES I PUGÈS
MARIA CAELLES LACASTA

PROJECTS Formació de Projectes
JAUME FLETA ABADAL

Projecte:
PROJECTE D'URBANITZACIÓ E1: PASSEIG DELS GORGS AL PARC DE L'ALBA DE CERDANYOLA DEL VALLÈS.
VIST I PLAU:
EL CAP DE SERVEI DE TERRITORI DE L'AJUNTAMENT DE CERDANYOLA DEL VALLÈS
VIST I PLAU:
EL CAP DE LA UNITAT DE PLANEJAMENT DE L'INSTITUT CATALÀ DEL SÒL

Emplaçament:
CERDANYOLA DEL VALLÈS

Títol del Plànol:
XARXES SUBMINISTRAMENT DE SERVEIS
XARXA ELÈCTRICA MT
PLANTA DETALL

Escala:
DIN A1 1/500
DIN A3 1/1000
0 m

Data:
Juliol 2025

Nombre Plànol
18.C.2

Nom. de fitxer:
18.C.2.DWG

FULL 2 DE 8

nom arxiu: F:\Compartit\Dopec\23027 Projecte Rambla dels Gorgs\Edicio\1.0\9_25\23_Projecte execució\d2004_Edicio\es copia 2506\30R_ANOL\518.C.02 Electricitat MT PD.dwg data últim guardat: 10/04/2025 12:56:49 data d'impressió: 7/14/2025 8:54



Carrer de la Serra de Galliners

Carrer de Patis

CONNECTA FULL 2

CONNECTA FULL 4

Passatge del Parc

S5

S29

S28

S22

S14

S4

S13

S5

Futur CD (2L+P) (85 kVA)

R-32.01 (189 kW)

HPO-RG R-32.01 1.975,22 m² 2.496,07 m²st

HPO-RG R-32.02 1.445,58 m² 3.672,20 m²st

R-32.02 (280 kW)

ET 21839

SE3-02 (483 kW)

HPO-RG R-31.01/SE.3-02.01 6.908,82 m² 16.574,4 m²st

Ep-h

Ep-9

HPO-RG R-38.01 8.717,03 m² 21.985,00 m²st

R-38.01 (1741,5 kW)

Futur CD (2L+P) (210 kVA)

4Ø200PEDC

CARRER. C

Futur CD (2L+P) (210 kVA)

(233,6 kW)

SE.1-02.01 3.333,69 m²

SE1-06 (233,6 kW) C.A.P.

Futur CD doble (2L+2P) (2x630 kVA)

Futur CD doble (2L+2P) (2x630 kVA)

ZONA JOCS 02

4Ø200PEDC

SE.1-04.01 1.250,99 m²

SE1-04 (87,6 kW)

Futur CD (2L+P)

ZONA JOCS 03

Arq 1x1,8

4Ø200PEDC (48,5)

SMT

Arq 1x1,8

4Ø200PEDC

6Ø200PEDC (10,60m)

(630+250 kVA) (669 kVA) Nou CD doble (3L+2P) Nou Trafo 250 kVA (RGDAT+Telecontrol) Trafo 630 kVA promotor parcel·la

6Ø200PEDC (10,60m)

6Ø200PEDC (7,50m)

Futur CD doble (2L+2P) (2x630 kVA) (838 kVA)

R-26.01 (1332,6 kW)

HLL R-26.01 5.120,56 m² 16.913,00 m²st

R-26.01 (1663 kW)

HPO-PC R-28.01 6.748,58 m² 20.896,08 m²st

HPO-RG R-28.02 3.818,44 m² 10.698,50 m²st

CARRER. 7a

NOTA: VEURE DISTANCIES A FAÇANA ALS PLÀNOLS 18.G DE COORDINACIÓ DE SERVEIS

LLEGENDA

- ET EXISTENT
- LÍNIA SOTERRADA MT EXISTENT
- LÍNIA SOTERRADA BLAVA: L total = 950 m
- LÍNIA SOTERRADA VERD: L total = 677,5 m
- LÍNIA SOTERRADA BLAU FOSC: L total = 347,5 m
- LÍNIA SOTERRADA PURPURA: L total = 317 m
- LÍNIA SOTERRADA VERD FOSC: L total = 1291 m
- LÍNIA SOTERRADA TARONJA: L total = 72 m
- PREVISIÓ CD A INSTAL·LAR PEL PROMOTOR
- CD A EXECUTAR EN PROJECTE
- CREUAMENT FORMIGONAT
- LÍMIT ÀMBIT
- LÍMIT PDU

PARC DE L'ALBA
CERDANYOLA DEL VALLÈS
BARCELONA / CATALUNYA

CONSORCI URBANÍSTIC DEL CENTRE DIRECCIONAL DE CERDANYOLA DEL VALLÈS

Ajuntament de Cerdanyola del Vallès

INCASÒL Institut Català del Sòl

Autors del Projecte:
Dopec Projecte i Arquitectura
NORBERT TORRES I PUGÈS
MARIA CAELLES LACASTA

PROJECTS Enginyeria & Urbanisme
JAUME FLETA ABADAL

Projecte:
PROJECTE D'URBANITZACIÓ E1: PASSEIG DELS GORGS AL PARC DE L'ALBA DE CERDANYOLA DEL VALLÈS.

VIST I PLAU: EL CAP DE SERVEI DE TERRITORI DE L'AJUNTAMENT DE CERDANYOLA DEL VALLÈS

VIST I PLAU: EL CAP DE LA UNITAT DE PLANEJAMENT DE L'INSTITUT CATALÀ DEL SÒL

Emplaçament:
CERDANYOLA DEL VALLÈS

Títol del Plànol:
XARXES SUBMINISTRAMENT DE SERVEIS
XARXA ELÈCTRICA MT
PLANTA DETALL

Escala:
DIN A1 1/500
DIN A3 1/1000
0 m

Data:
Juliol 2025

Nombre Plànol
18.C.2

Nom. de fitxer:
18.C.2.DWG

FULL 3 DE 8

dada d'impressió: 7/14/2025 8:55
dada última gravitat: 10/04/2025 12:56:49
nom arxiu: F:\Compartit\Dopec\2907 Projecte Bandola dels Gorgs\Edició\L109_250423_Projecte execució v0\04_Edificatius execs 2506\XR_ANOLS\18.C.02 Electricitat MT.RO.dwg

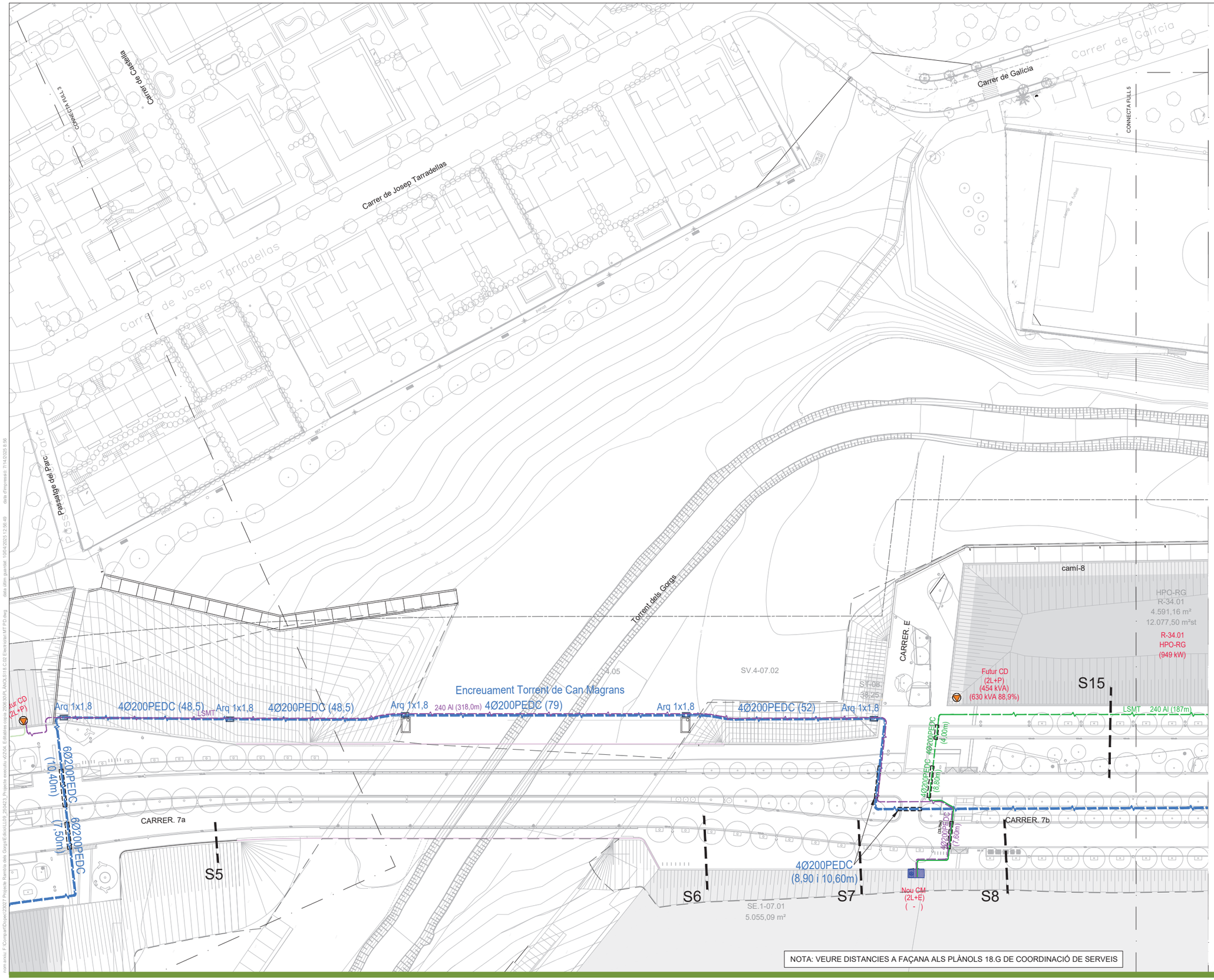



LLEGENDA

- ET EXISTENT
- LÍNIA SOTERRADA MT EXISTENT
- LÍNIA SOTERRADA BLAVA: L total = 950 m
- LÍNIA SOTERRADA VERD: L total = 677,5 m
- LÍNIA SOTERRADA BLAU FOSC: L total = 347,5 m
- LÍNIA SOTERRADA PURPURA: L total = 317 m
- LÍNIA SOTERRADA VERD FOSC: L total = 1291 m
- LÍNIA SOTERRADA TARONJA: L total = 72 m
- PREVISIÓ CD A INSTAL·LAR PEL PROMOTOR
- CD A EXECUTAR EN PROJECTE
- CREUAMENT FORMIGONAT
- LÍMIT ÀMBIT
- LÍMIT PDU

PARC DE L'ALBA
CERDANYOLA DEL VALLÈS
BARCELONA / CATALUNYA

CONSORCI URBANÍSTIC
DEL CENTRE DIRECCIONAL
DE CERDANYOLA DEL VALLÈS

Ajuntament de Cerdanyola del Vallès

INCASÒL Institut Català del Sòl

Autors del Projecte:
Dopec Ingeniería i Arquitectura
NORBERT TORRES I PUGÈS
MARIA CAELLES LACASTA

PROJECTS Ingeniería y Arquitectura
JAUME FLETA ABADAL

Projecte:
PROJECTE D'URBANITZACIÓ E1: PASSEIG DELS GORGS AL PARC DE L'ALBA DE CERDANYOLA DEL VALLÈS.
VIST I PLAU: EL CAP DE SERVEI DE TERRITORI DE L'AJUNTAMENT DE CERDANYOLA DEL VALLÈS
VIST I PLAU: EL CAP DE LA UNITAT DE PLANEJAMENT DE L'INSTITUT CATALÀ DEL SÒL

Emplaçament:
CERDANYOLA DEL VALLÈS

Títol del Plànol:
XARXES SUBMINISTRAMENT DE SERVEIS
XARXA ELÈCTRICA MT
PLANTA DETALL

Escala:
DIN A1 1/500
DIN A3 1/1000
0 m

Data: Juliol 2025

Nombre Plànol: 18.C.2

Nom. de fitxer: 18.C.2.DWG

FULL 4 DE 8

nom arxiu: F:\Comun\Dopec\23027 Projecte Rambla dels Gorgs\Edicio\U09_250423_Projecte execució d'ODA\ Edicio\Xar cions 3D\09_ANOLS\18.C\02 Electricitat\MT PDU.dwg data últim guardat: 10/04/2025 12:56:49

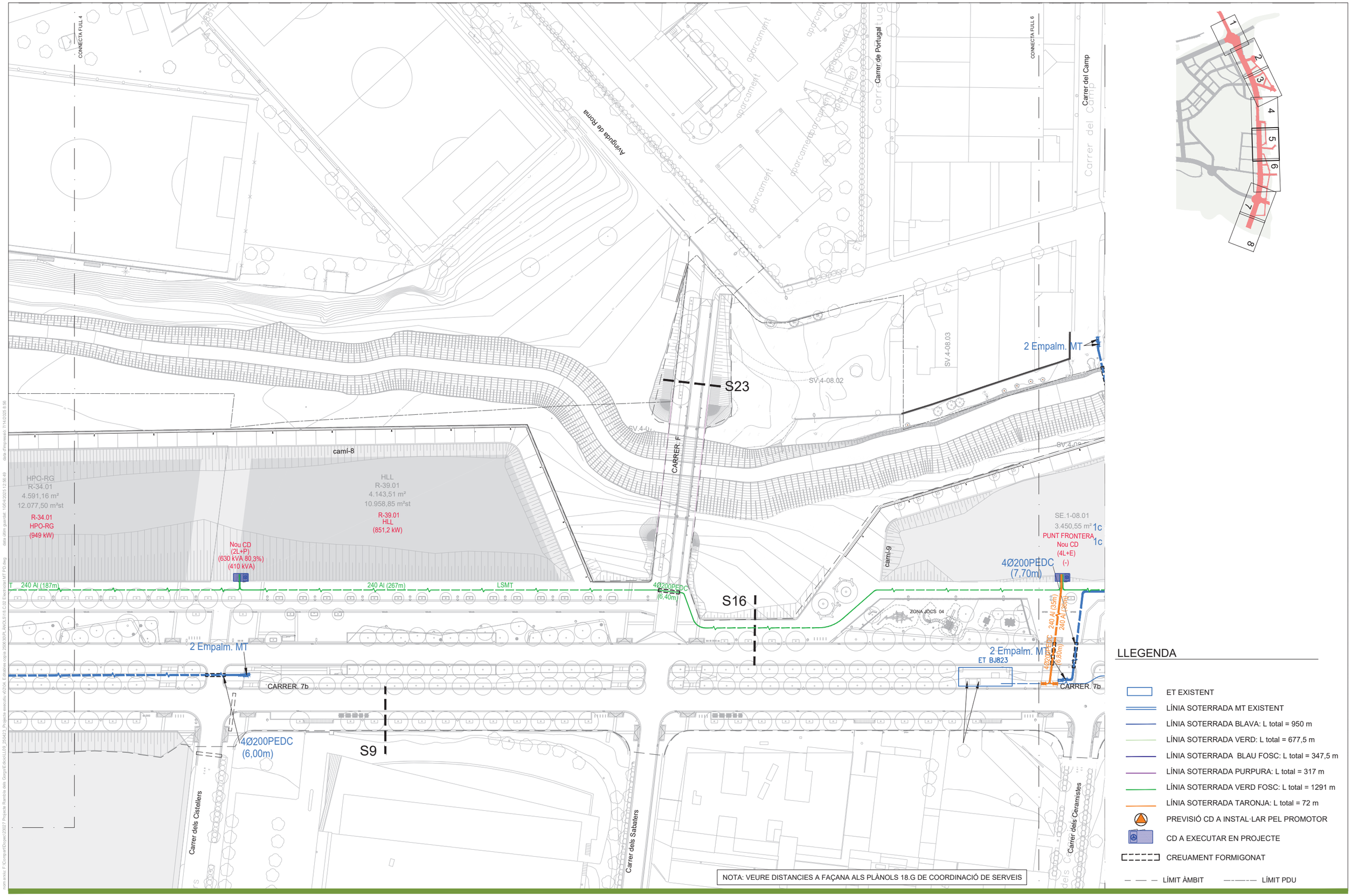

NOTA: VEURE DISTANCIES A FAÇANA ALS PLÀNOLS 18.G DE COORDINACIÓ DE SERVEIS

LLEGENDA

- ET EXISTENT
- LÍNIA SOTERRADA MT EXISTENT
- LÍNIA SOTERRADA BLAVA: L total = 950 m
- LÍNIA SOTERRADA VERD: L total = 677,5 m
- LÍNIA SOTERRADA BLAU FOSC: L total = 347,5 m
- LÍNIA SOTERRADA PURPURA: L total = 317 m
- LÍNIA SOTERRADA VERD FOSC: L total = 1291 m
- LÍNIA SOTERRADA TARONJA: L total = 72 m
- PREVISIÓ CD A INSTAL·LAR PEL PROMOTOR
- CD A EXECUTAR EN PROJECTE
- CREUAMENT FORMIGONAT
- LÍMIT ÀMBIT
- LÍMIT PDU

PARC DE L'ALBA
CERDANYOLA DEL VALLÈS
BARCELONA / CATALUNYA

CONSORCI URBANÍSTIC
DEL CENTRE DIRECCIONAL
DE CERDANYOLA DEL VALLÈS

Ajuntament de Cerdanyola del Vallès

INCASÒL Institut Català del Sòl

Autors del Projecte:
Dopec Enginyeria i Arquitectura
NORBERT TORRES I PUGÈS
MARIA CAELLES LACASTA
PROJECTS Formació & Assistència
JAUME FLETA ABADAL

Projecte:
PROJECTE D'URBANITZACIÓ E1: PASSEIG DELS GORGS AL PARC DE L'ALBA DE CERDANYOLA DEL VALLÈS.

VIST I PLAU:
EL CAP DE SERVEI DE TERRITORI DE L'AJUNTAMENT DE CERDANYOLA DEL VALLÈS

VIST I PLAU:
EL CAP DE LA UNITAT DE PLANEJAMENT DE L'INSTITUT CATALÀ DEL SÒL

Emplaçament:
CERDANYOLA DEL VALLÈS

Títol del Plànol:
XARXES SUBMINISTRAMENT DE SERVEIS
XARXA ELÈCTRICA MT
PLANTA DETALL

Escala:
DIN A1 1/500
DIN A3 1/1000
0 m

Data:
Juliol 2025

Nombre Plànol
18.C.2

Nom. de fitxer:
18.C.2.DWG

FULL 5 DE 8

nom arxiu: F:\Compartit\Dopec\2007 Projecte Rambla dels Gorgs\Edicio\L09_250423_Projecte executiu v0\04_Edificatius copia 250630\R_ANOLS\18.C.02 Electricitat MT PD.dwg data últim guardat: 10/04/2025 12:56:49 data d'impressió: 7/14/2025 8:56

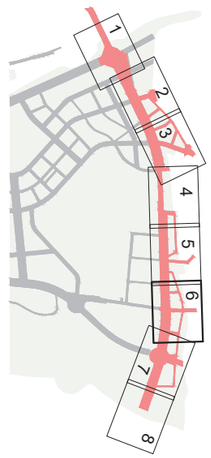

Carrer del Camp
CONNECTA FULL 5
Av. de Roma
Avinguda de Roma
Carrer de Sant Ramon
Carrer de l'Alga
es Esclat Oli
SV.4-08.05
SV.4-09.02
CONNECTA FULL 7
SH-04.09
SV.4-09.01
camí-9
mpalm. MT
4Ø200PEDC
(10,00m)
S30
S25
S24
SE1-08
BIBLIOTECA MEDIATECA
(241,6 kW)
HLL
R-40.01
5.301,71 m²
12.710,80 m²st
(990,8 kW)
R-40.01
HLL
R-40.01
HPO-RG
(1088 kW)
HPO-RG
R-41.01
6.067,25 m²
13.817,83 m²st
CARRER. G0
CARRER. Gb
CARRER. Gc
S26
SE.1-08.01
3.450,55 m²
1c MT 3x1x240 (200,00+6m)
1c MT 3x1x240 (200,50+6m)
PUNT FRONTERA
Nou CD
(4L+E)
(-)
S17
S18
Nou CD
(2L+P)
(250 kVA)
(482 kVA)
(300 kVA 223% a 630 kVA 100%)
ET BJ759
Nou CD doble
(2L+2P)
(630 kVA+250 kVA 73,7% 526 kVA)
Trafo 250 kVA
Trafo 630 kVA promotor parcel·la
LSMT
240 Al (102,5m)
LSMT
240 Al (108,5m)
4Ø200PEDC
(9,00m)
LSMT
240 Al (146m)
240 Al (35m)
240 Al (35m)
4Ø200PEDC
(16,80m)
L. subt. 25 kV 1 circuit
existent
CARRER. 7b
Carrer dels Ceramistes
Carrer dels Boters

NOTA: VEURE DISTANCIES A FAÇANA ALS PLÀNOLS 18.G DE COORDINACIÓ DE SERVEIS

LLEGENDA

- ET EXISTENT
- LÍNIA SOTERRADA MT EXISTENT
- LÍNIA SOTERRADA BLAVA: L total = 950 m
- LÍNIA SOTERRADA VERD: L total = 677,5 m
- LÍNIA SOTERRADA BLAU FOSC: L total = 347,5 m
- LÍNIA SOTERRADA PURPURA: L total = 317 m
- LÍNIA SOTERRADA VERD FOSC: L total = 1291 m
- LÍNIA SOTERRADA TARONJA: L total = 72 m
- PREVISIÓ CD A INSTAL·LAR PEL PROMOTOR
- CD A EXECUTAR EN PROJECTE
- CREUAMENT FORMIGONAT
- LÍMIT ÀMBIT
- LÍMIT PDU

PARC DE L'ALBA
CERDANYOLA DEL VALLÈS
BARCELONA / CATALUNYA

CONSORCI URBANÍSTIC
DEL CENTRE DIRECCIONAL
DE CERDANYOLA DEL VALLÈS

Ajuntament de Cerdanyola del Vallès

INCASÒL Institut Català del Sòl

Autors del Projecte:
Dopec Gestió i Projectes
NORBERT TORRES I PUGÈS
MARIA CAELLES LACASTA
PROJECTS Enginyeria & Arquitectura
JAUME FLETA ABADAL

Projecte:
PROJECTE D'URBANITZACIÓ E1: PASSEIG DELS GORGS AL PARC DE L'ALBA DE CERDANYOLA DEL VALLÈS.

VIST I PLAU:
EL CAP DE SERVEI DE TERRITORI DE L'AJUNTAMENT DE CERDANYOLA DEL VALLÈS

VIST I PLAU:
EL CAP DE LA UNITAT DE PLANEJAMENT DE L'INSTITUT CATALÀ DEL SOL

Emplaçament:
CERDANYOLA DEL VALLÈS

Títol del Plànol:
XARXES SUBMINISTRAMENT DE SERVEIS
XARXA ELÈCTRICA MT
PLANTA DETALL

Escala:
DIN A1 1/500
DIN A3 1/1000
0 m

Data:
Juliol 2025

Nombre Plànol
18.C.2

Nom. de fitxer:
18.C.2.DWG

FULL 6 DE 8

com.exia: F:\Compartit\Dopec\23027 Projecte Rambla dels Gorgs\Edicio\LL09_250423_ Projecte executiu vD2\04_Edicions\cons 250630\P_ANOLS\18.C\02 Electricitat\MT.PD.dwg data d'impressió: 7/14/2025 8:54
data últim guardat: 1/04/2025 12:56:49



Avinguda del Parc Tecnològic

Torrent dels gorgs

CONNECTA FULL 8

SV.3-12.01

SV.4-09.01

camí-9

SE1-09
(450,7 kW)

PC2-13.01
9.154,50 m²
18.309,00 m²st
PC2- 13.01
(1830,8 kW)

SE.1-09.01
6.437,95 m²

R-42.01
HLL
(1207 kW)
HLL
R-42.01
5.558,49 m²
15.494,64 m²st
Nou CD doble
(3L+2P)
(630 kVA+250 kVA 81,5% 582 kVA)
o Trafo 250 kVA?
Trafo 630 kVA provisional parcel·la

Variant L.25kV "P.Tecnol.2"

402/0PEDC
(4,60m)

Variant L.25kV "Ochoa"

S26

S19

S20

240 Al (47,5m)
LSMT

LSMT 240 Al (195m)

LSMT 240 Al (195,5m)

MV0063

Plaça d'Europa

Av. de la Universitat Autònoma

CARRER 7b

402/0PEDC
(6,90m)

Eiip-1

Ronda de Can Fatjó

Cap Fatjó del Molí

Bar Rest. Menu & Menu

Avinguda del Parc Tecnològic

NOTA: VEURE DISTANCIES A FAÇANA ALS PLÀNOLS 18.G DE COORDINACIÓ DE SERVEIS

LLEGENDA

- ET EXISTENT
- LÍNIA SOTERRADA MT EXISTENT
- LÍNIA SOTERRADA BLAVA: L total = 950 m
- LÍNIA SOTERRADA VERD: L total = 677,5 m
- LÍNIA SOTERRADA BLAU FOSC: L total = 347,5 m
- LÍNIA SOTERRADA PURPURA: L total = 317 m
- LÍNIA SOTERRADA VERD FOSC: L total = 1291 m
- LÍNIA SOTERRADA TARONJA: L total = 72 m
- PREVISIÓ CD A INSTAL·LAR PEL PROMOTOR
- CD A EXECUTAR EN PROJECTE
- CREUAMENT FORMIGONAT
- LÍMIT ÀMBIT
- LÍMIT PDU

PARC DE L'ALBA
CERDANYOLA DEL VALLÈS
BARCELONA / CATALUNYA

CONSORCI URBANÍSTIC
DEL CENTRE DIRECCIONAL
DE CERDANYOLA DEL VALLÈS

Ajuntament de Cerdanyola del Vallès

INCASÒL Institut Català del Sòl

Autors del Projecte:

Dopec Enginyeria i Arquitectura
NORBERT TORRES I PUGÉS
MARIA CAELLES LACASTA

PROJECTS Enginyeria & Arquitectura
JAUME FLETA ABADAL

Projecte:
PROJECTE D'URBANITZACIÓ E1: PASSEIG DELS GORGS AL PARC DE L'ALBA DE CERDANYOLA DEL VALLÈS.

VIST I PLAU:
EL CAP DE SERVEI DE TERRITORI DE L'AJUNTAMENT DE CERDANYOLA DEL VALLÈS

VIST I PLAU:
EL CAP DE LA UNITAT DE PLANEJAMENT DE L'INSTITUT CATALÀ DEL SÒL

Emplaçament:
CERDANYOLA DEL VALLÈS

Títol del Plànol:
XARXES SUBMINISTRAMENT DE SERVEIS
XARXA ELÈCTRICA MT
PLANTA DETALL

Escala:
DIN A1 1/500
DIN A3 1/1000
0 m

Data: Juliol 2025

Nombre Plànol: 18.C.2

Nom. de fitxer: 18.C.2.DWG

FULL 7 DE 8

nom arxiu: F:\Compartit\Dopec\2027 Projecte Rambla dels Gorgs\Edicio\L09_250423_Projecte execució xDGN_Editables comú 2506\XR_ANOLS18.C.02 Electricitat MT PD.dwg data últim guardat: 10/04/2025 12:56:49 data d'impressió: 7/14/2025 8:57



CONNECTA FULL 7

SE.2-08.01
9.797,43 m²
SE2-08
(34,3 kW)

SE.1-09.01
6.437,95 m²

SH-07.04

SV2-13.02

Torrent dels Toros

Nou CM
(2L+E)

(195,5m)

Av. de la Universitat Autònoma

Ronda de Can Fatjó

Riera Sant Cugat

SV2-12.02

Carrer dels Fargaires

75

80

NOTA: VEURE DISTANCIES A FAÇANA ALS PLÀNOLS 18.G DE COORDINACIÓ DE SERVEIS

LLEGENDA

- ET EXISTENT
- LÍNIA SOTERRADA MT EXISTENT
- LÍNIA SOTERRADA BLAVA: L total = 950 m
- LÍNIA SOTERRADA VERD: L total = 677,5 m
- LÍNIA SOTERRADA BLAU FOSC: L total = 347,5 m
- LÍNIA SOTERRADA PURPURA: L total = 317 m
- LÍNIA SOTERRADA VERD FOSC: L total = 1291 m
- LÍNIA SOTERRADA TARONJA: L total = 72 m
- PREVISIÓ CD A INSTAL·LAR PEL PROMOTOR
- CD A EXECUTAR EN PROJECTE
- CREUAMENT FORMIGONAT
- LÍMIT ÀMBIT
- LÍMIT PDU

nom arxiu: F:\Compartit\Dopec\23027 Projecte Rambla dels Gorgs\Edicio\E1.09_350423_Projecte executiu v0\20A. Edificatives comú 250630\R_ANOLS\18.C.02 Electricitat MT.PD.dwg data últim guardat: 1/04/2025 12:26:49 data d'impressió: 7/14/2025 8:52

PARC DE L'ALBA
CERDANYOLA DEL VALLÈS
BARCELONA / CATALUNYA

CONSORCI URBANÍSTIC
DEL CENTRE DIRECCIONAL
DE CERDANYOLA DEL VALLÈS

Ajuntament de Cerdanyola del Vallès

INCASÒL Institut Català del Sòl

Autors del Projecte:
NORBERT TORRES I PUGÉS
MARIA CAELLES LACASTA
JAUME FLETA ABADAL

VIST I PLAU:
EL CAP DE SERVEI DE TERRITORI DE L'AJUNTAMENT DE CERDANYOLA DEL VALLÈS

VIST I PLAU:
EL CAP DE LA UNITAT DE PLANEJAMENT DE L'INSTITUT CATALÀ DEL SÒL

Projecte:
PROJECTE D'URBANITZACIÓ E1: PASSEIG DELS GORGS AL PARC DE L'ALBA DE CERDANYOLA DEL VALLÈS.

Emplaçament:
CERDANYOLA DEL VALLÈS

Títol del Plànol:
XARXES SUBMINISTRAMENT DE SERVEIS
XARXA ELÈCTRICA MT
PLANTA DETALL

Escala:
DIN A1 1/500
DIN A3 1/1000
0 m

Data:
Juliol 2025

Nombre Plànol
18.C.2

Nom. de fitxer:
18.C.2.DWG

FULL 8 DE 8

CIMENTACIÓ SUPORT FORMIGÓ

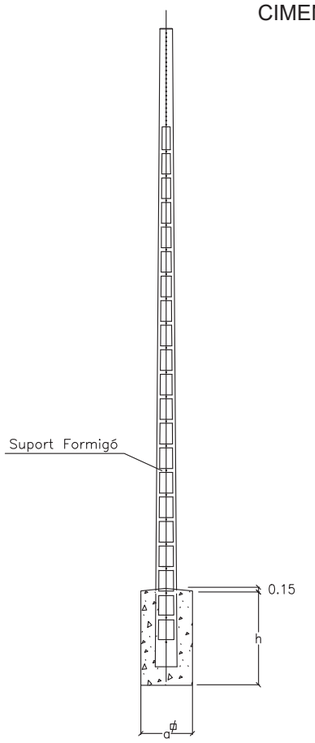

Tipus de terreny	Tipus suport		Dimensions		Volumen	
	Alçada m	Esforç daN	a m	h m	Excavació m3	Formigonat m3
Terra	11	250	0.7	1.6	0.8	0.9
		400	0.7	1.6	0.8	0.9
		800	0.9	1.6	1.3	1.4
		1000	1.1	1.6	1.9	2.1
	13	250	0.7	1.8	0.9	1
		400	0.7	1.8	0.9	1
		800	0.8	1.8	1.2	1.3
		1000	1	1.8	1.8	2
	15	800	0.7	2	1	1.10
		1000	0.9	2	1.6	1.80
Roca	11	250	0.7	1.6	0.8	0.9
		400	0.7	1.6	0.8	0.9
		800	0.7	1.6	0.8	0.9
		1000	0.7	1.6	0.8	0.9
	13	250	0.7	1.8	0.9	1
		400	0.7	1.8	0.9	1
		800	0.7	1.8	0.9	1
		1000	0.7	1.8	0.9	1
	15	800	0.7	2	1	1.10
		1000	0.7	2	1	1.10

SUPORTS DE FORMIGÓ

PROFUNDITATS DE EMPOTRAMENT Y DIMENSIONS DE LA CIMENTACIÓ DELS SUPORTS.(cm)

Tipus	Esforç nominal (Kp)		Alçada (m) 8 a	8 b	8 t	9 a	9 b	9 t	10 a	10 b	10 t	12 a	12 b	12 t
TA	100	*Sense Basament (*)*	–	–	150	–	–	160	–	–	–	–	–	–
		Amb Basament(**)	70	70	130	70	70	130	–	–	–	–	–	–
	160	*Sense Basament (*)*	–	–	150	–	–	160	–	–	–	–	–	–
		Amb Basament(**)	70	70	130	70	70	130	–	–	–	–	–	–
TB	250		80	70	130	80	70	140	80	70	150	80	70	170
	400		80	70	130	80	70	140	80	70	150	80	70	170
	630		90	80	140	90	80	150	90	80	150	80	70	170
	800		100	90	140	100	90	150	100	90	160	100	90	170
TC	1000		100	100	150	100	100	160	100	100	170	100	100	170
	1250		100	100	160	100	100	170	100	100	170	100	100	190
	1600		110	110	170	110	110	180	110	110	180	110	110	190

** En suports de alineació. Es compactaran simplement el replé de terres.*

*** En suports de cap o angle.*

t= Profunditat de empotrament

ORIENTACIÓ SUPORT

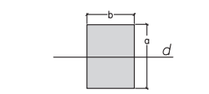

ALINEACIÓ

d= direcció de la linea

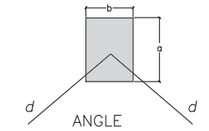

ANGLE

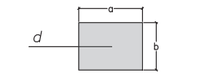

CAP

DETALL FONAMENTS SUPORT METÀL.LIC

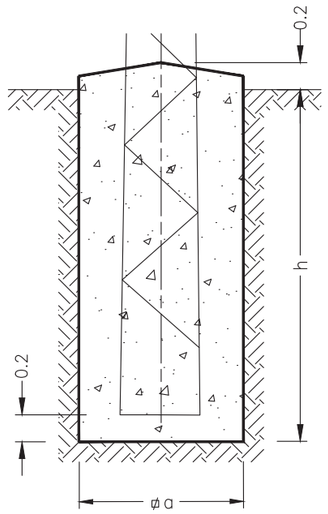

ALÇADA TOTAL (m)		C−500 a(m)	C−500 h(m)	C−500 v(m3)	C−1000 a(m)	C−1000 h(m)	C−1000 v(m3)	C−2000 a(m)	C−2000 h(m)	C−2000 v(m3)	C−3000 a(m)	C−3000 h(m)	C−3000 v(m3)
K=12kg/cm3	10	0.90	1.48	1.20	0.90	1.73	1.40	0.91	2.03	1.68	0.95	2.22	2.00
	12	0.97	1.55	1.46	0.97	1.80	1.69	0.98	2.10	2.02	0.98	2.32	2.23
	14	1.05	1.59	1.75	1.05	1.85	2.04	1.06	2.16	2.43	1.06	2.37	2.66
	16	1.12	1.64	2.06	1.12	1.90	2.38	1.13	2.21	2.82	1.13	2.42	3.09
	18	1.20	1.68	2.42	1.20	1.93	2.78	1.21	2.25	3.29	1.21	2.47	3.62
	20	1.27	1.72	2.77	1.27	1.97	3.18	1.28	2.29	3.75	1.28	2.51	4.11
	22	1.35	1.74	3.17	1.35	2.00	3.65	1.36	2.32	4.29	1.36	2.55	4.72
	24	1.42	1.76	3.55	1.42	2.03	4.09	1.43	2.34	4.78	1.43	2.58	5.27
	26	1.50	1.78	4.01	1.50	2.05	4.61	1.51	2.36	5.38	1.51	2.60	5.93
	28	1.57	1.80	4.44	1.57	2.07	5.10	1.58	2.38	5.94	1.58	2.62	6.54
	30	1.65	1.82	4.95	1.65	2.09	5.69	1.66	2.40	6.61	1.66	2.64	7.27

ALÇADA TOTAL (m)		C−4500 a(m)	C−4500 h(m)	C−4500 v(m3)	C−7000 a(m)	C−7000 h(m)	C−7000 v(m3)	C−9000 a(m)	C−9000 h(m)	C−9000 v(m3)
K=12kg/cm3	12	0.99	2.54	2.49	1.40	2.72	5.33	1.40	2.90	5.68
	14	1.07	2.60	2.98	1.55	2.75	6.61	1.55	2.93	7.04
	16	1.14	2.66	3.46	1.70	2.78	8.03	1.70	2.96	8.55
	18	1.22	2.71	4.03	1.85	2.80	9.58	1.85	2.98	10.20
	20	1.29	2.75	4.58	2.00	2.82	11.28	2.00	3.00	12.00
	22	1.37	2.78	5.22	2.20	2.84	13.75	2.20	3.02	14.62
	24	1.44	2.81	5.83	2.40	2.87	16.53	2.40	3.05	17.57
	26	1.52	2.83	6.54	2.55	2.90	18.86	2.55	3.08	20.03
	28	1.59	2.85	7.21	2.70	2.92	21.29	2.70	3.10	22.60
	30	1.67	2.87	8.00	2.90	2.94	24.73	2.90	3.12	26.24

PRESA A TERRA PER A SUPORT DE CELOSIA A ZONA NO TRANSITADA

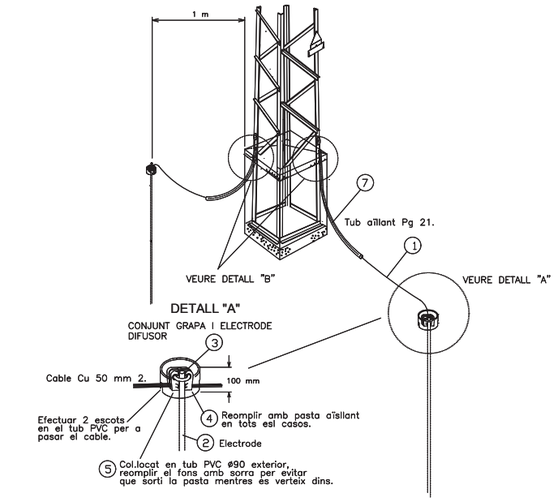

nom arxiu: F:\Comun\Dopec\23927 Projecte Rambla dels Gorgs\Edicio\L109_250423_Projecte execució v2\04. Edicions copia 3\06 30 BLANQUES\18.C.03 Electricitat MT Detalls.dwg data últim guardat: 26/02/2025 8:49:16 data d'impressió: 7/14/2025 8:52

PARC DE L'ALBA
CERDANYOLA DEL VALLÈS
BARCELONA / CATALUNYA

CONSORCI URBANÍSTIC DEL CENTRE DIRECCIONAL DE CERDANYOLA DEL VALLÈS

Ajuntament de Cerdanyola del Vallès

INCASÒL Institut Català del Sòl

Autors del Projecte:

Dopec Enginyeria i Arquitectura

NORBERT TORRES I PUGÈS
MARIA CAELLES LACASTA

PROJECTS Enginyeria & Management

JAUME FLETA ABADAL

Projecte:

PROJECTE D'URBANITZACIÓ E1: PASSEIG DELS GORGS AL PARC DE L'ALBA DE CERDANYOLA DEL VALLÈS.

VIST I PLAU: EL CAP DE SERVEI DE TERRITORI DE L'AJUNTAMENT DE CERDANYOLA DEL VALLÈS

VIST I PLAU: EL CAP DE LA UNITAT DE PLANEJAMENT DE L'INSTITUT CATALÀ DEL SÒL

Emplaçament:

CERDANYOLA DEL VALLÈS

Títol del Plànol:

XARXES SUBMINISTRAMENTS DE SERVEIS
XARXA ELÈCTRICA MT
DETALLS

Escala:

DIN A1 S/E
DIN A3 S/E

0 m

Data: Juliol 2025

Nombre Plànol: 18C3

Nom. de fitxer: 18C3.DWG

FULL 1 DE 2

SUPORT METÀL.LIC AMB ARMAT E-3

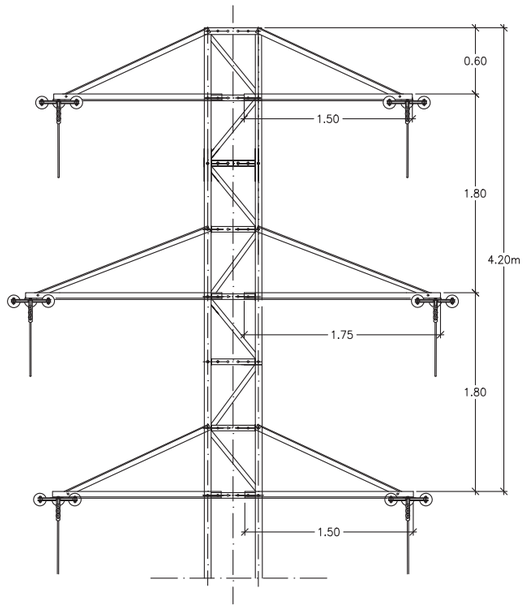

SUPORT METÀL.LIC AMB ARMAT E-2

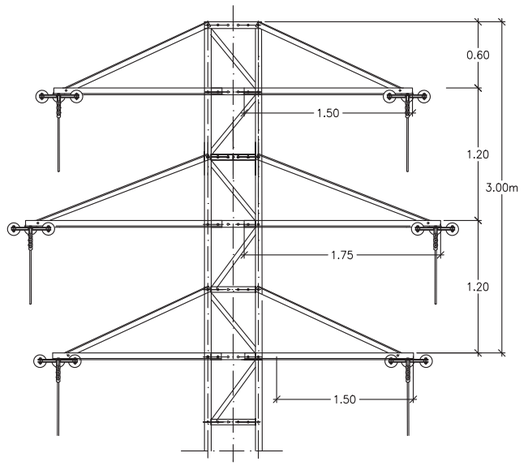

AÏLLAMENT VIDRE (AV) o (ARV) 1 CIRCUIT
SUPORT METÀL.LIC, CADENA SENCILLA.
ARMAT EN TRIANGLE

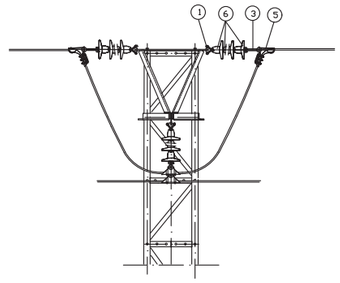

TIPUS DE AILLAMENT	NIVELL DE TENSIÓ	N 53/64 ELEMENTS COMPOSITE
NORMAL	70–170 (79–200)	–
REFORÇAT	95–250 (103–260)	–

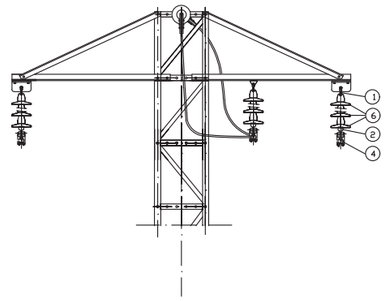

Cadena Amarre doble
amb aillador U40BS vidre

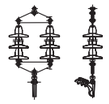

SUPORT METÀL.LIC AMB ARMAT MONTSENY C

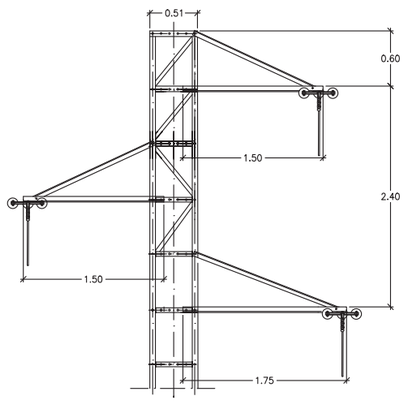

ARMAT EN TRIANGLE H-2
AÏLLAMENT VIDRE (AV) o (ARV) 1 CIRCUIT
SUPORT METÀL.LIC SUSPENSIÓ/AMARRAMENT

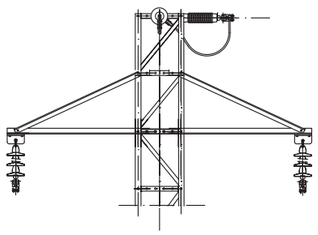

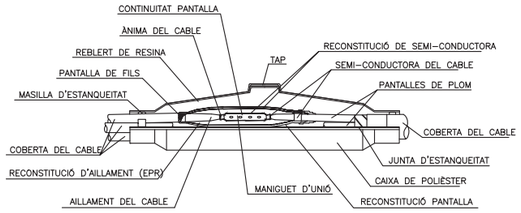

EMPALMAMENT MIXTE

LINIES ELÈCTRIQUES
SUBTERRÀNIES FINS 30kV

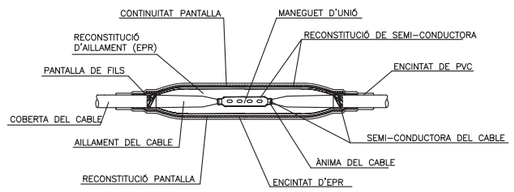

EMPALMAMENT UNIPOLAR

LINIES ELÈCTRIQUES
SUBTERRÀNIES FINS 30kV

MITJA TENSIÓ
1 CIRCUIT EN TERRA

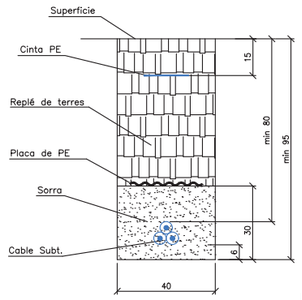

MITJA TENSIÓ
2 CIRCUITS EN TERRA

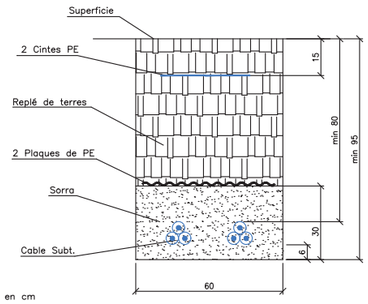

Dimensions en cm

MITJA TENSIÓ
2 TUBS Ø200 PE FORMIGONATS

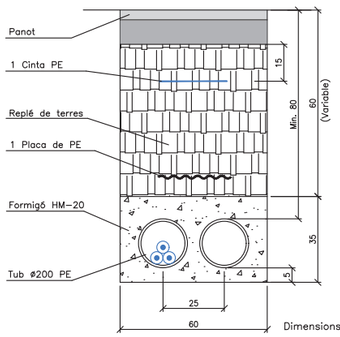

Dimensions en cm

MITJA TENSIÓ
4 TUBS Ø200 PE FORMIGONATS

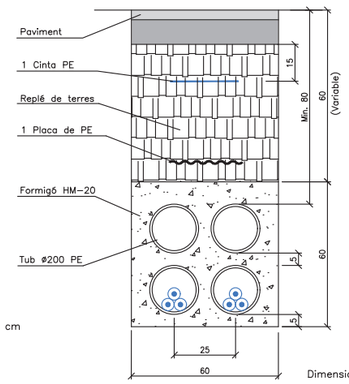

Dimensions en cm

MITJA TENSIÓ
6 TUBS Ø200 PE FORMIGONATS

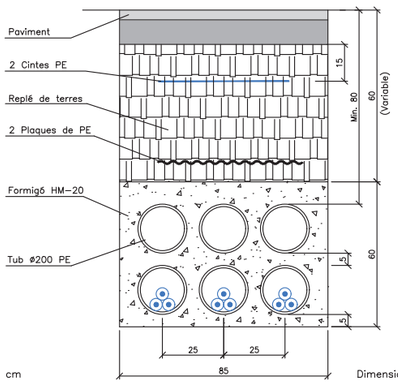

Dimensions en cm

com arxiu F:\Compartit\Dopec\23027 Projecte Rambla dels Gorgs\Edicio\11.09_250423_Projecte executiu v2\20A Estudis\xx copia 2506\30R ANOL 0.18 C.03 Electricitat MT Detalls.dwg data últim guardat: 26/02/2025 8:49:16 data d'impressió: 7/14/2025 8:53

PARC DE L'ALBA
CERDANYOLA DEL VALLÈS
BARCELONA / CATALUNYA

CONSORCI URBANÍSTIC
DEL CENTRE DIRECCIONAL
DE CERDANYOLA DEL VALLÈS

Ajuntament de Cerdanyola del Vallès

INCASÒL Institut Català del Sòl

Autors del Projecte:
Dopec Enginyeria i Arquitectura
NORBERT TORRES I PUGÉS
MARIA CAELLES LACASTA

PROJECTS Estudis & Assessorament
JAUME FLETA ABADAL

Projecte:
PROJECTE D'URBANITZACIÓ E1: PASSEIG DELS GORGS AL PARC DE L'ALBA DE CERDANYOLA DEL VALLÈS.

VIST I PLAU:
EL CAP DE SERVEI DE TERRITORI DE L'AJUNTAMENT DE CERDANYOLA DEL VALLÈS

VIST I PLAU:
EL CAP DE LA UNITAT DE PLANEJAMENT DE L'INSTITUT CATALÀ DEL SÒL

Emplaçament:
CERDANYOLA DEL VALLÈS

Títol del Plànol:
XARXES SUBMINISTRAMENTS DE SERVEIS
XARXA ELÈCTRICA MT
DETALLS

Escala:
DIN A1 S/E
DIN A3 S/E
0 m

Data:
Juliol 2025

Nombre Plànol
18C3

Nom. de fitxer:
18C3.DWG

FULL 2 DE 2



LLEGENDA

- LÍNIA SOTERRADA BT REPOSICIÓ AFECTACIONS
- LÍNIA SOTERRADA BT PROJECTADA
- ESTACIÓ TRANSFORMADORA EXISTENT
- ESTACIÓ TRANSFORMADORA PROJECTADA

PARC DE L'ALBA
CERDANYOLA DEL VALLÈS
BARCELONA / CATALUNYA

CONSORCI URBANÍSTIC
DEL CENTRE DIRECCIONAL
DE CERDANYOLA DEL VALLÈS

Ajuntament de Cerdanyola del Vallès

INCASÒL Institut Català del Sòl

Autors del Projecte:
Dopec
NORBERT TORRES I PUGÈS
MARIA CAELLES LACASTA

PROJECTS
JAUME FLETA ABADAL

Projecte:
PROJECTE D'URBANITZACIÓ E1: PASSEIG DELS GORGS AL PARC DE L'ALBA DE CERDANYOLA DEL VALLÈS.
VIST I PLAU: EL CAP DE SERVEI DE TERRITORI DE L'AJUNTAMENT DE CERDANYOLA DEL VALLÈS
VIST I PLAU: EL CAP DE LA UNITAT DE PLANEJAMENT DE L'INSTITUT CATALÀ DEL SÒL

Emplaçament:
CERDANYOLA DEL VALLÈS

Títol del Plànol:
XARXES SUBMINISTRAMENT DE SERVEIS
XARXA ELÈCTRICA BT
PLANTA GENERAL

Escala:
DIN A1 1/3000
DIN A3 1/6000

Data: Juliol 2025

Nombre Plànol: 18.D.1

Nom. de fitxer: 18.D.1.DWG

FULL 1 DE 1

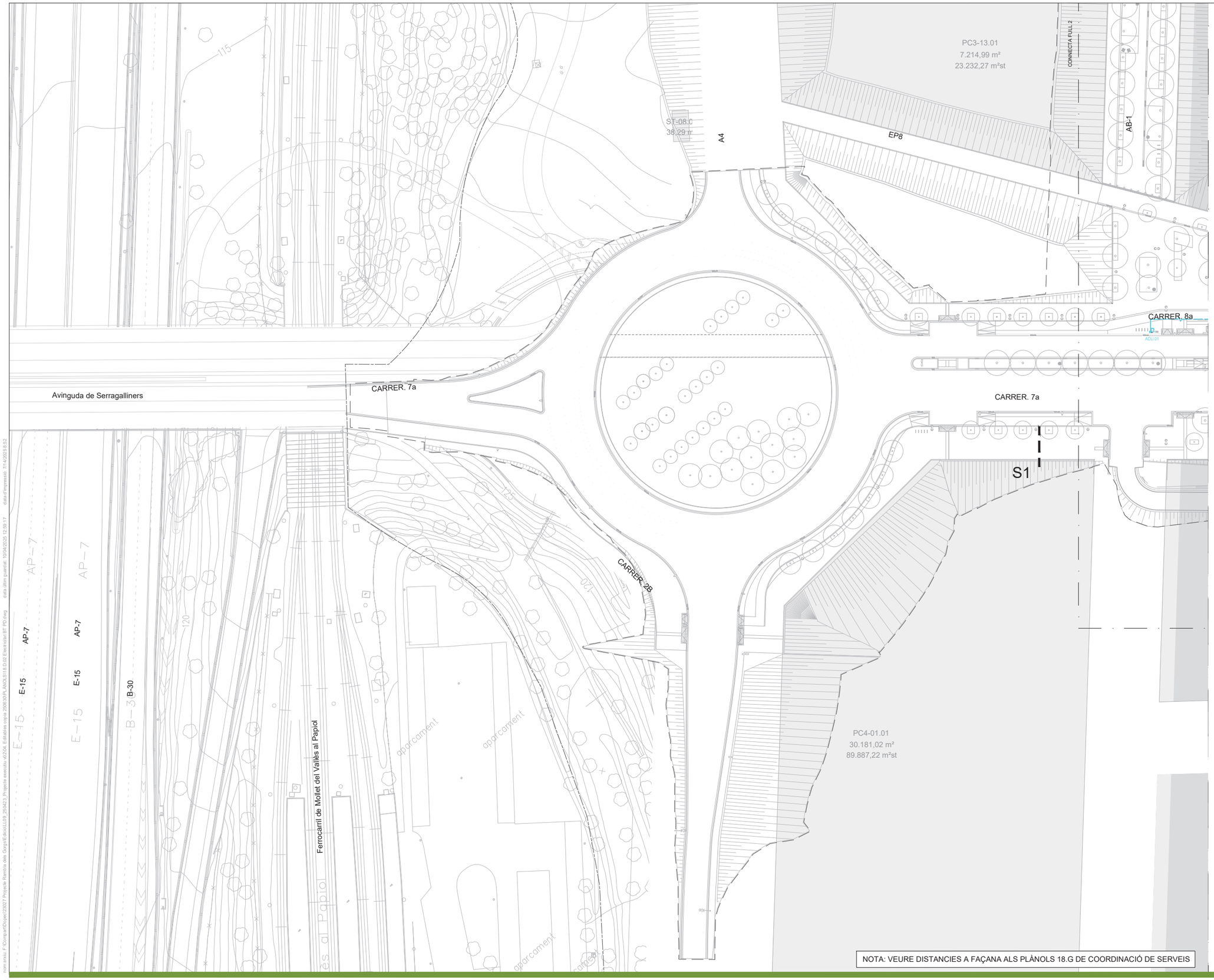



LLEGENDA

- LÍNIA SOTERRADA BT REPOSICIÓ AFECTACIONS
- LÍNIA SOTERRADA BT PROJECTADA
- ESTACIÓ TRANSFORMADORA EXISTENT
- ESTACIÓ TRANSFORMADORA PROJECTADA
- LÍMIT ÀMBIT
- LÍMIT PDU

NOTA: VEURE DISTANCIES A FAÇANA ALS PLÀNOLS 18.G DE COORDINACIÓ DE SERVEIS

PARC DE L'ALBA
CERDANYOLA DEL VALLÈS
BARCELONA / CATALUNYA

CONSORCI URBANÍSTIC
DEL CENTRE DIRECCIONAL
DE CERDANYOLA DEL VALLÈS

Ajuntament de Cerdanyola del Vallès

INCASÒL Institut Català del Sòl

Autors del Projecte:

Dopec Serveis d'Enginyeria

NORBERT TORRES I PUGÈS
MARIA CAELLES LACASTA

PROJECTS Enginyeria & Management

JAUME FLETA ABADAL

Projecte:
PROJECTE D'URBANITZACIÓ E1: PASSEIG DELS GORGS AL PARC DE L'ALBA DE CERDANYOLA DEL VALLÈS.

VIST I PLAU:
EL CAP DE SERVEI DE TERRITORI DE L'AJUNTAMENT DE CERDANYOLA DEL VALLÈS

VIST I PLAU:
EL CAP DE LA UNITAT DE PLANEJAMENT DE L'INSTITUT CATALÀ DEL SÒL

Emplaçament:
CERDANYOLA DEL VALLÈS

Títol del Plànol:
XARXES SUBMINISTRAMENT DE SERVEIS
XARXA ELÈCTRICA BT
PLANTA DETALL

Escala:
DIN A1 1/500
DIN A3 1/1000
0 m

Data:
Juliol 2025

Nombre Plànol
18.D.2

Nom. de fitxer:
18.D.2.DWG

FULL 1 DE 8

nom.arxiu: F:\Compartit\Dopec\23027 Projecte Rambla dels Gorgs\Edicio\LL09_250423_Projecte executiu v2\20A_Edicio\es copia 2906\30PLANOS\18.D.02 Electricitat BT PD.dwg data últim guardat: 10/04/2025 12:59:17 data d'impressió: 7/4/2025 8:52



Ronda de Serraperera

Carrer de Londres

Avinguda d'América

CONNECTA FULL 3

Carrer de la Serra de Galliners

CONNECTA FULL 1

ZONA JOCS 05

ZONA JOCS 01

CARRER. 8a

CARRER. 7a

CARRER. 6

Ep-9

Ep-f

HPO-RG
R-37.02
5.556,17 m²
8.334,00 m²st

HLL
R-37.01
8.661,44 m²
26.852,00 m²st

HLL
R-30.01
5.187,46 m²
12.661,40 m²st

HPO-RG
R-31.01/SE.3-02.
6.908,82 m²
16.574,4 m²st

HPO-RG
R-22.01
8.159,74 m²
27.079,22 m²st

HLL
R-24.01
7.347,25 m²
22.671,60 m²st

HLL
R-26.01
5.120,56 m²
16.913,00 m²st

S20 S31 S27 S21 S10 S11 S12 S13 S2 S2 S3

240 Al LSBT (138+6)

4Ø200PEDC

ADU 01

ADU 02

NOTA: VEURE DISTANCIES A FAÇANA ALS PLÀNOLS 18.G DE COORDINACIÓ DE SERVEIS

LLEGENDA

- LÍNIA SOTERRADA BT REPOSICIÓ AFECTACIONS
- LÍNIA SOTERRADA BT PROJECTADA
- ESTACIÓ TRANSFORMADORA EXISTENT
- ESTACIÓ TRANSFORMADORA PROJECTADA
- LÍMIT ÀMBIT
- LÍMIT PDU

PARC DE L'ALBA
CERDANYOLA DEL VALLÈS
BARCELONA / CATALUNYA

CONSORCI URBANÍSTIC
DEL CENTRE DIRECCIONAL
DE CERDANYOLA DEL VALLÈS

Ajuntament de Cerdanyola del Vallès

INCASÒL Institut Català del Sòl

Autors del Projecte:
Dopec Gestió d'Arquitectura
NORBERT TORRES I PUGÈS
MARIA CAELLES LACASTA

PROJECTS Enginyeria & Arquitectura
JAUME FLETA ABADAL

Projecte:
PROJECTE D'URBANITZACIÓ E1: PASSEIG DELS GORGS AL PARC DE L'ALBA DE CERDANYOLA DEL VALLÈS.

VIST I PLAU:
EL CAP DE SERVEI DE TERRITORI DE L'AJUNTAMENT DE CERDANYOLA DEL VALLÈS

VIST I PLAU:
EL CAP DE LA UNITAT DE PLANEJAMENT DE L'INSTITUT CATALÀ DEL SÒL

Emplaçament:
CERDANYOLA DEL VALLÈS

Títol del Plànol:
XARXES SUBMINISTRAMENT DE SERVEIS
XARXA ELÈCTRICA BT
PLANTA DETALL

Escala:
DIN A1 1/500
DIN A3 1/1000
0 m

Data:
Juliol 2025

Nombre Plànol
18.D.2

Nom. de fitxer:
18.D.2.DWG

FULL 2 DE 8

nom.sou.c:\F:\Compartit\Dopec\23027 Projecte Rambla dels Gorgs\Edicio\LL\09_250423_Projecte executiu v0\04_Edicio\Xes copia 250630\R_AN2\AS18.D.02 Electricitat BT PD.dwg data ultim guardat: 10/04/2025 13:59:17 data d'impressió: 7/4/2025 8:57



Carrer de la Serra de Galliners

Carrer de Patis

CONNECTA FULL 2

CONNECTA FULL 4

HPO-RG
R-32.01
1.975,22 m²
2.496,07 m²st

HPO-RG
R-32.02
1.445,58 m²
3.672,20 m²st

ET 21839
EXISTENT

S29

Ep-9

S28

HPO-RG
R-31.01/SE.3-02.01
6.908,82 m²
16.574,4 m²st

Ep-h

HPO-RG
R-38.01
8.717,03 m²
21.985,00 m²st

CARRER C

S22

SE.1-02.01
3.333,69 m²

Passatge del Parc

S13

240 Al LSBT (280+6)

4Ø200REDC

ZONA JOCS 02

ADU 05

S14

SE.1-04.01
1.250,99 m²

ZONA JOCS 03

240 Al LSBT (280+6)

4Ø200REDC

Instal.lar Trafo 250 kVA
per a subministrament
d'EP, SF, PCV

S4

HLL
R-26.01
5.120,56 m²
16.913,00 m²st

CARRER 7a

HPO-PC
R-28.01
6.748,58 m²
20.896,08 m²st

HPO-RG
R-28.02
3.818,44 m²
10.698,50 m²st

S5

NOTA: VEURE DISTANCIES A FAÇANA ALS PLÀNOLS 18.G DE COORDINACIÓ DE SERVEIS

LLEGENDA

- LÍNIA SOTERRADA BT REPOSICIÓ AFECTACIONS
- LÍNIA SOTERRADA BT PROJECTADA
- ESTACIÓ TRANSFORMADORA EXISTENT
- ESTACIÓ TRANSFORMADORA PROJECTADA
- LÍMIT ÀMBIT
- LÍMIT PDU

dom.servic.F:\Compart\Dopec\22027 Projecte Rambla dels Gorgs\E.Edicio\L.09_250423_Projecte execució\ADOU_E.dibuixos\ADOU_E.Electricitat BT RO.dwg data últim guardat: 10/04/2025, 13:59:17 data d'impressió: 7/11/2025 8:57

PARC DE L'ALBA
CERDANYOLA DEL VALLÈS
BARCELONA / CATALUNYA

CONSORCI URBANÍSTIC
DEL CENTRE DIRECCIONAL
DE CERDANYOLA DEL VALLÈS

Ajuntament de Cerdanyola del Vallès

INCASÒL Institut Català del Sòl

Autors del Projecte:
Dopec Enginyeria i Arquitectura
NORBERT TORRES I PUGÈS
MARIA CAELLES LACASTA

PROJECTS Enginyeria & Arquitectura
JAUME FLETA ABADAL

Projecte:
PROJECTE D'URBANITZACIÓ E1: PASSEIG DELS GORGS AL PARC DE L'ALBA DE CERDANYOLA DEL VALLÈS.

VIST I PLAU:
EL CAP DE SERVEI DE TERRITORI DE L'AJUNTAMENT DE CERDANYOLA DEL VALLÈS

VIST I PLAU:
EL CAP DE LA UNITAT DE PLANEJAMENT DE L'INSTITUT CATALÀ DEL SÒL

Emplaçament:
CERDANYOLA DEL VALLÈS

Títol del Plànol:
XARXES SUBMINISTRAMENT DE SERVEIS
XARXA ELÈCTRICA BT
PLANTA DETALL

Escala:
DIN A1 1/500
DIN A3 1/1000
0 m

Data: Juliol 2025

Nombre Plànol: 18.D.2

Nom. de fitxer: 18.D.2.DWG

FULL 3 DE 8



Carrer de Josep Tarradellas

Carrer de Galícia

Carrer de Galícia

Carrer de Josep Tarradellas

Passeig del Parc

Carrer de Castella

CONNECTA FULL 3

CONNECTA FULL 5

camí-8

Torrent dels Gorgs

CARRER. E

SV.4-07.02

1.05

SE.1-07.01
5.055,09 m²

HPO-RG
R-34.01
4.591,16 m²
12.077,50 m²st

ST.08
38,25

S5

S6

S7

S8

S15

CARRER. 7a

CARRER. 7b

240 AL·LSBT 4G+2AL

NOTA: VEURE DISTANCIES A FAÇANA ALS PLÀNOLS 18.G DE COORDINACIÓ DE SERVEIS

LLEGENDA

- LÍNIA SOTERRADA BT REPOSICIÓ AFECTACIONS
- LÍNIA SOTERRADA BT PROJECTADA
- ESTACIÓ TRANSFORMADORA EXISTENT
- ESTACIÓ TRANSFORMADORA PROJECTADA
- LÍMIT ÀMBIT
- LÍMIT PDU

PARC DE L'ALBA
CERDANYOLA DEL VALLÈS
BARCELONA / CATALUNYA

CONSORCI URBANÍSTIC
DEL CENTRE DIRECCIONAL
DE CERDANYOLA DEL VALLÈS

Ajuntament de Cerdanyola del Vallès

INCASÒL Institut Català del Sòl

Autors del Projecte:
Dopec Projecte i Direcció
NORBERT TORRES I PUGÈS
MARIA CAELLES LACASTA

PROJECTS Expertos en Movilidad
JAUME FLETA ABADAL

Projecte:
PROJECTE D'URBANITZACIÓ E1: PASSEIG DELS GORGS AL PARC DE L'ALBA DE CERDANYOLA DEL VALLÈS.

VIST I PLAU:
EL CAP DE SERVEI DE TERRITORI DE L'AJUNTAMENT DE CERDANYOLA DEL VALLÈS

VIST I PLAU:
EL CAP DE LA UNITAT DE PLANEJAMENT DE L'INSTITUT CATALÀ DEL SÒL

Emplaçament:
CERDANYOLA DEL VALLÈS

Títol del Plànol:
XARXES SUBMINISTRAMENT DE SERVEIS
XARXA ELÈCTRICA BT
PLANTA DETALL

Escala:
DIN A1 1/500
DIN A3 1/1000
0 m

Data: Juliol 2025

Nombre Plànol: 18.D.2

Nom. de fitxer: 18.D.2.DWG

FULL 4 DE 8

nom arxiu: F:\Comun\Dopec\23027 Projecte Rambla dels Gorgs\Edicio\L009_250423_Projecte executiu v02\04. Edicio\tex corra 3506\30.PLANOLS\18.D.02 Electricitat BT PDU.dwg data última guardat: 10/04/2025 12:59:17



CONNECTA FULL 4

CONNECTA FULL 6

Avinguda de Roma

Carrer de Portugal

Carrer del Camp

aparcament

SV.4-08.03

SV.4-08.02

SV.4-0

SV.4-08

S23

CARRER. F

camí-8

HPC-RG
R-34.01
4.591,16 m²
12.077,50 m²st

HLL
R-39.01
4.143,51 m²
10.958,85 m²st

SE.1-08.01
3.450,55 m²

Instal.lar Trafo 250 kVA per a subministrament d'EP, SF, PCV

camí-9

240 Al LSBT (173+6)

40200PEDC (6,40m)

240 Al LSBT (112+11)

ZONA JOCS 04

S16

ET BJ823 EXISTENT

CARRER. 7b

CARRER. 7b

ADU 05

LSBT (92+3)

240 Al LSBT (85+6)

S9

Carrer dels Cistellers

Carrer dels Sabaters

Carrer dels Ceramistes

NOTA: VEURE DISTANCIES A FAÇANA ALS PLÀNOLS 18.G DE COORDINACIÓ DE SERVEIS

LLEGENDA

- LÍNIA SOTERRADA BT REPOSICIÓ AFECTACIONS
- LÍNIA SOTERRADA BT PROJECTADA
- ESTACIÓ TRANSFORMADORA EXISTENT
- ESTACIÓ TRANSFORMADORA PROJECTADA
- LÍMIT ÀMBIT
- LÍMIT PDU

PARC DE L'ALBA
CERDANYOLA DEL VALLÈS
BARCELONA / CATALUNYA

CONSORCI URBANÍSTIC
DEL CENTRE DIRECCIONAL
DE CERDANYOLA DEL VALLÈS

Ajuntament de Cerdanyola del Vallès

INCASÒL Institut Català del Sòl

Autors del Projecte:

Dopec Enginyeria i Arquitectura
NORBERT TORRES I PUGÈS
MARIA CAELLES LACASTA

PROJECTS Formació & Assistència
JAUME FLETA ABADAL

Projecte:
PROJECTE D'URBANITZACIÓ E1: PASSEIG DELS GORGS AL PARC DE L'ALBA DE CERDANYOLA DEL VALLÈS.

VIST I PLAU:
EL CAP DE SERVEI DE TERRITORI DE L'AJUNTAMENT DE CERDANYOLA DEL VALLÈS

VIST I PLAU:
EL CAP DE LA UNITAT DE PLANEJAMENT DE L'INSTITUT CATALÀ DEL SÒL

Emplaçament:
CERDANYOLA DEL VALLÈS

Títol del Plànol:
XARXES SUBMINISTRAMENT DE SERVEIS
XARXA ELÈCTRICA BT
PLANTA DETALL

Escala:
DIN A1 1/500
DIN A3 1/1000
0 m

Data:
Juliol 2025

Nombre Plànol
18.D.2

Nom. de fitxer:
18.D.2.DWG

FULL 5 DE 8

nom arxiu: F:\Compartit\Dopec\2907 Projecte Rambla dels Gorgs\Edicio\L09_250423_Projecte executiu v0\04_Edificis\plots\L09_250423_Projecte executiu v0\04_Edificis\plots\18.D.2 Electricitat BT.PDF.dwg data últim guardat: 10/04/2025 12:59:17 data d'impressió: 7/4/2025 8:55

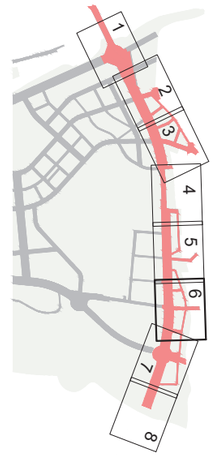

Carrer del Camp

CONNECTA FULL 5

Av. de Roma

Avinguda de Roma

Carrer de Sant Ramon

Carrer de l'Alga

es Esclat Oli

SV.4-08.05

SV.4-09.02

CONNECTA FULL 7

SH-04.09

SV.4-09.01

camí-9

S30

S25

S24

S26

S17

S18

HLL
R-40.01
5.301,71 m²
12.710,80 m²st

HPO-RG
R-41.01
6.067,25 m²
13.817,83 m²st

SE.1-08.01
3.450,55 m²

Instal.lar Trafo 250 kVA per a subministrament d'EP, SF, PCV

CARRER. G0

CARRER. Gb

CARRER. Gc

ET BJ759 EXISTENT

CARRER. 7b

Carrer dels Ceramistes

Carrer dels Boters

NOTA: VEURE DISTANCIES A FAÇANA ALS PLÀNOLS 18.G DE COORDINACIÓ DE SERVEIS

LLEGENDA

- LÍNIA SOTERRADA BT REPOSICIÓ AFECTACIONS
- LÍNIA SOTERRADA BT PROJECTADA
- ESTACIÓ TRANSFORMADORA EXISTENT
- ESTACIÓ TRANSFORMADORA PROJECTADA
- LÍMIT ÀMBIT
- LÍMIT PDU

PARC DE L'ALBA
CERDANYOLA DEL VALLÈS
BARCELONA / CATALUNYA

CONSORCI URBANÍSTIC
DEL CENTRE DIRECCIONAL
DE CERDANYOLA DEL VALLÈS

Ajuntament de Cerdanyola del Vallès

INCASÒL Institut Català del Sòl

Autors del Projecte:

Dopec Enginyeria i Arquitectura
NORBERT TORRES I PUGÈS
MARIA CAELLES LACASTA

PROJECTS Formació de Projectes
JAUME FLETA ABADAL

Projecte:
PROJECTE D'URBANITZACIÓ E1: PASSEIG DELS GORGS AL PARC DE L'ALBA DE CERDANYOLA DEL VALLÈS.

VST I PLAU:
EL CAP DE SERVEI DE TERRITORI DE L'AJUNTAMENT DE CERDANYOLA DEL VALLÈS

VST I PLAU:
EL CAP DE LA UNITAT DE PLANEJAMENT DE L'INSTITUT CATALÀ DEL SÒL

Emplaçament:
CERDANYOLA DEL VALLÈS

Títol del Plànol:
XARXES SUBMINISTRAMENT DE SERVEIS
XARXA ELÈCTRICA BT
PLANTA DETALL

Escala:
DIN A1 1/500
DIN A3 1/1000
0 m

Data:
Juliol 2025

Nombre Plànol
18.D.2

Nom. de fitxer:
18.D.2.DWG

FULL 6 DE 8

data últim guardat: 10/04/2025 12:59:17 data d'impressió: 7/4/2025 8:54
nom arxiu: F:\Comun\Dopec\23027 Projecte Rambla dels Gorgs\Edicio\U09_25043_Projecte executiu v2\04. Edicio\bt\ xarxa 2506\0\PLÀNOLS\18.D.02 Electricitat BT 2D.dwg



SV.3-12.01

CONNECTA FULL 8

Torrent dels Gorgs

Avinguda del Parc Tecnològic

Av. de P...

Torrent dels gorgs

camí-9

SV.4-09.01

camí-9

camí-9

PC2-13.01
9.154,50 m²
18.309,00 m²st

SE.1-09.01
6.437,95 m²

HLL
R-42.01
5.558,49 m²
15.494,64 m²st

S26

Instal.lar Trafo 250 kVA
per a subministrament
d'EP, SF, PCV

S19

S20

Plaça d'Europa

Av. de la Universitat Autònoma

CARRER 7b

Elip-1

Ronda de Can Fatjó

Avinguda del Parc Tecnològic

Bar Rest. Menu & Menu

Can Fatjó de Mol

NOTA: VEURE DISTANCIES A FAÇANA ALS PLÀNOLS 18.G DE COORDINACIÓ DE SERVEIS

LLEGENDA

- LÍNIA SOTERRADA BT REPOSICIÓ AFECTACIONS
- LÍNIA SOTERRADA BT PROJECTADA
- ESTACIÓ TRANSFORMADORA EXISTENT
- ESTACIÓ TRANSFORMADORA PROJECTADA
- LÍMIT ÀMBIT
- LÍMIT PDU

nom.arxiu F:\Compartit\Dopec\23027 Projecte Rambla dels Gorgs\Edicio\L109_250423_Projecte execució v2\00A Edicions copia 2506\BORJA\ANOL\S18.0.00 Electricitat BT PD.rvty data últim pluviat 10/04/2025 12:09:17 data d'impressió 7/4/2025 8:5:5

PARC DE L'ALBA
CERDANYOLA DEL VALLÈS
BARCELONA / CATALUNYA

CONSORCI URBANÍSTIC
DEL CENTRE DIRECCIONAL
DE CERDANYOLA DEL VALLÈS

Ajuntament de Cerdanyola del Vallès

INCASÒL Institut Català del Sòl

Autors del Projecte:
Dopec Enginyeria i Arquitectura
NORBERT TORRES I PUGÈS
MARIA CAELLES LACASTA

PROJECTS Enginyeria i Arquitectura
JAUME FLETA ABADAL

Projecte:
PROJECTE D'URBANITZACIÓ E1: PASSEIG DELS GORGS AL PARC DE L'ALBA DE CERDANYOLA DEL VALLÈS.

VIST I PLAU:
EL CAP DE SERVEI DE TERRITORI DE L'AJUNTAMENT DE CERDANYOLA DEL VALLÈS

VIST I PLAU:
EL CAP DE LA UNITAT DE PLANEJAMENT DE L'INSTITUT CATALÀ DEL SÒL

Emplaçament:
N
CERDANYOLA DEL VALLÈS

Títol del Plànol:
XARXES SUBMINISTRAMENT DE SERVEIS
XARXA ELÈCTRICA BT
PLANTA DETALL

Escala:
DIN A1 1/500
DIN A3 1/1000
0 m

Data:
Juliol 2025

Nombre Plànol
18.D.2

Nom. de fitxer:
18.D.2.DWG

FULL 7 DE 8

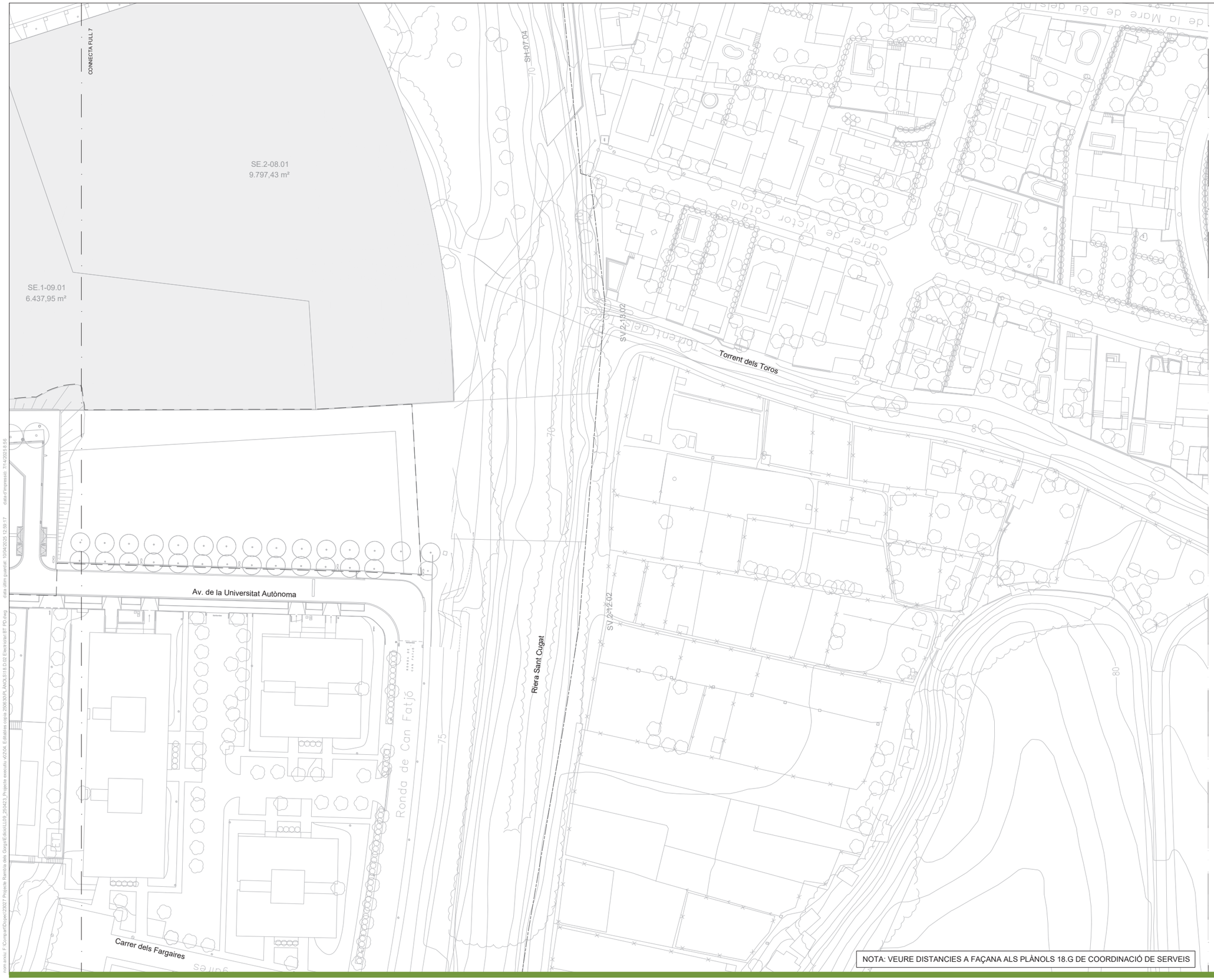



NOTA: VEURE DISTANCIES A FAÇANA ALS PLÀNOLS 18.G DE COORDINACIÓ DE SERVEIS

LLEGENDA

- LÍNIA SOTERRADA BT REPOSICIÓ AFECTACIONS
- LÍNIA SOTERRADA BT PROJECTADA
- ESTACIÓ TRANSFORMADORA EXISTENT
- ESTACIÓ TRANSFORMADORA PROJECTADA
- LÍMIT ÀMBIT
- LÍMIT PDU

PARC DE L'ALBA
CERDANYOLA DEL VALLÈS
BARCELONA / CATALUNYA

CONSORCI URBANÍSTIC
DEL CENTRE DIRECCIONAL
DE CERDANYOLA DEL VALLÈS

Ajuntament de Cerdanyola del Vallès

INCASÒL Institut Català del Sòl

Autors del Projecte:
Dopec Enginyeria & Arquitectura
NORBERT TORRES I PUGÈS
MARIA CAELLES LACASTA

PROJECTS Enginyeria & Arquitectura
JAUME FLETA ABADAL

Projecte:
PROJECTE D'URBANITZACIÓ E1: PASSEIG DELS GORGS AL PARC DE L'ALBA DE CERDANYOLA DEL VALLÈS.
VIST I PLAU: EL CAP DE SERVEI DE TERRITORI DE L'AJUNTAMENT DE CERDANYOLA DEL VALLÈS
VIST I PLAU: EL CAP DE LA UNITAT DE PLANEJAMENT DE L'INSTITUT CATALÀ DEL SÒL

Emplaçament:
CERDANYOLA DEL VALLÈS

Títol del Plànol:
XARXES SUBMINISTRAMENT DE SERVEIS
XARXA ELÈCTRICA BT
PLANTA DETALL

Escala:
DIN A1 1/500
DIN A3 1/1000

Data: Juliol 2025

Nombre Plànol: 18.D.2

Nom. de fitxer: 18.D.2.DWG

FULL 8 DE 8

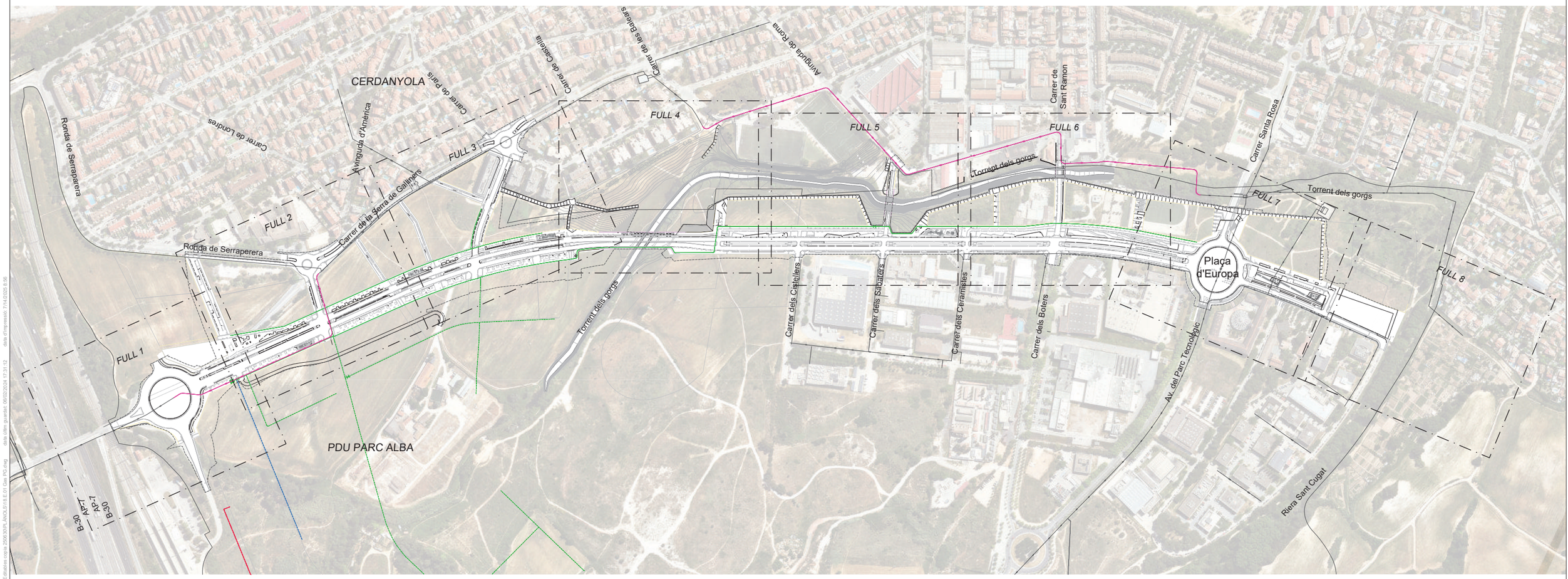

LLEGENDA

- LÍMIT ÀMBIT
- LÍMIT PDU

XARXES DE SUBMINISTRAMENT DE GAS NATURAL

- CANALITZACIÓ EXISTENT
- CANALITZACIÓ MPB - 4bar (ACER) PROJECTADA
- CANALITZACIÓ MPB - 4bar (PE) PROJECTADA
- CANALITZACIÓ MPA - 0,4bar (PE) PROJECTADA
- CANALITZACIÓ APA - 16bar (ACER 4") PROJECTADA
- CANALITZACIÓ MPB - 4bar (PE) PLANIFICADA FORA DE SECTOR
- CANALITZACIÓ MPA - 0,4bar (PE) PLANIFICADA FORA DE SECTOR
- NOVA EMM 4 - 0,4bar

PARC DE L'ALBA
CERDANYOLA DEL VALLÈS
BARCELONA / CATALUNYA

CONSORCI URBANÍSTIC
DEL CENTRE DIRECCIONAL
DE CERDANYOLA DEL VALLÈS

Ajuntament de Cerdanyola del Vallès

INCASÒL Institut Català del Sòl

Autors del Projecte:

Dopec Projecte i Direcció

NORBERT TORRES I PUGÈS
MARIA CAELLES LACASTA

PROJECTS Estudis de Mobilitat

JAUME FLETA ABADAL

Projecte:

PROJECTE D'URBANITZACIÓ E1: PASSEIG DELS GORGS AL PARC DE L'ALBA DE CERDANYOLA DEL VALLÈS.

VIST I PLAU:
EL CAP DE SERVEI DE TERRITORI DE L'AJUNTAMENT DE CERDANYOLA DEL VALLÈS

VIST I PLAU:
EL CAP DE LA UNITAT DE PLANEJAMENT DE L'INSTITUT CATALÀ DEL SÒL

Emplaçament:

CERDANYOLA DEL VALLÈS

Títol del Plànol:

XARXES SUBMINISTRAMENT DE SERVEIS
XARXA DE GAS
PLANTA GENERAL

Escala:

DIN A1 1/3000
DIN A3 1/6000

0 m

Data: Juliol 2025

Nombre Plànol: 18.E.1

Nom. de fitxer: 18.E.1.DWG

FULL 1 DE 1

nom arxiu: F:\Comun\Dopec\23027 Projecte Rambla dels Gorgs\Edicio\L109_25A23_Projecte execució v2\04. Entrades copia 3\06 30 05_ANOLS\18.E.01 Gas.DIG (.dwg data últim guardat: 06/02/2024 17:31:12 data d'impressió: 17/04/2025 8:56



PC3-13.01
7.214,99 m²
23.232,27 m²st

CONNECTA FULL 2

AB-1

EP8

A4

ST-08.0
38,29 m

CARRER. 8a

CARRER. 7a

Avinguda de Serragalliners

Ø8" Acer

GAS

NEDGIA

CR Gas

Connexió a Xarxa
MPB existent

Tub Ø8" Acer

S1

CARRER. 2B

PC4-01.01
30.181,02 m²
89.887,22 m²st

PE-90

Ferrocarril de Mollet del Vallès al Papiol

aparcament

E-15

AP-7

B-30

120

115

NOTA: VEURE DISTANCIES A FAÇANA ALS PLÀNOLS 18.G DE COORDINACIÓ DE SERVEIS

LLEGENDA

- LÍMIT ÀMBIT
- LÍMIT PDU

XARXES DE SUBMINISTRAMENT DE GAS NATURAL

- CANALITZACIÓ EXISTENT
- CANALITZACIÓ MPB - 4bar (ACER) PROJECTADA
- CANALITZACIÓ MPB - 4bar (PE) PROJECTADA
- CANALITZACIÓ MPA - 0,4bar (PE) PROJECTADA
- CANALITZACIÓ APA - 16bar (ACER 4") PROJECTADA
- CANALITZACIÓ MPB - 4bar (PE) PLANIFICADA FORA DE SECTOR
- CANALITZACIÓ MPA - 0,4bar (PE) PLANIFICADA FORA DE SECTOR
- NOVA EMM 4 - 0,4bar

PARC DE L'ALBA
CERDANYOLA DEL VALLÈS
BARCELONA / CATALUNYA

CONSORCI URBANÍSTIC
DEL CENTRE DIRECCIONAL
DE CERDANYOLA DEL VALLÈS

Ajuntament de Cerdanyola del Vallès

INCASÒL Institut Català del Sòl

Autors del Projecte:
NORBERT TORRES I PUGÈS
MARIA CAELLES LACASTA
JAUME FLETA ABADAL

Projecte:
PROJECTE D'URBANITZACIÓ E1: PASSEIG DELS GORGS AL PARC DE L'ALBA DE CERDANYOLA DEL VALLÈS.
VIST I PLAU:
EL CAP DE SERVEI DE TERRITORI DE L'AJUNTAMENT DE CERDANYOLA DEL VALLÈS
VIST I PLAU:
EL CAP DE LA UNITAT DE PLANEJAMENT DE L'INSTITUT CATALÀ DEL SÒL

Emplaçament:
CERDANYOLA DEL VALLÈS

Títol del Plànol:
XARXES SUBMINISTRAMENT DE SERVEIS
XARXA DE GAS
PLANTA DETALL

Escala:
DIN A1 1/500
DIN A3 1/1000
0 m

Data:
Juliol 2025

Nombre Plànol
18.E.2

Nom. de fitxer:
18.E.2.DWG

FULL 1 DE 8

nom arxiu: F:\Compart\Dopec\23027 Projecte Rambla dels Gorgs\Edicio\L109_25\A03_Projecte executiu v2\20d_Edicio\es copia 2\06\90R_ANOLS18.E.02 Gas PD.dwg data d'impressió: 17/4/2025 8:51
data últim guardat: 10/04/2025 13:05:25



Ronda de Serraperera

Carrer de Londres

Avinguda d'América

CONNECTA FULL 3

Carrer de la Serra de Galliners

HPO-RG
R-37.02
5.556,17 m²
8.334,00 m²st

HLL
R-37.01
8.661,44 m²
26.852,00 m²st

HLL
R-30.01
5.187,46 m²
12.661,40 m²st

HPO-RG
R-31.01/SE.3-02.
6.908,82 m²
16.574,4 m²st

S20

S31

S27

S21

S10

S11

S12

S13

S2

S2

S3

ZONA JOCS 05

ZONA JOCS 01

AB-1

CONNECTA FULL 1

CARRER. 8a

CARRER. 7a

CARRER. 8

Ep-9

Connexió a Xarxa
MPB existent

Tub Ø8" Acer

PE-90

PE-160

PE-110

GAS

Arq.

HPO-RG
R-22.01
8.159,74 m²
27.079,22 m²st

HLL
R-24.01

7.347,25 m²
22.671,60 m²st

HLL
R-26.01
5.120,56 m²
16.913,00 m²st

NOTA: VEURE DISTANCIES A FAÇANA ALS PLÀNOLS 18.G DE COORDINACIÓ DE SERVEIS

LLEGENDA

- LÍMIT ÀMBIT
- LÍMIT PDU

XARXES DE SUBMINISTRAMENT DE GAS NATURAL

- CANALITZACIÓ EXISTENT
- CANALITZACIÓ MPB - 4bar (ACER) PROJECTADA
- CANALITZACIÓ MPB - 4bar (PE) PROJECTADA
- CANALITZACIÓ MPA - 0,4bar (PE) PROJECTADA
- CANALITZACIÓ APA - 16bar (ACER 4") PROJECTADA
- CANALITZACIÓ MPB - 4bar (PE) PLANIFICADA FORA DE SECTOR
- CANALITZACIÓ MPA - 0,4bar (PE) PLANIFICADA FORA DE SECTOR
- NOVA EMM 4 - 0,4bar

nom arxiu: F:\Comun\Dopec\23023 Projecte Rambla dels Gorgs\Edicio\L109_25023_Projecte execució\20\04_Edicio\les copia 3\06306\06_ANOLS\18.E.02 Gas PID.dwg data últim guardat: 10/04/2025 13:05:25 data d'impressió: 17/4/2025 8:56

PARC DE L'ALBA
CERDANYOLA DEL VALLÈS
BARCELONA / CATALUNYA

CONSORCI URBANÍSTIC
DEL CENTRE DIRECCIONAL
DE CERDANYOLA DEL VALLÈS

Ajuntament de Cerdanyola del Vallès

INCASÒL Institut Català del Sòl

Autors del Projecte:
Dopec Projecte i Direcció
NORBERT TORRES I PUGÈS
MARIA CAELLES LACASTA

PROJECTS Enginyeria & Management
JAUME FLETA ABADAL

Projecte:
PROJECTE D'URBANITZACIÓ E1: PASSEIG DELS GORGS AL PARC DE L'ALBA DE CERDANYOLA DEL VALLÈS.

VIST I PLAU:
EL CAP DE SERVEI DE TERRITORI DE L'AJUNTAMENT DE CERDANYOLA DEL VALLÈS

VIST I PLAU:
EL CAP DE LA UNITAT DE PLANEJAMENT DE L'INSTITUT CATALÀ DEL SÒL

Emplaçament:
CERDANYOLA DEL VALLÈS

Títol del Plànol:
XARXES SUBMINISTRAMENT DE SERVEIS
XARXA DE GAS
PLANTA DETALL

Escala:
DIN A1 1/500
DIN A3 1/1000
0 m

Data:
Juliol 2025

Nombre Plànol
18.E.2

Nom. de fitxer:
18.E.2.DWG

FULL 2 DE 8



Carrer de la Serra de Galliners

Carrer de Patis

CONNECTA FULL 2

CONNECTA FULL 4

GAS

Ø8" Acer

HPO-RG
R-32.01
1.975,22 m²
2.496,07 m²st

HPO-RG
R-32.02
1.445,58 m²
3.672,20 m²st

HPO-RG
R-31.01/SE.3-02.01
6.908,82 m²
16.574,4 m²st

HPO-RG
R-38.01
8.717,03 m²
21.985,00 m²st

SE.1-02.01
3.333,69 m²

SE.1-04.01
1.250,99 m²

HPO-PC
R-28.01
6.748,58 m²
20.896,08 m²st

HPO-RG
R-28.02
3.818,44 m²
10.698,50 m²st

HLL
R-26.01
5.120,56 m²
16.913,00 m²st

S13
S14
S22
S28
S29
S4
S5

Ep-h
Ep-9

CARRER. C
CARRER. 7a
Passatge del Parc

PE-90
PE-110

ZONA JOCS 02
ZONA JOCS 03

NOTA: VEURE DISTANCIES A FAÇANA ALS PLÀNOLS 18.G DE COORDINACIÓ DE SERVEIS

LLEGENDA

- LÍMIT ÀMBIT
- LÍMIT PDU

XARXES DE SUBMINISTRAMENT DE GAS NATURAL

- CANALITZACIÓ EXISTENT
- CANALITZACIÓ MPB - 4bar (ACER) PROJECTADA
- CANALITZACIÓ MPB - 4bar (PE) PROJECTADA
- CANALITZACIÓ MPA - 0,4bar (PE) PROJECTADA
- CANALITZACIÓ APA - 16bar (ACER 4") PROJECTADA
- CANALITZACIÓ MPB - 4bar (PE) PLANIFICADA FORA DE SECTOR
- CANALITZACIÓ MPA - 0,4bar (PE) PLANIFICADA FORA DE SECTOR
- NOVA EMM 4 - 0,4bar

nom servei: E:\Compartit\Dopec\2507 Projecte Rambla dels Gorgs\Edicio\Ll.09_250423_Projecte execució v02\04. Estudis\pe conxia 2506\09JR_ANOLS\418.E.02.Gas PO.dwg data últim guardat: 10/04/2025 13:05:25 data d'impressió: 7/14/2025 8:56

PARC DE L'ALBA
CERDANYOLA DEL VALLÈS
BARCELONA / CATALUNYA

CONSORCI URBANÍSTIC
DEL CENTRE DIRECCIONAL
DE CERDANYOLA DEL VALLÈS

Ajuntament de Cerdanyola del Vallès

INCASÒL Institut Català del Sòl

Autors del Projecte:
Dopec Projectes i Arquitectura
NORBERT TORRES I PUGÉS
MARIA CAELLES LACASTA

PROJECTS Enginyeria & Arquitectura
JAUME FLETA ABADAL

Projecte:
PROJECTE D'URBANITZACIÓ E1: PASSEIG DELS GORGS AL PARC DE L'ALBA DE CERDANYOLA DEL VALLÈS.

VIST I PLAU:
EL CAP DE SERVEI DE TERRITORI DE L'AJUNTAMENT DE CERDANYOLA DEL VALLÈS

VIST I PLAU:
EL CAP DE LA UNITAT DE PLANEJAMENT DE L'INSTITUT CATALÀ DEL SÒL

Emplaçament:
CERDANYOLA DEL VALLÈS

Títol del Plànol:
XARXES SUBMINISTRAMENT DE SERVEIS
XARXA DE GAS
PLANTA DETALL

Escala:
DIN A1 1/500
DIN A3 1/1000
0 m

Data:
Juliol 2025

Nombre Plànol
18.E.2

Nom. de fitxer:
18.E.2.DWG

FULL 3 DE 8

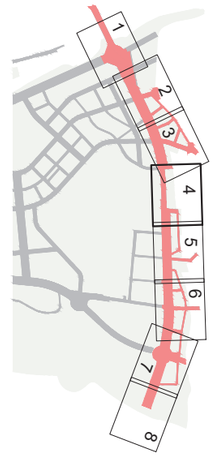

Carrer de Galícia

Carrer de Josep Tarradellas

Passeig del Parc

Carrer de Castella

CONNECTA FULL 3

CONNECTA FULL 5

Torrent dels Gorgs

camí-8

HPO-RG
R-34.01
4.591,16 m²
12.077,50 m²st

CARRER. E

SV.4-07.02

SE.08
38,25

SE.1-07.01
5.055,09 m²

CARRER. 7a

CARRER. 7b

PE-110

PE-90

S5

S6

S7

S8

S15

NOTA: VEURE DISTANCIES A FAÇANA ALS PLÀNOLS 18.G DE COORDINACIÓ DE SERVEIS

LLEGENDA

- LÍMIT ÀMBIT
- LÍMIT PDU

XARXES DE SUBMINISTRAMENT DE GAS NATURAL

- CANALITZACIÓ EXISTENT
- CANALITZACIÓ MPB - 4bar (ACER) PROJECTADA
- CANALITZACIÓ MPB - 4bar (PE) PROJECTADA
- CANALITZACIÓ MPA - 0,4bar (PE) PROJECTADA
- CANALITZACIÓ APA - 16bar (ACER 4") PROJECTADA
- CANALITZACIÓ MPB - 4bar (PE) PLANIFICADA FORA DE SECTOR
- CANALITZACIÓ MPA - 0,4bar (PE) PLANIFICADA FORA DE SECTOR
- NOVA EMM 4 - 0,4bar

nom arxiu: F:\Comu\ff\Dopec\23027 Projecte Rambla dels Gorgs\E\docs\U09_250423_Projecte execució v02\04_Edificable\ccna 3506309LANOLS18 E 02 Gas PD.dwg data última guardat: 07/04/2025 13:09:25 data d'impressió: 17/4/2025 8:51

PARC DE L'ALBA
CERDANYOLA DEL VALLÈS
BARCELONA / CATALUNYA

CONSORCI URBANÍSTIC
DEL CENTRE DIRECCIONAL
DE CERDANYOLA DEL VALLÈS

Ajuntament de Cerdanyola del Vallès

INCASÒL Institut Català del Sòl

Autors del Projecte:
Dopec Equipo Urbanismo
NORBERT TORRES I PUGÈS
MARIA CAELLES LACASTA

PROJECTS Expertos en Urbanismo
JAUME FLETA ABADAL

Projecte:
PROJECTE D'URBANITZACIÓ E1: PASSEIG DELS GORGS AL PARC DE L'ALBA DE CERDANYOLA DEL VALLÈS.

VIST I PLAU:
EL CAP DE SERVEI DE TERRITORI DE L'AJUNTAMENT DE CERDANYOLA DEL VALLÈS

VIST I PLAU:
EL CAP DE LA UNITAT DE PLANEJAMENT DE L'INSTITUT CATALÀ DEL SÒL

Emplaçament:
CERDANYOLA DEL VALLÈS

Títol del Plànol:
XARXES SUBMINISTRAMENT DE SERVEIS
XARXA DE GAS
PLANTA DETALL

Escala:
DIN A1 1/500
DIN A3 1/1000
0 m

Data: Juliol 2025

Nombre Plànol: 18.E.2

Nom. de fitxer: 18.E.2.DWG

FULL 4 DE 8

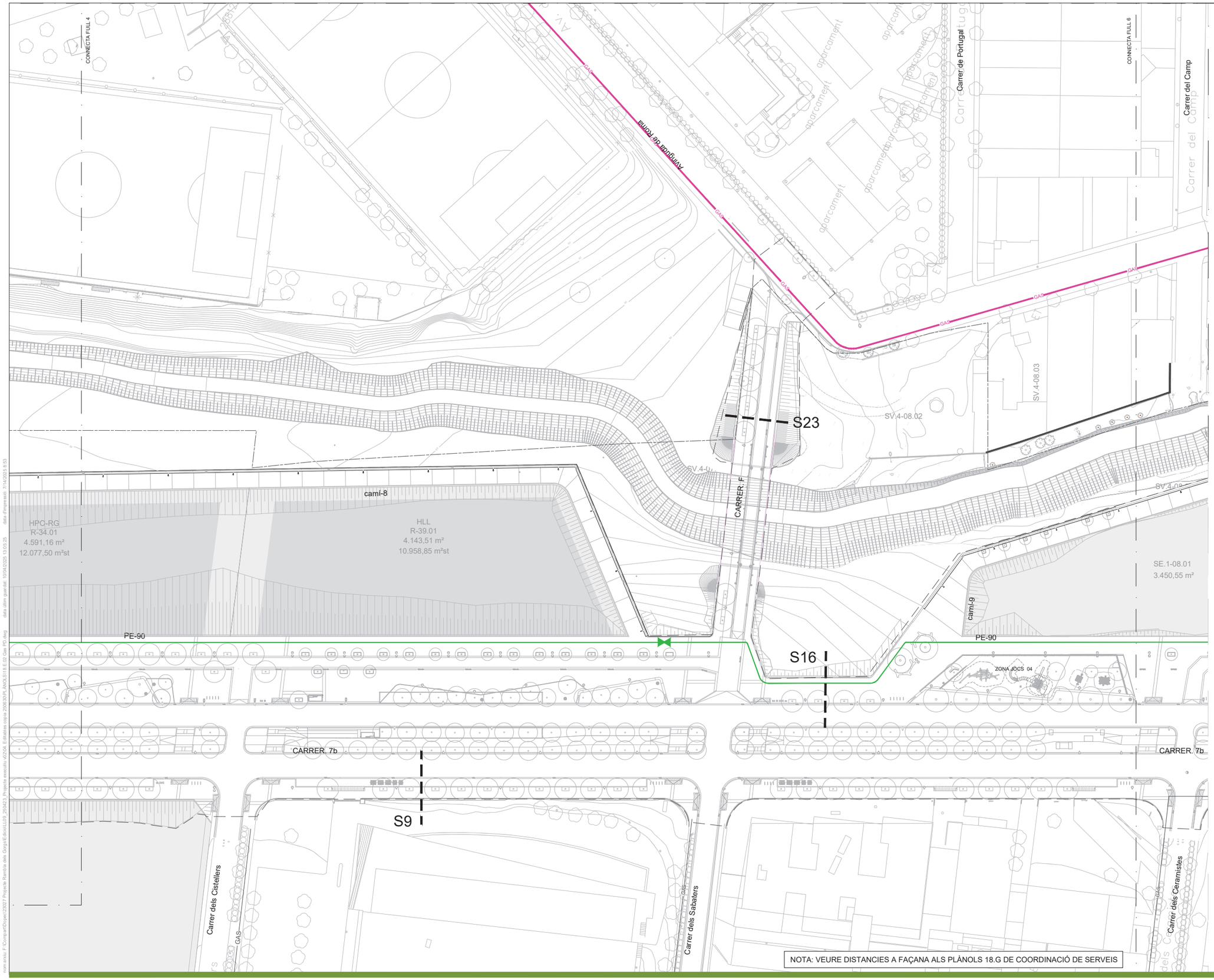



NOTA: VEURE DISTANCIES A FAÇANA ALS PLÀNOLS 18.G DE COORDINACIÓ DE SERVEIS

LLEGENDA

- LÍMIT ÀMBIT
- LÍMIT PDU

XARXES DE SUBMINISTRAMENT DE GAS NATURAL

- CANALITZACIÓ EXISTENT
- CANALITZACIÓ MPB - 4bar (ACER) PROJECTADA
- CANALITZACIÓ MPB - 4bar (PE) PROJECTADA
- CANALITZACIÓ MPA - 0,4bar (PE) PROJECTADA
- CANALITZACIÓ APA - 16bar (ACER 4") PROJECTADA
- CANALITZACIÓ MPB - 4bar (PE) PLANIFICADA FORA DE SECTOR
- CANALITZACIÓ MPA - 0,4bar (PE) PLANIFICADA FORA DE SECTOR
- NOVA EMM 4 - 0,4bar

PARC DE L'ALBA
CERDANYOLA DEL VALLÈS
BARCELONA / CATALUNYA

CONSORCI URBANÍSTIC DEL CENTRE DIRECCIONAL DE CERDANYOLA DEL VALLÈS

Ajuntament de Cerdanyola del Vallès

INCASÒL Institut Català del Sòl

Autors del Projecte:
Dopec Enginyeria d'Arquitectura
NORBERT TORRES I PUGÈS
MARIA CAELLES LACASTA
PROJECTS Estudios & Ingeniería
JAUME FLETA ABADAL

Projecte:
PROJECTE D'URBANITZACIÓ E1: PASSEIG DELS GORGS AL PARC DE L'ALBA DE CERDANYOLA DEL VALLÈS.

VIST I PLAU: EL CAP DE SERVEI DE TERRITORI DE L'AJUNTAMENT DE CERDANYOLA DEL VALLÈS

VIST I PLAU: EL CAP DE LA UNITAT DE PLANEJAMENT DE L'INSTITUT CATALÀ DEL SÒL

Emplaçament:
CERDANYOLA DEL VALLÈS

Títol del Plànol:
XARXES SUBMINISTRAMENT DE SERVEIS
XARXA DE GAS
PLANTA DETALL

Escala:
DIN A1 1/500
DIN A3 1/1000
0 m

Data: Juliol 2025

Nombre Plànol: 18.E.2

Nom. de fitxer: 18.E.2.DWG

FULL 5 DE 8

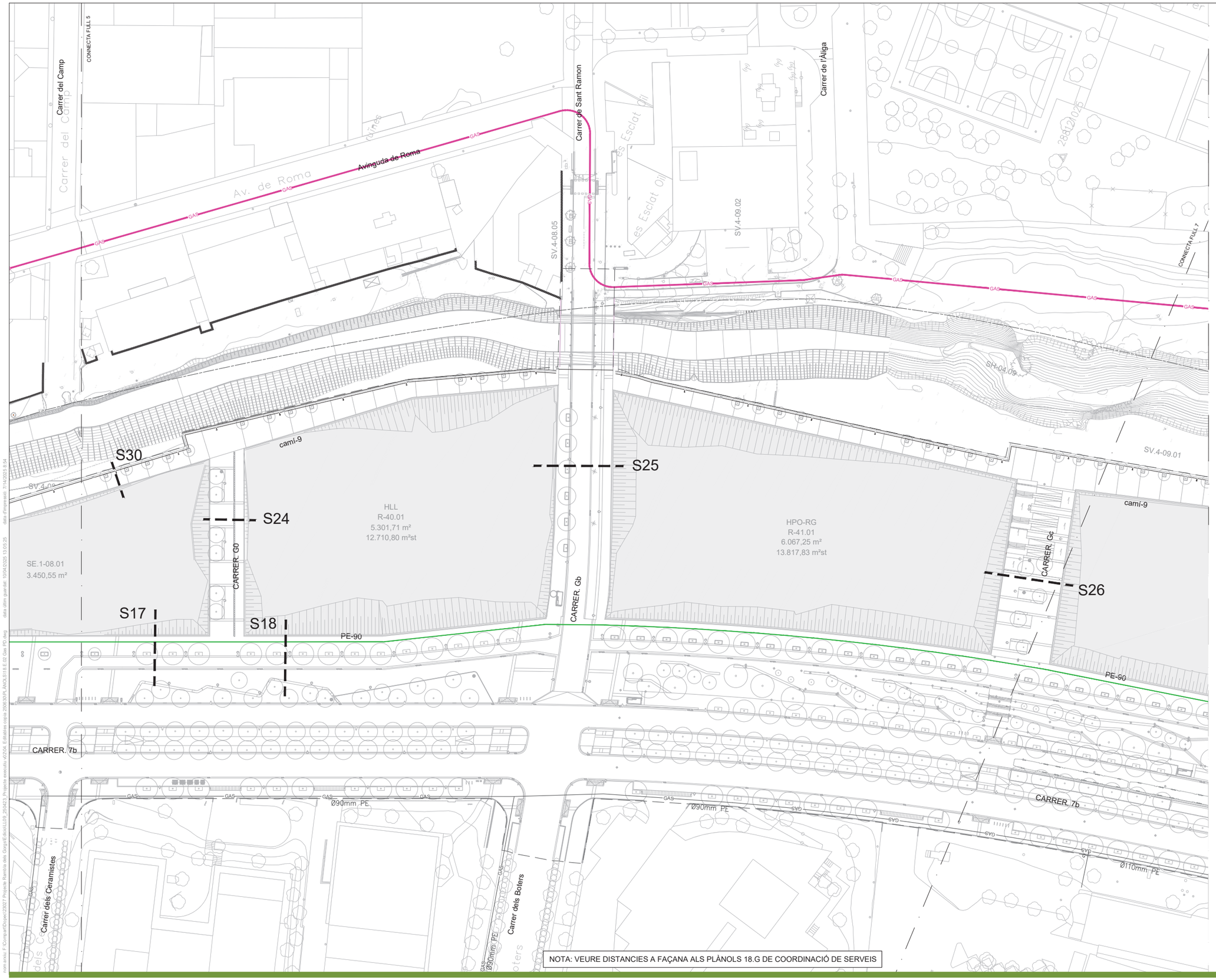



NOTA: VEURE DISTANCIES A FAÇANA ALS PLÀNOLS 18.G DE COORDINACIÓ DE SERVEIS

LLEGENDA

- LÍMIT ÀMBIT
- LÍMIT PDU

XARXES DE SUBMINISTRAMENT DE GAS NATURAL

- CANALITZACIÓ EXISTENT
- CANALITZACIÓ MPB - 4bar (ACER) PROJECTADA
- CANALITZACIÓ MPB - 4bar (PE) PROJECTADA
- CANALITZACIÓ MPA - 0,4bar (PE) PROJECTADA
- CANALITZACIÓ APA - 16bar (ACER 4") PROJECTADA
- CANALITZACIÓ MPB - 4bar (PE) PLANIFICADA FORA DE SECTOR
- CANALITZACIÓ MPA - 0,4bar (PE) PLANIFICADA FORA DE SECTOR
- NOVA EMM 4 - 0,4bar

PARC DE L'ALBA
CERDANYOLA DEL VALLÈS
BARCELONA / CATALUNYA

CONSORCI URBANÍSTIC DEL CENTRE DIRECCIONAL DE CERDANYOLA DEL VALLÈS

Ajuntament de Cerdanyola del Vallès

INCASÒL Institut Català del Sòl

Autors del Projecte:

Dopec Enginyeria i Arquitectura
NORBERT TORRES I PUGÈS
MARIA CAELLES LACASTA

PROJECTS Formació Qualificació
JAUME FLETA ABADAL

Projecte:
PROJECTE D'URBANITZACIÓ E1: PASSEIG DELS GORGS AL PARC DE L'ALBA DE CERDANYOLA DEL VALLÈS.

VIST I PLAU:
EL CAP DE SERVEI DE TERRITORI DE L'AJUNTAMENT DE CERDANYOLA DEL VALLÈS

VIST I PLAU:
EL CAP DE LA UNITAT DE PLANEJAMENT DE L'INSTITUT CATALÀ DEL SÒL

Emplaçament:
CERDANYOLA DEL VALLÈS

Títol del Plànol:
XARXES SUBMINISTRAMENT DE SERVEIS
XARXA DE GAS
PLANTA DETALL

Escala:
DIN A1 1/500
DIN A3 1/1000
0 m

Data: Juliol 2025

Nombre Plànol: 18.E.2

Nom. de fitxer: 18.E.2.DWG

FULL 6 DE 8

data d'impressió: 17/4/2025 8:54
data últim punt del: 10/04/2025 13:05:25
nom arxiu: F:\Comun\Dopec\23027 Projecte Rambla dels Gorgs\Edicio\U09_25\04\23_Projecte execució v02\04_Edicio\xx cop\a 2506\30\PLANOLS\18.E.E2 Gas P01.dwg



Torrent dels gorgs

Avinguda del Parc Tecnològic

Av. de la Universitat Autònoma

CONNECTA FULL 8

camí-9

SV.3-12.01

SV.4-09.01

PC2-13.01
9.154,50 m²
18.309,00 m²st

SE.1-09.01
6.437,95 m²

HLL
R-42.01
5.558,49 m²
15.494,64 m²st

S26

S19

S20

PE-90

Ø160mm PE

Ø110mm PE

Ø63mm PE

Ø3" Acer

Ø12" Acer 36bar

Plaça d'Europa

fita36

CARRER 7b

Elip-1

Ronda de Can Fatjó

Can Fatjó dels Moros

Bar Rest. Menu & Menu

NEDGIA

GAS

SVD

V-G

fita

resp.

NOTA: VEURE DISTANCIES A FAÇANA ALS PLÀNOLS 18.G DE COORDINACIÓ DE SERVEIS

LLEGENDA

- LÍMIT ÀMBIT
- LÍMIT PDU

XARXES DE SUBMINISTRAMENT DE GAS NATURAL

- CANALITZACIÓ EXISTENT
- CANALITZACIÓ MPB - 4bar (ACER) PROJECTADA
- CANALITZACIÓ MPB - 4bar (PE) PROJECTADA
- CANALITZACIÓ MPA - 0,4bar (PE) PROJECTADA
- CANALITZACIÓ APA - 16bar (ACER 4") PROJECTADA
- CANALITZACIÓ MPB - 4bar (PE) PLANIFICADA FORA DE SECTOR
- CANALITZACIÓ MPA - 0,4bar (PE) PLANIFICADA FORA DE SECTOR
- NOVA EMM 4 - 0,4bar

PARC DE L'ALBA
CERDANYOLA DEL VALLÈS
BARCELONA / CATALUNYA

CONSORCI URBANÍSTIC
DEL CENTRE DIRECCIONAL
DE CERDANYOLA DEL VALLÈS

Ajuntament de Cerdanyola del Vallès

INCASÒL Institut Català del Sòl

Autors del Projecte:
Dopec Projectes i Arquitectura
NORBERT TORRES I PUGÈS
MARIA CAELLES LACASTA

PROJECTS Estudis de Gestió
JAUME FLETA ABADAL

Projecte:
PROJECTE D'URBANITZACIÓ E1: PASSEIG DELS GORGS AL PARC DE L'ALBA DE CERDANYOLA DEL VALLÈS.
VIST I PLAU: EL CAP DE SERVEI DE TERRITORI DE L'AJUNTAMENT DE CERDANYOLA DEL VALLÈS
VIST I PLAU: EL CAP DE LA UNITAT DE PLANEJAMENT DE L'INSTITUT CATALÀ DEL SÒL

Emplaçament:
CERDANYOLA DEL VALLÈS

Títol del Plànol:
XARXES SUBMINISTRAMENT DE SERVEIS
XARXA DE GAS
PLANTA DETALL

Escala:
DIN A1 1/500
DIN A3 1/1000
0 m

Data:
Juliol 2025

Nombre Plànol
18.E.2

Nom. de fitxer:
18.E.2.DWG

FULL 7 DE 8

nom arxiu: F:\Compal\Dopec\23027 Projecte Rambla dels Gorgs\Edicio\L109_250423_Projecte execució xGIS\A_Editables xarxa 2506\XR_ANOL\518 E.02 Gas PO.dwg data última gravació: 10/04/2025 13:05:25 data d'impressió: 7/14/2025 8:51

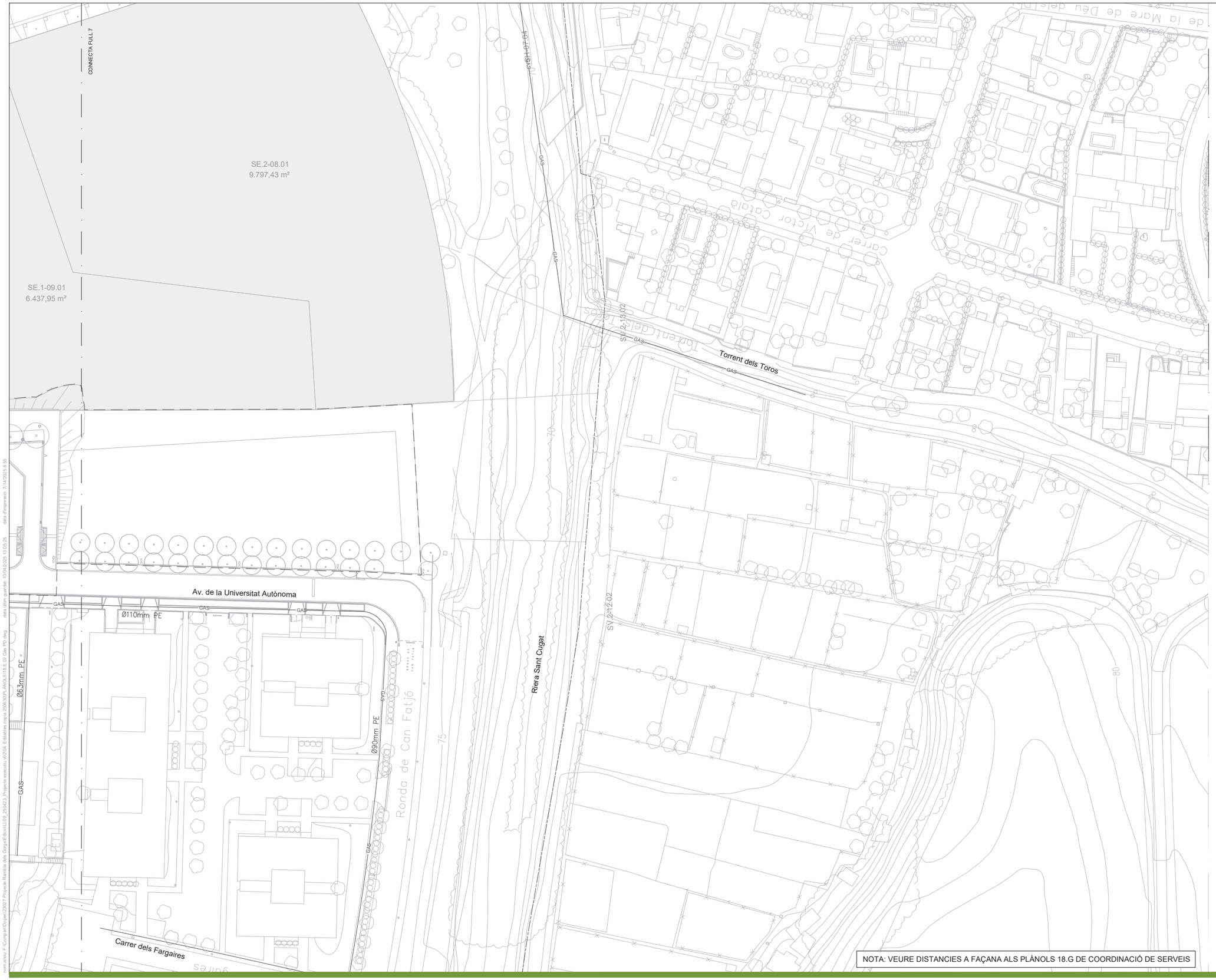



LLEGENDA

- LÍMIT ÀMBIT
- LÍMIT PDU

XARXES DE SUBMINISTRAMENT DE GAS NATURAL

- CANALITZACIÓ EXISTENT
- CANALITZACIÓ MPB - 4bar (ACER) PROJECTADA
- CANALITZACIÓ MPB - 4bar (PE) PROJECTADA
- CANALITZACIÓ MPA - 0,4bar (PE) PROJECTADA
- CANALITZACIÓ APA - 16bar (ACER 4") PROJECTADA
- CANALITZACIÓ MPB - 4bar (PE) PLANIFICADA FORA DE SECTOR
- CANALITZACIÓ MPA - 0,4bar (PE) PLANIFICADA FORA DE SECTOR
- NOVA EMM 4 - 0,4bar

NOTA: VEURE DISTANCIES A FAÇANA ALS PLÀNOLS 18.G DE COORDINACIÓ DE SERVEIS

nom arxiu: F:\Compartit\Dopec\23027 Projecte Barcelo ales Govs\Edicio\L09_350423_Projecte executiu v0\204. Edificatius consi 250630\R_ANOLS\18.E.02 Gas PD.dwg data últim guardat: 1/04/2025 13:05:25 data d'impressió: 7/14/2025 8:55

PARC DE L'ALBA
CERDANYOLA DEL VALLÈS
BARCELONA / CATALUNYA

CONSORCI URBANÍSTIC
DEL CENTRE DIRECCIONAL
DE CERDANYOLA DEL VALLÈS

Ajuntament de Cerdanyola del Vallès

INCASÒL Institut Català del Sòl

Autors del Projecte:
NORBERT TORRES I PUGÉS
MARIA CAELLES LACASTA
JAUME FLETA ABADAL

VIST I PLAU:
EL CAP DE SERVEI DE TERRITORI DE L'AJUNTAMENT DE CERDANYOLA DEL VALLÈS

VIST I PLAU:
EL CAP DE LA UNITAT DE PLANEJAMENT DE L'INSTITUT CATALÀ DEL SÒL

Projecte:
PROJECTE D'URBANITZACIÓ E1: PASSEIG DELS GORGS AL PARC DE L'ALBA DE CERDANYOLA DEL VALLÈS.

Emplaçament:
CERDANYOLA DEL VALLÈS

Títol del Plànol:
XARXES SUBMINISTRAMENT DE SERVEIS
XARXA DE GAS
PLANTA DETALL

Escala:
DIN A1 1/500
DIN A3 1/1000
0 m

Data:
Juliol 2025

Nombre Plànol
18.E.2

Nom. de fitxer:
18.E.2.DWG

FULL 8 DE 8

SECCIÓ TIPUS DE RASA SOTA VORERA PER CANONADA DE GAS NATURAL

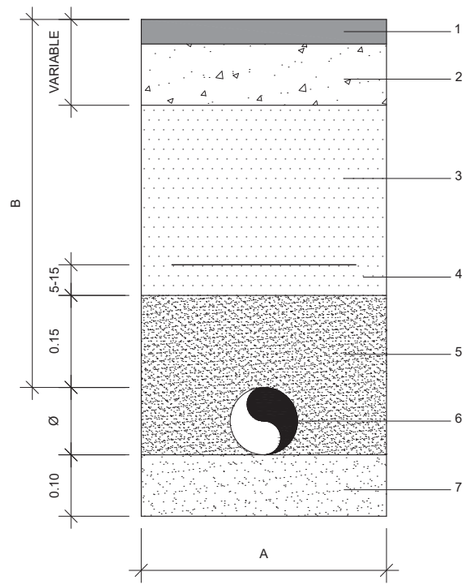

LLEGENDA

1 PAVIMENT
2 FORMIGó fck=150kg/cm2
3 TERRA AMB MATERIAL < 8 cm
4 CINTA DE SENYALITZACIÓ
5 SORRA NO PERJUDICIAL PER LES CONDUCCIONS
6 CONDUCTE
7 SORRA RENTADA DE RIU

RASA A ADAPTAR A CADA OBRA

MATERIAL: POLIETILÈ

Ø (mm)	63	90	110	160	200
Amplada (a)	400	400	400	400	400
Profunditat (b)	600	600	600	600	600

SECCIÓ TIPUS DE RASA SOTA CALÇADA PER CANONADA DE GAS NATURAL

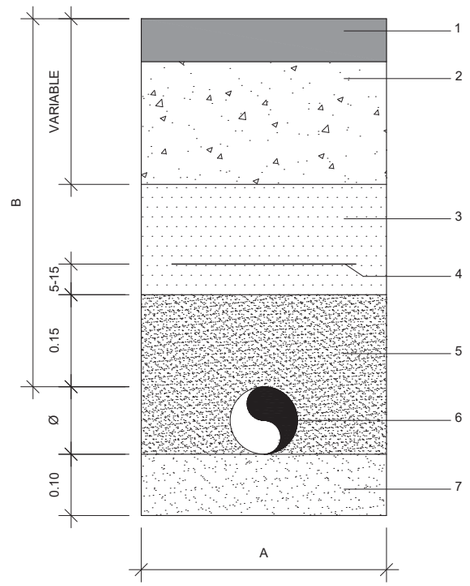

LLEGENDA

1 PAVIMENT
2 FORMIGó fck=150kg/cm2
3 TERRA AMB MATERIAL < 8 cm
4 CINTA DE SENYALITZACIÓ
5 SORRA NO PERJUDICIAL PER LES CONDUCCIONS
6 CONDUCTE
7 SORRA RENTADA DE RIU

RASA A ADAPTAR A CADA OBRA

MATERIAL: POLIETILÈ

Ø (mm)	63	90	110	160	200
Amplada (a)	400	400	400	400	400
Profunditat (b)	600	600	600	600	600

SECCIÓ TIPUS DE RASA EN ZONA RURAL O AJARDINADA PER CANONADA DE GAS NATURAL

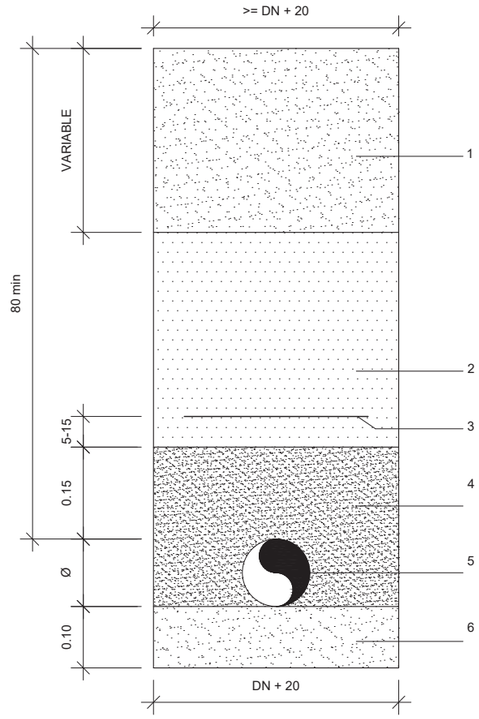

LLEGENDA

1 TERRA ORIGINAL EN EL TERRENY
2 TERRA AMB MATERIAL < 8 cm
3 CINTA DE SENYALITZACIÓ
4 SORRA NO PERJUDICIAL PER LES CONDUCCIONS
5 CONDUCTE
6 SORRA RENTADA DE RIU

RASA A ADAPTAR A CADA OBRA

SECCIÓ TIPUS DE RASA EN ZONA RURAL O AJARDINADA AMB PROTECCIÓ DE FORMIGÓ PER CANONADA DE GAS NATURAL

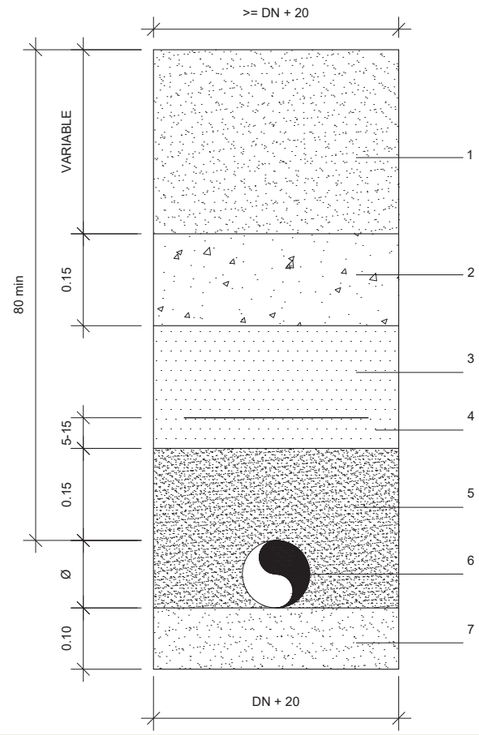

LLEGENDA

1 TERRA ORIGINAL EN EL TERRENY
2 FORMIGÓ fck=150kg/cm2
3 TERRA AMB MATERIAL < 8 cm
4 CINTA DE SENYALITZACIÓ
5 SORRA NO PERJUDICIAL PER LES CONDUCCIONS
6 CONDUCTE
7 SORRA RENTADA DE RIU

RASA A ADAPTAR A CADA OBRA

nom arxiu: F:\Compartit\Dopec\23027 Projecte Rambla dels Gorgs\Edicio\L109_250423_Projecte execució v2\20A_Edicions copia 2606\90R ÀNOL\S18.E.03 Gas Detalls.dwg data d'impressió: 7/14/2025 8:51
data d'impressió: 12/01/2024 11:28:17

PARC DE L'ALBA
CERDANYOLA DEL VALLÈS
BARCELONA / CATALUNYA

CONSORCI URBANÍSTIC
DEL CENTRE DIRECCIONAL
DE CERDANYOLA DEL VALLÈS

Ajuntament de Cerdanyola del Vallès

INCASÒL Institut Català del Sòl

Autors del Projecte:
Dopec Enginyeria i Arquitectura
NORBERT TORRES I PUGÈS
MARIA CAELLES LACASTA

PROJECTS Formació & Assistència
JAUME FLETA ABADAL

Projecte:
PROJECTE D'URBANITZACIÓ E1: PASSEIG DELS GORGS AL PARC DE L'ALBA DE CERDANYOLA DEL VALLÈS.

VIST I PLAU:
EL CAP DE SERVEI DE TERRITORI DE L'AJUNTAMENT DE CERDANYOLA DEL VALLÈS

VIST I PLAU:
EL CAP DE LA UNITAT DE PLANEJAMENT DE L'INSTITUT CATALÀ DEL SÒL

Emplaçament:
CERDANYOLA DEL VALLÈS

Títol del Plànol:
XARXES SUBMINISTRAMENT DE SERVEIS
XARXA DE GAS
DETALLS

Escala:
DIN A1 1/5
DIN A3 1/10
0 m

Data: Juliol 2025

Nombre Plànol: 18.E.1

Nom. de fitxer: 18.E.3.DWG

FULL 1 DE 1

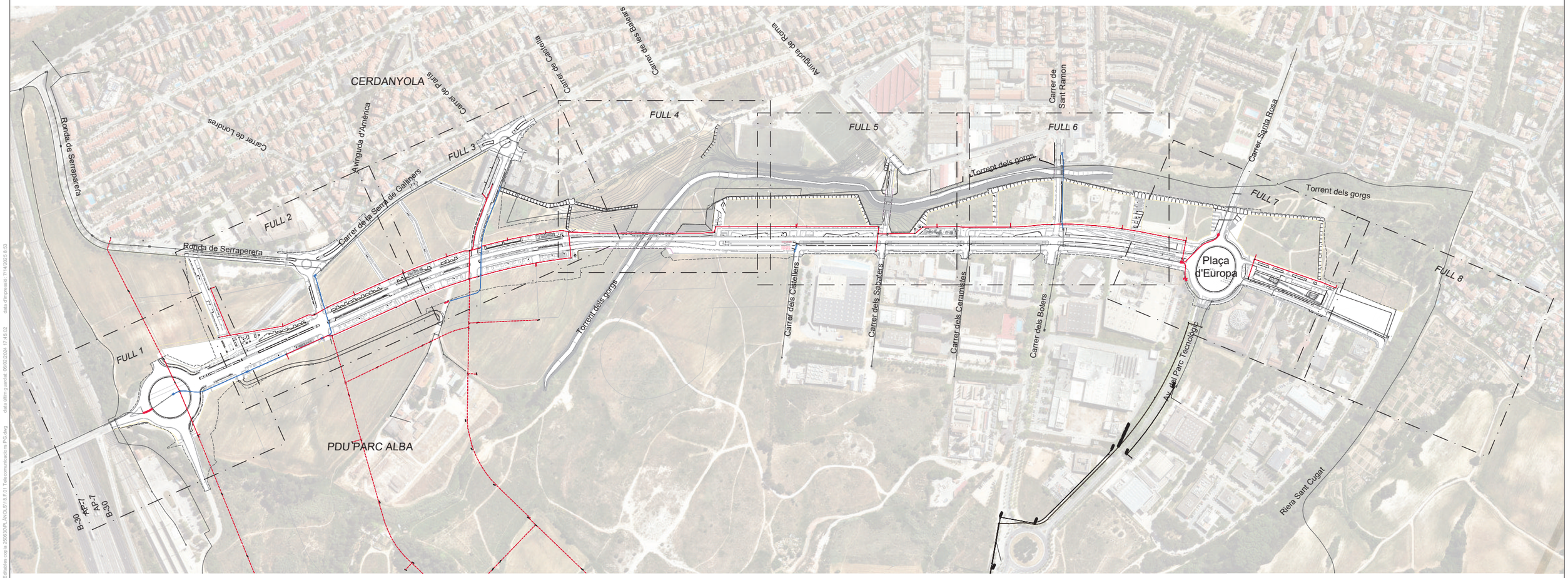

LLEGENDA

- LÍMIT ÀMBIT
- LÍMIT PDU

XARXES DE TELECOMUNICACIONS

- PRISMA DE TELECOMUNICACIONS EXISTENT
- PRISMA DE TELECOMUNICACIONS COMPARTIT 4 C Ø125 PROJECTAT
- PRISMA DE TELECOMUNICACIONS PLANIFICAT
- PRISMA TELEFÓNICA 8C.110MM.PVC (VARIANT SERVEI AFECTAT)
- PERICO TELECOMUNICACIONS 70x140x85cm.
- CAMBRA R TELEFONICA 130x240x190cm.

PARC DE L'ALBA
CERDANYOLA DEL VALLÈS
BARCELONA / CATALUNYA

CONSORCI URBANÍSTIC DEL CENTRE DIRECCIONAL DE CERDANYOLA DEL VALLÈS

Ajuntament de Cerdanyola del Vallès

INCASÒL Institut Català del Sòl

Autors del Projecte:
Dopec Enginyeria i Projectes
NORBERT TORRES I PUGÈS
MARIA CAELLES LACASTA

PROJECTS Enginyeria & Management
JAUME FLETA ABADAL

Projecte:
PROJECTE D'URBANITZACIÓ E1: PASSEIG DELS GORGS AL PARC DE L'ALBA DE CERDANYOLA DEL VALLÈS.

VIST I PLAU:
EL CAP DE SERVEI DE TERRITORI DE L'AJUNTAMENT DE CERDANYOLA DEL VALLÈS

VIST I PLAU:
EL CAP DE LA UNITAT DE PLANEJAMENT DE L'INSTITUT CATALÀ DEL SÒL

Emplaçament:
CERDANYOLA DEL VALLÈS

Títol del Plànol:
XARXES SUBMINISTRAMENT DE SERVEIS
XARXA DE TELECOMUNICACIONS
PLANTA GENERAL

Escala:	Data:	Nombre Plànol
DIN A1 1/3000 DIN A3 1/6000	Juliol 2025	18.F.1
0 m	Nom. de fitxer:	
	18.F.1.DWG	FULL 1 DE 1

nom arxiu: F:\Compartit\Dopec\23027 Projecte Rambla dels Gorgs\Edicio\LL09_250423_Projecte executiu v2\04. Edicio\les corts 3D\6130_ANOL\6118.F.01 Telecomunicacions P.D.dwg data últim guardat del: 06/02/2024 17:45:02 data d'impressió: 7/14/2025 8:53



PC3-13.01
7.214,99 m²
23.232,27 m²st

CONNECTA FULL 2

AB-1

EP8

A4

ST-08.0
38,29 m

CARRER. 8a

CR 135
gABP

8cØ110PVC

CARRER. 7a

Avinguda de Serragalliners

CR gABP
Intercalada

8cØ110PVC

Losa de protecció
(15,30*1,50*0,20)

CARRER. 7a

8cØ110PVC (120,90m)
amb 3Ø40PEAD

CR gABP

S1

CARRER. 2B

PC4-01.01
30.181,02 m²
89.887,22 m²st

Aparcament

Arq.H

Ferrocarril de Mollet del Vallès al Papiol

AP-7

E-15

B-30

120

115

NOTA: VEURE DISTANCIES A FAÇANA ALS PLÀNOLS 18.G DE COORDINACIÓ DE SERVEIS

LLEGENDA

- LÍMIT ÀMBIT
- LÍMIT PDU

XARXES DE TELECOMUNICACIONS

- PRISMA DE TELECOMUNICACIONS EXISTENT
- PRISMA DE TELECOMUNICACIONS COMPARTIT 4 C Ø125 PROJECTAT
- PRISMA DE TELECOMUNICACIONS PLANIFICAT
- PRISMA TELEFÓNICA 8C.110MM.PVC (VARIANT SERVEI AFECTAT)
- PERICO TELECOMUNICACIONS 70x140x85cm.
- CAMBRA R TELEFONICA 130x240x190cm.

nom arxiu: F:\Compart\Dopec\23027 Projecte Rambla dels Gorgs\Edicio\L09_25A23. Projecte executiu v2\04. Edicions copia 2906\90R.ANOLS18.F.02.Telecomunicacions.PD.dwg data d'impressió: 7/14/2025 8:54
data d'ltim guardat: 10/04/2025 13:07:47

PARC DE L'ALBA
CERDANYOLA DEL VALLÈS
BARCELONA / CATALUNYA

CONSORCI URBANÍSTIC
DEL CENTRE DIRECCIONAL
DE CERDANYOLA DEL VALLÈS

Ajuntament de Cerdanyola del Vallès

INCASÒL Institut Català del Sòl

Autors del Projecte:
Dopec
NORBERT TORRES I PUGÈS
MARIA CAELLES LACASTA

PROJECTS
JAUME FLETA ABADAL

Projecte:
PROJECTE D'URBANITZACIÓ E1: PASSEIG DELS GORGS AL PARC DE L'ALBA DE CERDANYOLA DEL VALLÈS.

VIST I PLAU:
EL CAP DE SERVEI DE TERRITORI DE L'AJUNTAMENT DE CERDANYOLA DEL VALLÈS

VIST I PLAU:
EL CAP DE LA UNITAT DE PLANEJAMENT DE L'INSTITUT CATALÀ DEL SÒL

Emplaçament:
CERDANYOLA DEL VALLÈS

Títol del Plànol:
XARXES SUBMINISTRAMENT DE SERVEIS
XARXA DE TELECOMUNICACIONS
PLANTA DETALL

Escala:
DIN A1 1/500
DIN A3 1/1000
0 m

Data:
Juliol 2025

Nombre Plànol
18.F.2

Nom. de fitxer:
18.F.2.DWG

FULL 1 DE 8



Ronda de Serraperera
8cØ110PVC
CR. 300 gABP
115
Carrer de Lourdes
Avinguda d'América
CONNECTA FULL 3
Carrer de la Serra de Galliners
CR 131 gABP
S31
S20
ZONA JOCS 05
AB-1
CONNECTA FULL 1
HPO-RG
R-37.02
5.556,17 m²
8.334,00 m²st
HLL
R-37.01
8.661,44 m²
26.852,00 m²st
CR gJP Intercalada
S27
Ep-9
HPO-RG
R-31.01/SE.3-02.
6.908,82 m²
16.574,4 m²st
HLL
R-30.01
5.187,46 m²
12.661,40 m²st
S21
CARRER. 5
8cØ110PVC (197,70m) amb 3040PEAD
S10
S11
S12
S13
CARRER. 8a
CARRER. 7a
CR gABP
8cØ110PVC (125,50m) amb 3040PEAD
ZONA JOCS 01
CR gABP
S2
S2
S3
Ep-1
HPO-RG
R-22.01
8.159,74 m²
27.079,22 m²st
HLL
R-24.01
7.347,25 m²
22.671,60 m²st
HLL
R-26.01
5.120,56 m²
16.913,00 m²st

NOTA: VEURE DISTANCIES A FAÇANA ALS PLÀNOLS 18.G DE COORDINACIÓ DE SERVEIS

LLEGENDA

- LÍMIT ÀMBIT
- LÍMIT PDU

XARXES DE TELECOMUNICACIONS

- PRISMA DE TELECOMUNICACIONS EXISTENT
- PRISMA DE TELECOMUNICACIONS COMPARTIT 4 C Ø125 PROJECTAT
- PRISMA DE TELECOMUNICACIONS PLANIFICAT
- PRISMA TELEFÓNICA 8C.110MM.PVC (VARIANT SERVEI AFECTAT)
- PERICO TELECOMUNICACIONS 70x140x85cm.
- CAMBRA R TELEFONICA 130x240x190cm.

nom arxiu: F:\Compart\Dopec\23027 Projecte Rambla dels Gorgs\Edicio\L09_250423_Projecte executiu a2\20d_Edit\altes copia 2\06.90\R_ANOL 018 F.02 Telecomunicacions PD.dwg data últim guardat: 10/04/2025 13.07.47 data d'impressió: 7/14/2025 8:55

PARC DE L'ALBA
CERDANYOLA DEL VALLÈS
BARCELONA / CATALUNYA

CONSORCI URBANÍSTIC DEL CENTRE DIRECCIONAL DE CERDANYOLA DEL VALLÈS

Ajuntament de Cerdanyola del Vallès

INCASÒL Institut Català del Sòl

Autors del Projecte:
Dopec Enginyeria i Arquitectura
NORBERT TORRES I PUGÉS
MARIA CAELLES LACASTA

PROJECTS Enginyeria & Arquitectura
JAUME FLETA ABADAL

Projecte:
PROJECTE D'URBANITZACIÓ E1: PASSEIG DELS GORGS AL PARC DE L'ALBA DE CERDANYOLA DEL VALLÈS.

VIST I PLAU:
EL CAP DE SERVEI DE TERRITORI DE L'AJUNTAMENT DE CERDANYOLA DEL VALLÈS

VIST I PLAU:
EL CAP DE LA UNITAT DE PLANEJAMENT DE L'INSTITUT CATALÀ DEL SÒL

Emplaçament:
CERDANYOLA DEL VALLÈS

Títol del Plànol:
XARXES SUBMINISTRAMENT DE SERVEIS
XARXA DE TELECOMUNICACIONS
PLANTA DETALL

Escala:
DIN A1 1/500
DIN A3 1/1000
0 m

Data:
Juliol 2025

Nombre Plànol
18.F.2

Nom. de fitxer:
18.F.2.DWG

FULL 2 DE 8

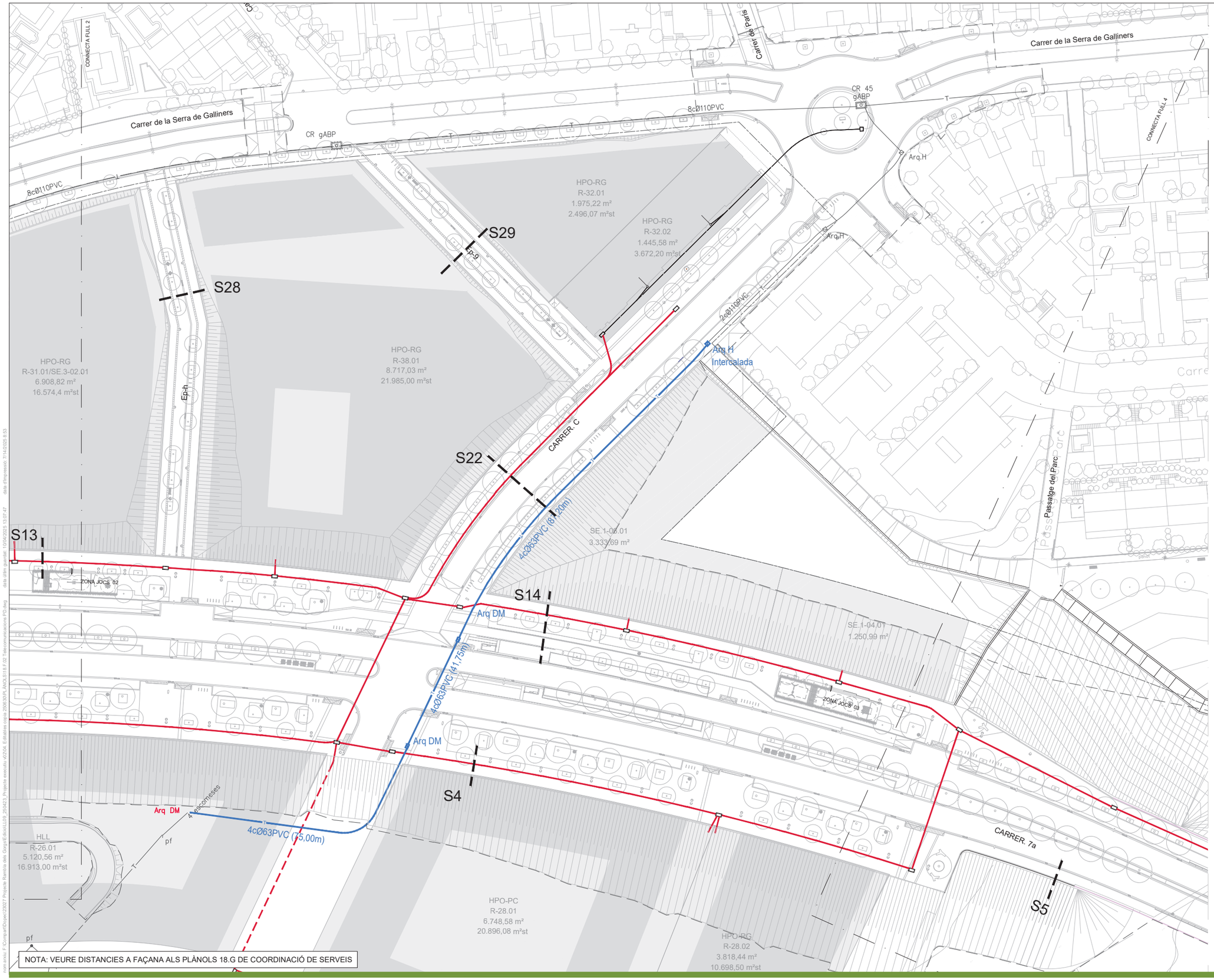

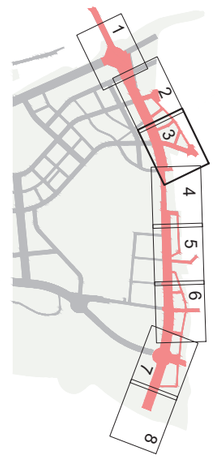

NOTA: VEURE DISTANCIES A FAÇANA ALS PLÀNOLS 18.G DE COORDINACIÓ DE SERVEIS

LLEGENDA

- LÍMIT ÀMBIT
- LÍMIT PDU

XARXES DE TELECOMUNICACIONS

- PRISMA DE TELECOMUNICACIONS EXISTENT
- PRISMA DE TELECOMUNICACIONS COMPARTIT 4 C Ø125 PROJECTAT
- PRISMA DE TELECOMUNICACIONS PLANIFICAT
- PRISMA TELEFÓNICA 8C.110MM.PVC (VARIANT SERVEI AFECTAT)
- PERICO TELECOMUNICACIONS 70x140x85cm.
- CAMBRA R TELEFONICA 130x240x190cm.

PARC DE L'ALBA
CERDANYOLA DEL VALLÈS
BARCELONA / CATALUNYA

CONSORCI URBANÍSTIC DEL CENTRE DIRECCIONAL DE CERDANYOLA DEL VALLÈS

Ajuntament de Cerdanyola del Vallès

INCASÒL Institut Català del Sòl

Autors del Projecte:
NORBERT TORRES I PUGÈS
MARIA CAELLES LACASTA
JAUME FLETA ABADAL

Projecte:
PROJECTE D'URBANITZACIÓ E1: PASSEIG DELS GORGS AL PARC DE L'ALBA DE CERDANYOLA DEL VALLÈS.

VIST I PLAU:
EL CAP DE SERVEI DE TERRITORI DE L'AJUNTAMENT DE CERDANYOLA DEL VALLÈS

VIST I PLAU:
EL CAP DE LA UNITAT DE PLANEJAMENT DE L'INSTITUT CATALÀ DEL SÒL

Emplaçament:
CERDANYOLA DEL VALLÈS

Títol del Plànol:
XARXES SUBMINISTRAMENT DE SERVEIS
XARXA DE TELECOMUNICACIONS
PLANTA DETALL

Escala:	Data:	Nombre Plànol
DIN A1 1/500 DIN A3 1/1000 0 m	Juliol 2025	18.F.2
Nom. de fitxer: 18.F.2.DWG	FULL 3 DE 8	

data d'impressió: 7/14/2025 8:53 data d'ultim guardat: 10/04/2025 13:07:47 nom arxiu: F:\Compartit\Dopec\2007 Projecte Rambla dels Gorgs\Edicio\L109_250423_Projecte execució v0\04_Edifaltes orgs\25063\R.ANOLS\18.F.02 Telecomunicacions RO.dwg



Carrer de Galícia

Carrer de Josep Tarradellas

Carrer de Josep Tarradellas

Carrer de Galícia

Carrer de Galícia

Passeig del Parc

CONNECTA FULL 3

Carrer de Castella

CONNECTA FULL 5

camp de futbol

camp de futbol

cami-8

Torrent dels Gorgs

CARRER. E

HPO-RG
R-34.01
4.591,16 m²
12.077,50 m²st

SV.4-07.02

SV.4-08
38,25

1.05

S15

CARRER. 7a

CARRER. 7b

S5

S6

S7

S8

SE.1-07.01
5.055,09 m²

NOTA: VEURE DISTANCIES A FAÇANA ALS PLÀNOLS 18.G DE COORDINACIÓ DE SERVEIS

LLEGENDA

- LÍMIT ÀMBIT
- LÍMIT PDU

XARXES DE TELECOMUNICACIONS

- PRISMA DE TELECOMUNICACIONS EXISTENT
- PRISMA DE TELECOMUNICACIONS COMPARTIT 4 C Ø125 PROJECTAT
- PRISMA DE TELECOMUNICACIONS PLANIFICAT
- PRISMA TELEFÓNICA 8C.110MM.PVC (VARIANT SERVEI AFECTAT)
- PERICO TELECOMUNICACIONS 70x140x85cm.
- CAMBRA R TELEFONICA 130x240x190cm.

nom arxiu: F:\Compart\Dopec\2007 Projecte Rambla dels Gorgs\Edicio\U09_250423_Projecte execució v0\04. Edificatius corus 25063\R_ANOLS\18.F.02 Telecomunicacions PD.dwg data d'impressió: 7/14/2025 8:55
data últim guardat: 10/04/2025 13:07:47

PARC DE L'ALBA
CERDANYOLA DEL VALLÈS
BARCELONA / CATALUNYA

CONSORCI URBANÍSTIC
DEL CENTRE DIRECCIONAL
DE CERDANYOLA DEL VALLÈS

Ajuntament de Cerdanyola del Vallès

INCASÒL Institut Català del Sòl

Autors del Projecte:
Dopec Projecte i Arquitectura
NORBERT TORRES I PUGÈS
MARIA CAELLES LACASTA

PROJECTS Formació & Urbanisme
JAUME FLETA ABADAL

Projecte:
PROJECTE D'URBANITZACIÓ E1: PASSEIG DELS GORGS AL PARC DE L'ALBA DE CERDANYOLA DEL VALLÈS.

VIST I PLAU:
EL CAP DE SERVEI DE TERRITORI DE L'AJUNTAMENT DE CERDANYOLA DEL VALLÈS

VIST I PLAU:
EL CAP DE LA UNITAT DE PLANEJAMENT DE L'INSTITUT CATALÀ DEL SÒL

Emplaçament:
CERDANYOLA DEL VALLÈS

Títol del Plànol:
XARXES SUBMINISTRAMENT DE SERVEIS
XARXA DE TELECOMUNICACIONS
PLANTA DETALL

Escala:
DIN A1 1/500
DIN A3 1/1000
0 m

Data:
Juliol 2025

Nombre Plànol
18.F.2

Nom. de fitxer:
18.F.2.DWG

FULL 4 DE 8

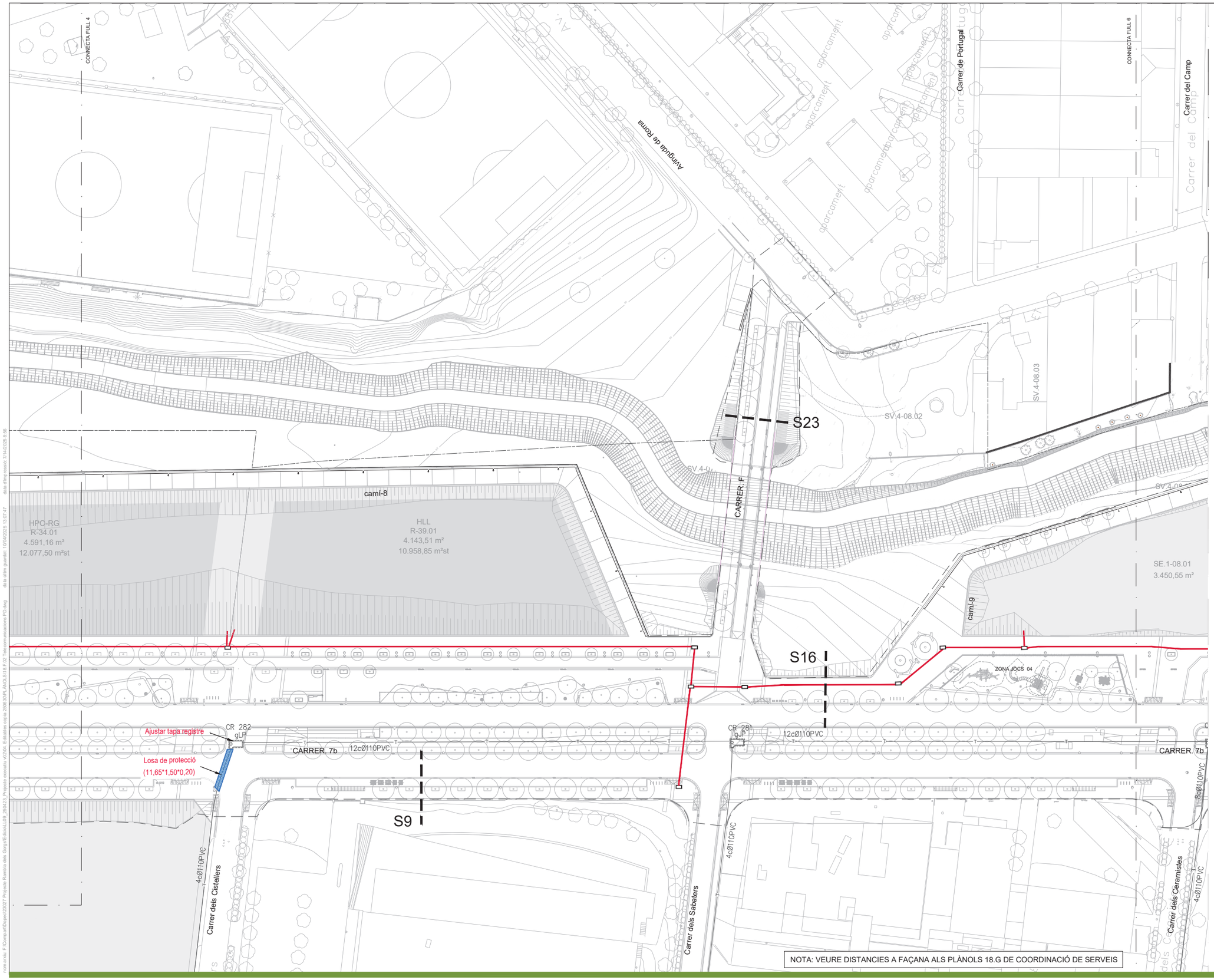

NOTA: VEURE DISTANCIES A FAÇANA ALS PLÀNOLS 18.G DE COORDINACIÓ DE SERVEIS



LLEGENDA

- LÍMIT ÀMBIT
- LÍMIT PDU

XARXES DE TELECOMUNICACIONS

- PRISMA DE TELECOMUNICACIONS EXISTENT
- PRISMA DE TELECOMUNICACIONS COMPARTIT 4 C Ø125 PROJECTAT
- PRISMA DE TELECOMUNICACIONS PLANIFICAT
- PRISMA TELEFÓNICA 8C.110MM.PVC (VARIANT SERVEI AFECTAT)
- PERICO TELECOMUNICACIONS 70x140x85cm.
- CAMBRA R TELEFONICA 130x240x190cm.

PARC DE L'ALBA
CERDANYOLA DEL VALLÈS
BARCELONA / CATALUNYA

CONSORCI URBANÍSTIC DEL CENTRE DIRECCIONAL DE CERDANYOLA DEL VALLÈS

Ajuntament de Cerdanyola del Vallès

INCASÒL Institut Català del Sòl

Autors del Projecte:
Dopec Enginyeria i Arquitectura
NORBERT TORRES I PUGÈS
MARIA CAELLES LACASTA

PROJECTS Estudios & Ingeniería
JAUME FLETA ABADAL

Projecte:
PROJECTE D'URBANITZACIÓ E1: PASSEIG DELS GORGS AL PARC DE L'ALBA DE CERDANYOLA DEL VALLÈS.
VIST I PLAU: EL CAP DE SERVEI DE TERRITORI DE L'AJUNTAMENT DE CERDANYOLA DEL VALLÈS
VIST I PLAU: EL CAP DE LA UNITAT DE PLANEJAMENT DE L'INSTITUT CATALÀ DEL SÒL

Emplaçament:
CERDANYOLA DEL VALLÈS

Títol del Plànol:
XARXES SUBMINISTRAMENT DE SERVEIS
XARXA DE TELECOMUNICACIONS
PLANTA DETALL

Escala:
DIN A1 1/500
DIN A3 1/1000
0 m

Data: Juliol 2025

Nombre Plànol: 18.F.2

Nom. de fitxer: 18.F.2.DWG

FULL 5 DE 8

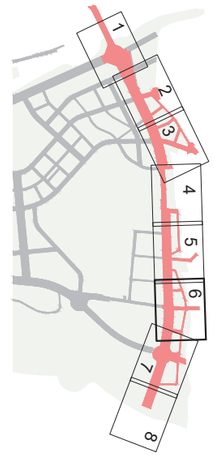

Carrer del Camp
CONNECTA FULL 5
Av. de Roma
Avinguda de Roma
Carrer de Sant Ramon
CR
Carrer de l'Alga
Carrer de les Escalat Oli
SV.4-08.05
SV.4-09.02
CR gBR
Intercalada
CONNECTA FULL 7
6cØ110PVC
8mb ØB40PEAD
(116,65+2m)
SH-04.09
SV.4-09.01
camí-9
S30
S25
S24
S26
S17
S18
Retirar línia aèria i 4 pals
R-40.01
5.301,71 m²
12.710,80 m²st
HPO-RG
R-41.01
6.067,25 m²
13.817,83 m²st
SE.1-08.01
3.450,55 m²
CARRER. G0
CARRER. Gb
CARRER. Gc
CR 15
gBR
pi=2,77
Ajustar tapa CR
12cØ110PVC
CR 280
gJP
CR 276
gJP
CARRER. 7b
8cØ110PVC
4cØ110PVC
1cPVC
Carrer dels Ceramistes
Carrer dels Boters

NOTA: VEURE DISTANCIES A FAÇANA ALS PLÀNOLS 18.G DE COORDINACIÓ DE SERVEIS

LLEGENDA

- LÍMIT ÀMBIT
- LÍMIT PDU

XARXES DE TELECOMUNICACIONS

- PRISMA DE TELECOMUNICACIONS EXISTENT
- PRISMA DE TELECOMUNICACIONS COMPARTIT 4 C Ø125 PROJECTAT
- PRISMA DE TELECOMUNICACIONS PLANIFICAT
- PRISMA TELEFÓNICA 8C.110MM.PVC (VARIANT SERVEI AFECTAT)
- PERICO TELECOMUNICACIONS 70x140x85cm.
- CAMBRA R TELEFONICA 130x240x190cm.

PARC DE L'ALBA
CERDANYOLA DEL VALLÈS
BARCELONA / CATALUNYA

CONSORCI URBANÍSTIC DEL CENTRE DIRECCIONAL DE CERDANYOLA DEL VALLÈS

Ajuntament de Cerdanyola del Vallès

INCASÒL Institut Català del Sòl

Autors del Projecte:
NORBERT TORRES I PUGÈS
MARIA CAELLES LACASTA
JAUME FLETA ABADAL

Projecte:
PROJECTE D'URBANITZACIÓ E1: PASSEIG DELS GORGS AL PARC DE L'ALBA DE CERDANYOLA DEL VALLÈS.

VST I PLAU:
EL CAP DE SERVEI DE TERRITORI DE L'AJUNTAMENT DE CERDANYOLA DEL VALLÈS

VST I PLAU:
EL CAP DE LA UNITAT DE PLANEJAMENT DE L'INSTITUT CATALÀ DEL SÒL

Emplaçament:
CERDANYOLA DEL VALLÈS

Títol del Plànol:
XARXES SUBMINISTRAMENT DE SERVEIS
XARXA DE TELECOMUNICACIONS
PLANTA DETALL

Escala:
DIN A1 1/500
DIN A3 1/1000
0 m

Data: Juliol 2025

Nombre Plànol: 18.F.2

Nom. de fitxer: 18.F.2.DWG

FULL 6 DE 8

nom arxiu: F:\Comun\Dopec\23027 Projecte Rambla dels Gorgs\Edicio\U.09_25\23_Projecte execució v02\04. Edicions copia 25\06\30\PLANOLS\18.F.02 Telecomunicacions P0.dwg data últim guardat: 1/04/2025 13:07:47 data d'impressió: 7/14/2025 8:52

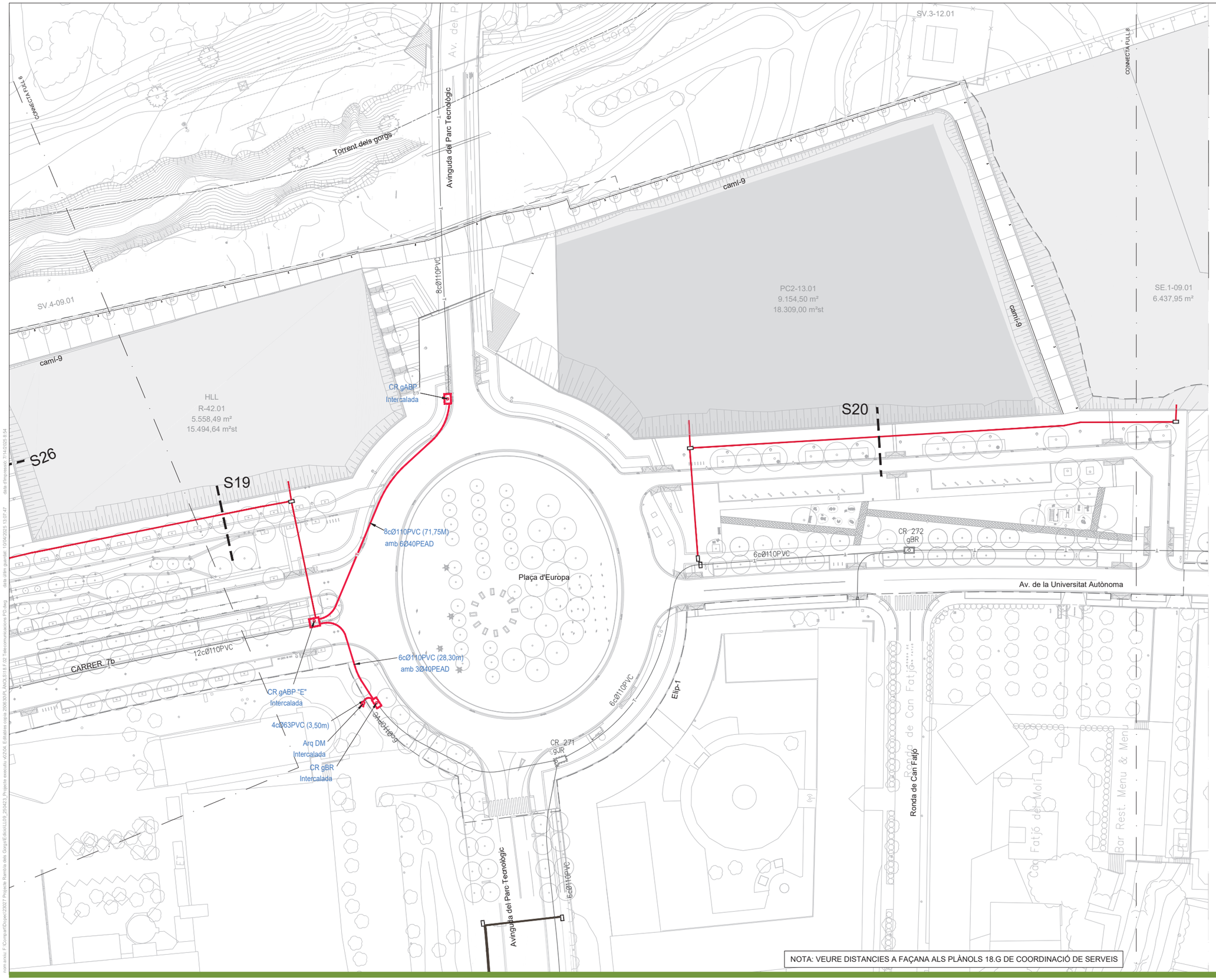



NOTA: VEURE DISTANCIES A FAÇANA ALS PLÀNOLS 18.G DE COORDINACIÓ DE SERVEIS

LLEGENDA

- LÍMIT ÀMBIT
- LÍMIT PDU

XARXES DE TELECOMUNICACIONS

- PRISMA DE TELECOMUNICACIONS EXISTENT
- PRISMA DE TELECOMUNICACIONS COMPARTIT 4 C Ø125 PROJECTAT
- PRISMA DE TELECOMUNICACIONS PLANIFICAT
- PRISMA TELEFÓNICA 8C.110MM.PVC (VARIANT SERVEI AFECTAT)
- PERICO TELECOMUNICACIONS 70x140x85cm.
- CAMBRA R TELEFONICA 130x240x190cm.

PARC DE L'ALBA
CERDANYOLA DEL VALLÈS
BARCELONA / CATALUNYA

CONSORCI URBANÍSTIC DEL CENTRE DIRECCIONAL DE CERDANYOLA DEL VALLÈS

Ajuntament de Cerdanyola del Vallès

INCASÒL Institut Català del Sòl

Autors del Projecte:
Dopec Engineering & Architecture
NORBERT TORRES I PUGÈS
MARIA CAELLES LACASTA

PROJECTS Executive & Management
JAUME FLETA ABADAL

Projecte:
PROJECTE D'URBANITZACIÓ E1: PASSEIG DELS GORGS AL PARC DE L'ALBA DE CERDANYOLA DEL VALLÈS.
VIST I PLAU: EL CAP DE SERVEI DE TERRITORI DE L'AJUNTAMENT DE CERDANYOLA DEL VALLÈS
VIST I PLAU: EL CAP DE LA UNITAT DE PLANEJAMENT DE L'INSTITUT CATALÀ DEL SÒL

Emplaçament:
CERDANYOLA DEL VALLÈS

Títol del Plànol:
XARXES SUBMINISTRAMENT DE SERVEIS
XARXA DE TELECOMUNICACIONS
PLANTA DETALL

Escala:
DIN A1 1/500
DIN A3 1/1000
0 m

Data:
Juliol 2025

Nombre Plànol
18.F.2

Nom. de fitxer:
18.F.2.DWG

FULL 7 DE 8

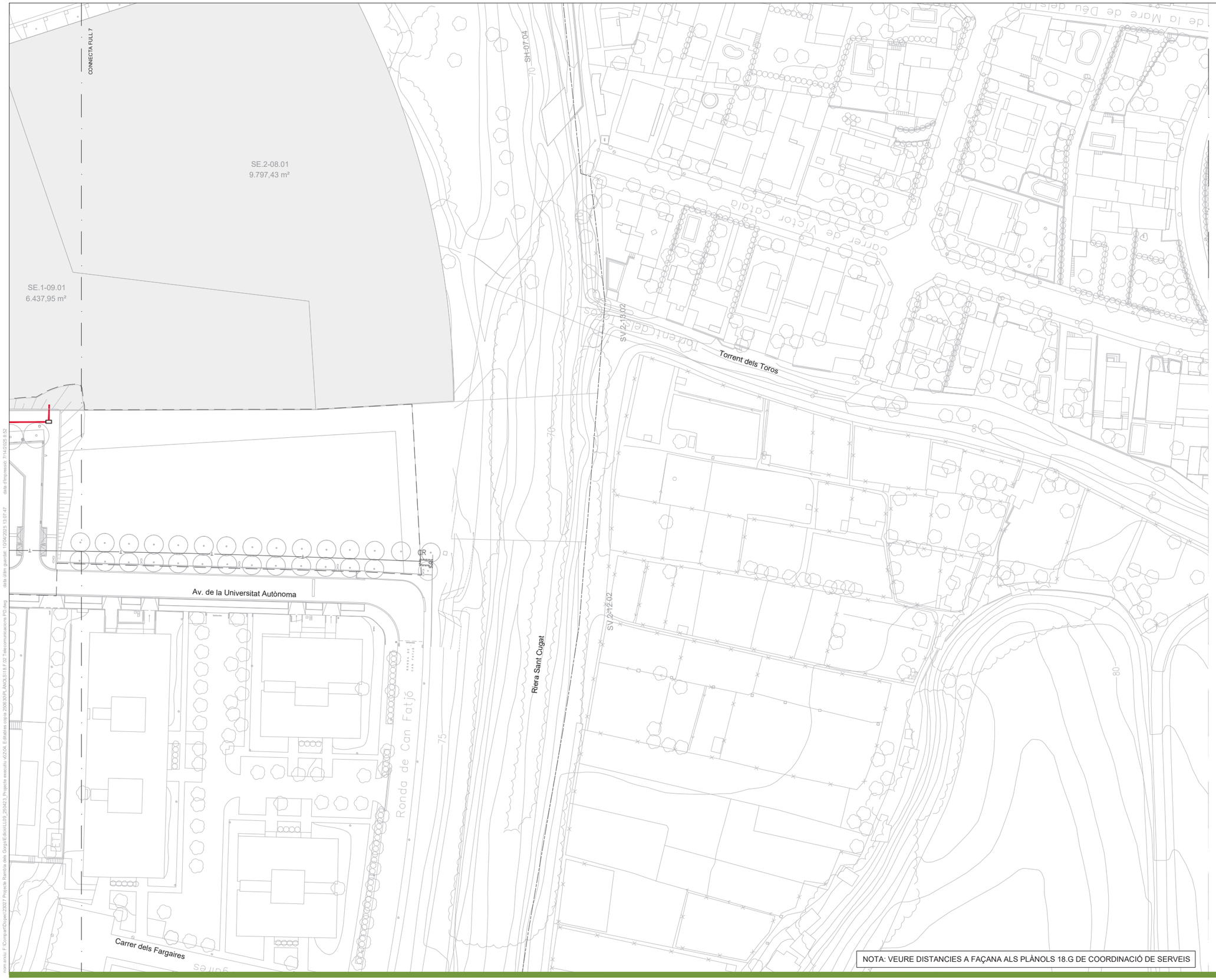



NOTA: VEURE DISTANCIES A FAÇANA ALS PLÀNOLS 18.G DE COORDINACIÓ DE SERVEIS

LLEGENDA

- LÍMIT ÀMBIT
- LÍMIT PDU

XARXES DE TELECOMUNICACIONS

- PRISMA DE TELECOMUNICACIONS EXISTENT
- PRISMA DE TELECOMUNICACIONS COMPARTIT 4 C Ø125 PROJECTAT
- PRISMA DE TELECOMUNICACIONS PLANIFICAT
- PRISMA TELEFÓNICA 8C.110MM.PVC (VARIANT SERVEI AFECTAT)
- PERICO TELECOMUNICACIONS 70x140x85cm.
- CAMBRA R TELEFONICA 130x240x190cm.

nom arxiu: F:\Compartit\Dopec\23027 Projecte Rambla dels Gorgs\Edicio\LL09_350423_Projecte executiu v02\04. Edificatius comú 250630\R_ANOLS\V18 F.02 Telecomunicacions RD.dwg data últim guardat: 10/04/2025 13:07:47 data d'impressió: 7/14/2025 8:52

PARC DE L'ALBA
CERDANYOLA DEL VALLÈS
BARCELONA / CATALUNYA

CONSORCI URBANÍSTIC
DEL CENTRE DIRECCIONAL
DE CERDANYOLA DEL VALLÈS

Ajuntament de Cerdanyola del Vallès

INCASÒL Institut Català del Sòl

Autors del Projecte:
NORBERT TORRES I PUGÉS
MARIA CAELLES LACASTA
JAUME FLETA ABADAL

Projecte:
PROJECTE D'URBANITZACIÓ E1: PASSEIG DELS GORGS AL PARC DE L'ALBA DE CERDANYOLA DEL VALLÈS.

VIST I PLAU:
EL CAP DE SERVEI DE TERRITORI DE L'AJUNTAMENT DE CERDANYOLA DEL VALLÈS

VIST I PLAU:
EL CAP DE LA UNITAT DE PLANEJAMENT DE L'INSTITUT CATALÀ DEL SÒL

Emplaçament:
CERDANYOLA DEL VALLÈS

Títol del Plànol:
XARXES SUBMINISTRAMENT DE SERVEIS
XARXA DE TELECOMUNICACIONS
PLANTA DETALL

Escala:
DIN A1 1/500
DIN A3 1/1000
0 m

Data: Juliol 2025

Nombre Plànol: 18.F.2

Nom. de fitxer: 18.F.2.DWG

FULL 8 DE 8

SECCIÓ TIPUS 4Ø125mm.
CANALITZACIÓ VORERA

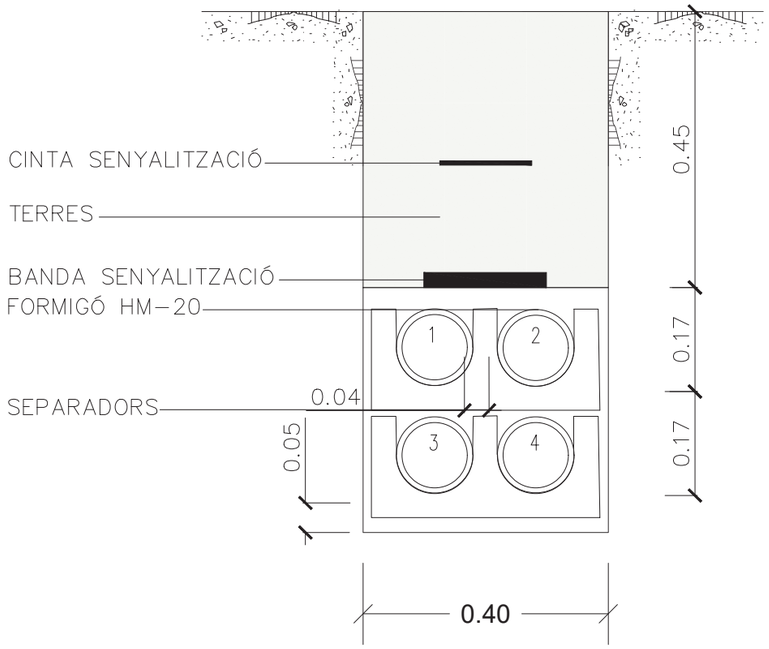

SECCIÓ TIPUS 4Ø125mm.
CANALITZACIÓ CALÇADA

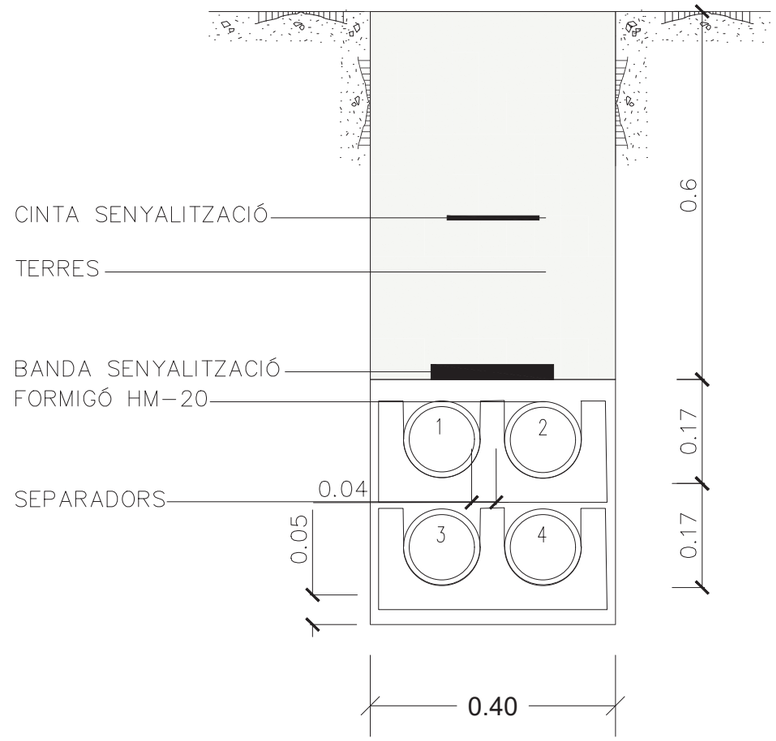

nom arxiu: F:\Compart\Dopec\2507 Projecte Rambla dels Gorgs\Edicio\1.09_250423_Projecte execució v0\20A. Edicions copia 250630\R_ANOL5\18.E.03 Telecomunicacions Detalls.dwg data últim guardat: 13/04/2026 9:55:57 data d'impressió: 7/14/2026 8:56

PARC DE L'ALBA
CERDANYOLA DEL VALLÈS
BARCELONA / CATALUNYA

CONSORCI URBANÍSTIC
DEL CENTRE DIRECCIONAL
DE CERDANYOLA DEL VALLÈS

Ajuntament de Cerdanyola del Vallès

INCASÒL Institut Català del Sòl

Autors del Projecte:
Dopec Projecte i Arquitectura
NORBERT TORRES I PUGÈS
MARIA CAELLES LACASTA

PROJECTS Enginyeria & Arquitectura
JAUME FLETA ABADAL

Projecte:
PROJECTE D'URBANITZACIÓ E1: PASSEIG DELS GORGS AL PARC DE L'ALBA DE CERDANYOLA DEL VALLÈS.

VIST I PLAU:
EL CAP DE SERVEI DE TERRITORI DE L'AJUNTAMENT DE CERDANYOLA DEL VALLÈS

VIST I PLAU:
EL CAP DE LA UNITAT DE PLANEJAMENT DE L'INSTITUT CATALÀ DEL SÒL

Emplaçament:
CERDANYOLA DEL VALLÈS

Títol del Plànol:
XARXES SUBMINISTRAMENT DE SERVEIS
XARXA DE TELECOMUNICACIONS
DETALLS

Escala:
DIN A1 1/5
DIN A3 1/10
0 m

Data: Juliol 2025

Nombre Plànol: 18.F.3

Nom. de fitxer: 18.F.03.DWG

FULL 1 DE 2

PERICÓ 140x70x85

Escala: 1/10 (cotes en m)

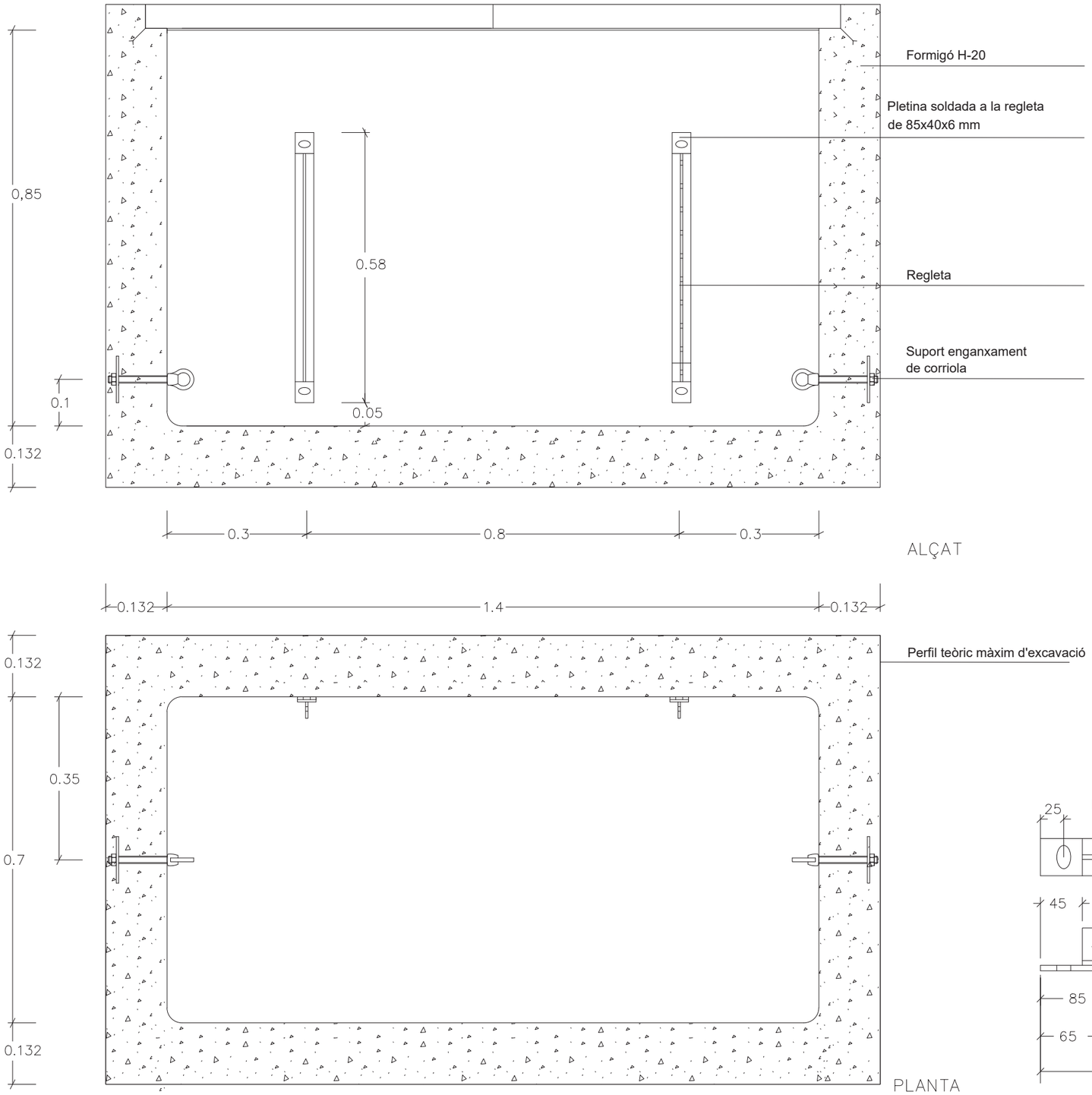

TAPA DOBLE 70x70

Escala: 1/10 (cotes en mm)

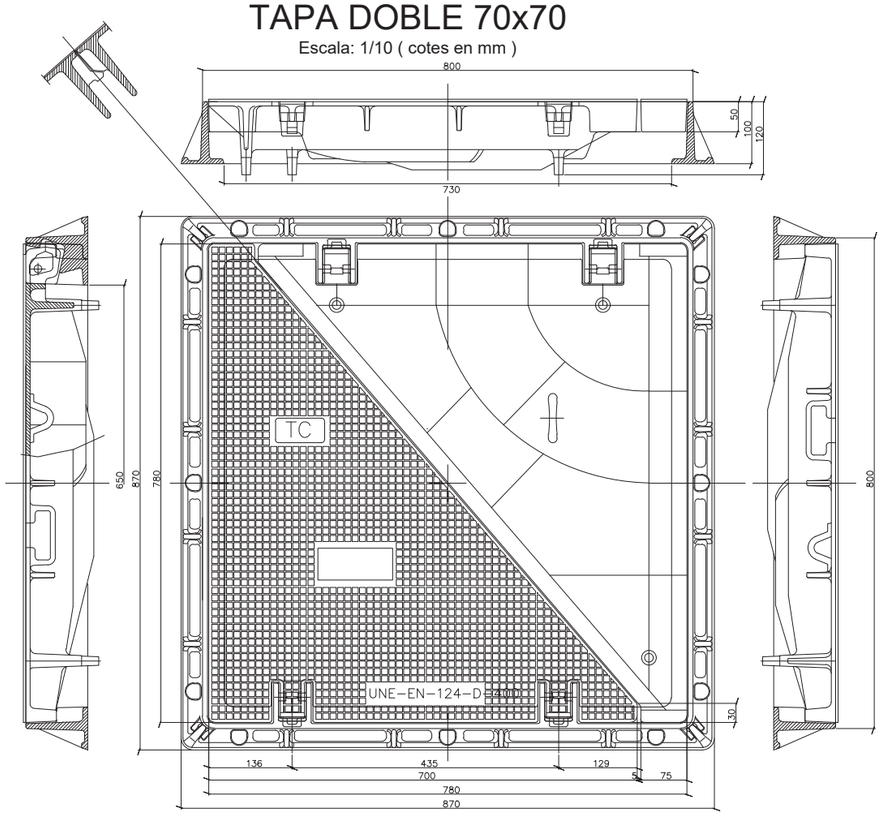

SUPORT ENGANXAMENT DE CORRIOLA

Escala: 1/2 (cotes en mm)

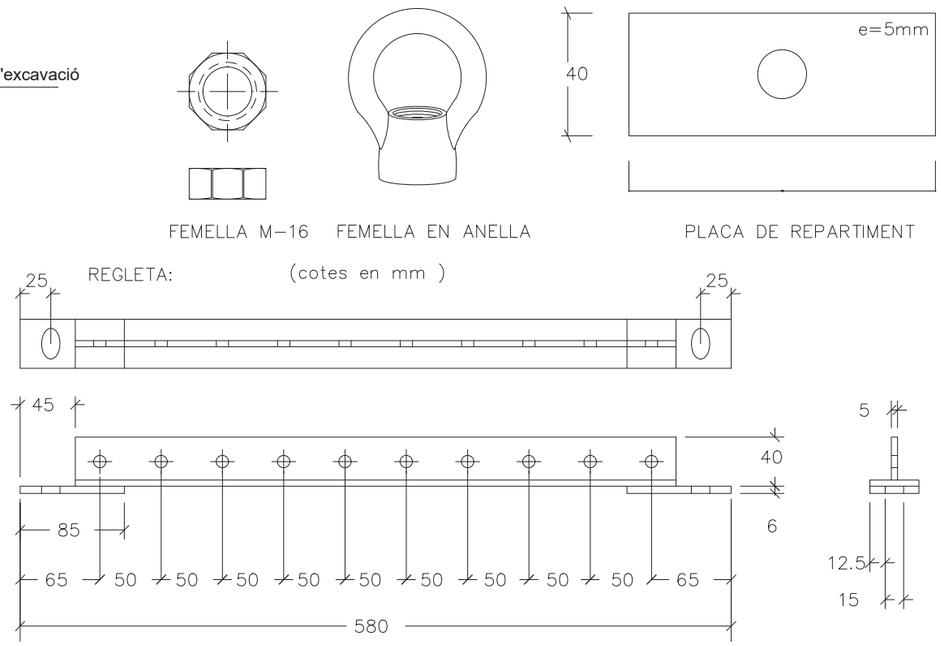

PARC DE L'ALBA
CERDANYOLA DEL VALLÈS
BARCELONA / CATALUNYA

CONSORCI URBANÍSTIC DEL CENTRE DIRECCIONAL DE CERDANYOLA DEL VALLÈS

Ajuntament de Cerdanyola del Vallès

INCASÒL Institut Català del Sòl

Autors del Projecte:
Dopec
NORBERT TORRES I PUGÈS
MARIA CAELLES LACASTA

PROJECTS
JAUME FLETA ABADAL

Projecte:
PROJECTE D'URBANITZACIÓ E1: PASSEIG DELS GORGS AL PARC DE L'ALBA DE CERDANYOLA DEL VALLÈS.
VIST I PLAU: EL CAP DE SERVEI DE TERRITORI DE L'AJUNTAMENT DE CERDANYOLA DEL VALLÈS
VIST I PLAU: EL CAP DE LA UNITAT DE PLANEJAMENT DE L'INSTITUT CATALÀ DEL SÒL

Emplaçament:
CERDANYOLA DEL VALLÈS

Títol del Plànol:
XARXES SUBMINISTRAMENT DE SERVEIS
XARXA DE TELECOMUNICACIONS
DETALLS

Escala:
DIN A1 INDICADES
DIN A3 INDICADES
0 m

Data: Juliol 2025

Nombre Plànol: 18.F.3

Nom. de fitxer: 18.F.03.DWG

FULL 2 DE 2

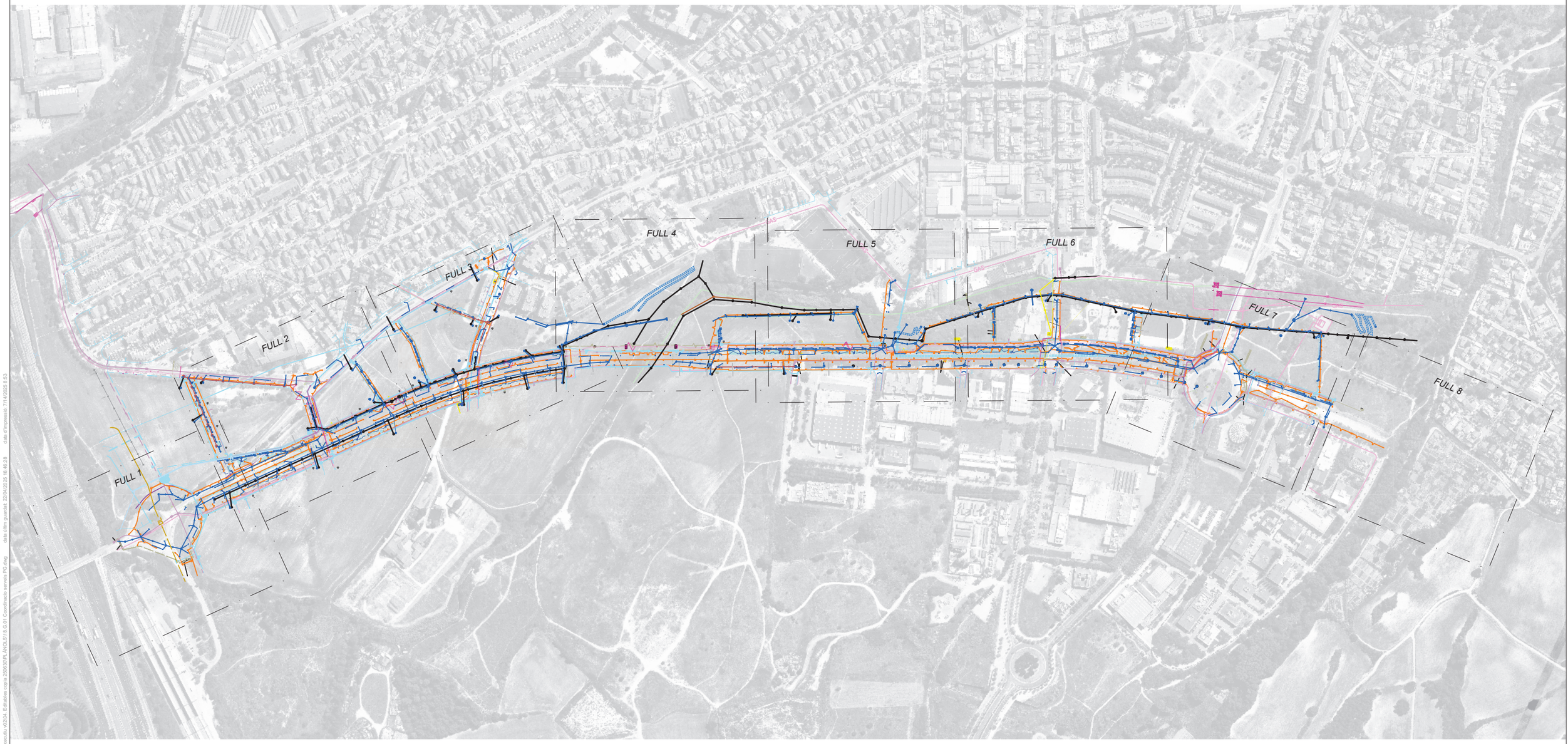

LLEGENDA COORDINACIÓ DE SERVEIS

PARCELARI	CLAVEGUERAM_PLUVIALS
AIGUA	SUDS_DRENATGE
ALTA TENSIÓ	SUDS_D-PAR
BAIXA TENSIÓ	ENLLUMENAT
MITJA TENSIÓ	GAS
CLH	RECÀRREGA
CTTI	REG_PRIMARIA
EMMSA	REG_SECUNDARIA
CLAVEGUERAM_RESIDUALS	SEMAFORITZACIÓ
CLAVEGUERAM_UNITARIA	TELECOMUNICACIONS

PARC DE L'ALBA
CERDANYOLA DEL VALLÈS
BARCELONA / CATALUNYA

CONSORCI URBANÍSTIC
DEL CENTRE DIRECCIONAL
DE CERDANYOLA DEL VALLÈS

Ajuntament de Cerdanyola del Vallès

INCASÒL Institut Català del Sòl

Autors del Projecte:
Dopec
NORBERT TORRES I PUGÈS
MARIA CAELLES LACASTA
JAUME FLETA ABADAL

Projecte:
PROJECTE D'URBANITZACIÓ E1: PASSEIG DELS GORGS AL PARC DE L'ALBA DE CERDANYOLA DEL VALLÈS.
VIST I PLAU: EL CAP DE SERVEI DE TERRITORI DE L'AJUNTAMENT DE CERDANYOLA DEL VALLÈS
VIST I PLAU: EL CAP DE LA UNITAT DE PLANEJAMENT DE L'INSTITUT CATALÀ DEL SÒL

Emplaçament:
CERDANYOLA DEL VALLÈS

Títol del Plànol:
XARXES SUBMINISTRAMENT DE SERVEIS
COORDINACIÓ DE SERVEIS
PLANTA GENERAL

Escala:
DIN A1 1/3000
DIN A3 1/6000
0 m

Data:
Juliol 2025

Nombre Plànol
18.G.1

Nom. de fitxer:
18.G.1.DWG

FULL 1 DE 1

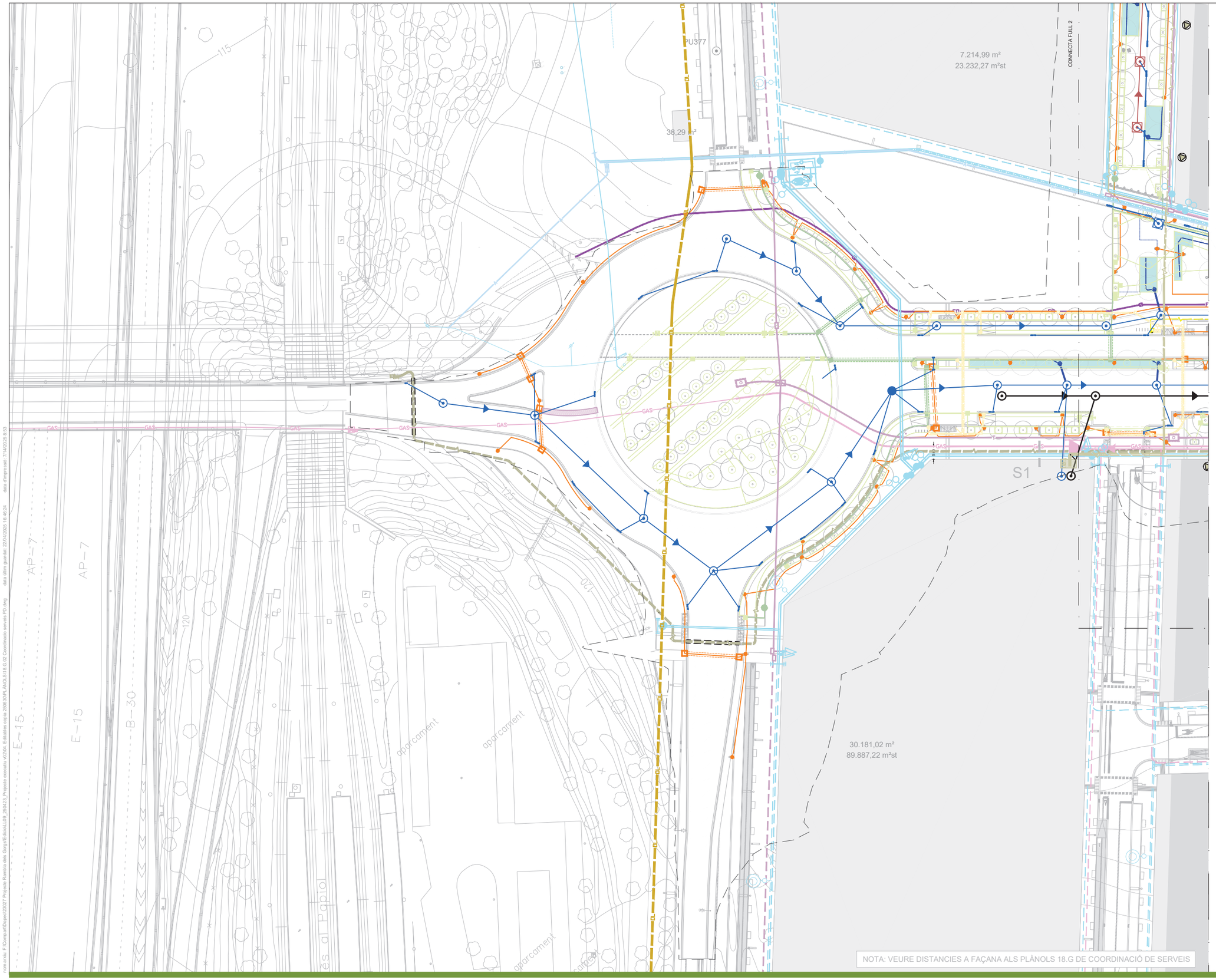



LLEGENDA COORDINACIÓ DE SERVEIS

- PARCELARI
- AIGUA
- ALTA TENSIÓ
- BAIXA TENSIÓ
- MITJA TENSIÓ
- CLH
- CTTI
- EMMSA
- CLAVEGUERAM_RESIDUALS
- CLAVEGUERAM_UNITARIA
- CLAVEGUERAM_PLUVIALS
- SUDS_DRENATGE
- SUDS_D-PAR
- ENLLUMENAT
- GAS
- RECÀRREGA
- REG_PRIMARIA
- REG_SECUNDARIA
- SEMAFORITZACIÓ
- TELECOMUNICACIONS

nom arxiu: F:\Compartit\Dopec\23007 Projecte Rambla dels Gorgs\Edicio\L109_25A03_Projecte executiu v2\04. Edicio\plots coop 2606\30\PLANOLS\18.G 02 Coordinacio serveis RD.dwg data últim guardat: 22/04/2025 16:46:24 data d'impressió: 7/14/2025 8:53

PARC DE L'ALBA
CERDANYOLA DEL VALLÈS
BARCELONA / CATALUNYA

CONSORCI URBANÍSTIC
DEL CENTRE DIRECCIONAL
DE CERDANYOLA DEL VALLÈS

Ajuntament de Cerdanyola del Vallès

INCASÒL Institut Català del Sòl

Autors del Projecte:
Dopec Equip d'Arquitectes
NORBERT TORRES I PUGÈS
MARIA CAELLES LACASTA
JAUME FLETA ABADAL

Projecte:
PROJECTE D'URBANITZACIÓ E1: PASSEIG DELS GORGS AL PARC DE L'ALBA DE CERDANYOLA DEL VALLÈS.

VIST I PLAU:
EL CAP DE SERVEI DE TERRITORI DE L'AJUNTAMENT DE CERDANYOLA DEL VALLÈS

VIST I PLAU:
EL CAP DE LA UNITAT DE PLANEJAMENT DE L'INSTITUT CATALÀ DEL SÒL

Emplaçament:
CERDANYOLA DEL VALLÈS

Títol del Plànol:
XARXES SUBMINISTRAMENT DE SERVEIS
COORDINACIÓ DE SERVEIS
PLANTA DETALL

Escala:
DIN A1 1/500
DIN A3 1/1000
0 m

Data:
Juliol 2025

Nombre Plànol
18.G.2

Nom. de fitxer:
18.G.2.DWG

FULL 1 DE 8



5.556,17 m²
8.334,00 m²st

8.661,44 m²
26.852,00 m²st

5.187,46 m²
12.661,40 m²st

6.908,82 m²
16.574,4 m²st

8.159,74 m²
27.079,22 m²st

5.120,56 m²
16.913,00 m²st

S20 S31 S21 S27 S10 S11 S12 S13 S2 S2 S3

CONNECTA FULL 1

CONNECTA FULL 2

NOTA: VEURE DISTANCIES A FAÇANA ALS PLÀNOLS 18.G DE COORDINACIÓ DE SERVEIS

LLEGENDA COORDINACIÓ DE SERVEIS

- PARCELARI
- AIGUA
- ALTA TENSIÓ
- BAIXA TENSIÓ
- MITJA TENSIÓ
- CLH
- CTTI
- EMMSA
- CLAVEGUERAM_RESIDUALS
- CLAVEGUERAM_UNITARIA
- CLAVEGUERAM_PLUVIALS
- SUDS_DRENATGE
- SUDS_D-PAR
- ENLLUMENAT
- GAS
- RECÀRREGA
- REG_PRIMARIA
- REG_SECUNDARIA
- SEMAFORITZACIÓ
- TELECOMUNICACIONS

nom.eina: F:\Compart\Dopec\23027 Projecte Rambla dels Gorgs\Edicio\LLO_25\423_ Projecte executiu v0204_ Edifaltes coma 25/03\0R_AINOLS\18.G 02 Coordinacio serveis PD.dwg data d'impressió: 7/14/2025 8:52 data últim guardat: 22/04/2025 16:46:24

PARC DE L'ALBA
CERDANYOLA DEL VALLÈS
BARCELONA / CATALUNYA

CONSORCI URBANÍSTIC
DEL CENTRE DIRECCIONAL
DE CERDANYOLA DEL VALLÈS

Ajuntament de Cerdanyola del Vallès

INCASÒL Institut Català del Sòl

Autors del Projecte:
Dopec Gestió i Projectes
NORBERT TORRES I PUGÉS
MARIA CAELLES LACASTA
JAUME FLETA ABADAL

Projecte:
PROJECTE D'URBANITZACIÓ E1: PASSEIG DELS GORGS AL PARC DE L'ALBA DE CERDANYOLA DEL VALLÈS.

VIST I PLAU:
EL CAP DE SERVEI DE TERRITORI DE L'AJUNTAMENT DE CERDANYOLA DEL VALLÈS

VIST I PLAU:
EL CAP DE LA UNITAT DE PLANEJAMENT DE L'INSTITUT CATALÀ DEL SÒL

Emplaçament:
CERDANYOLA DEL VALLÈS

Títol del Plànol:
XARXES SUBMINISTRAMENT DE SERVEIS
COORDINACIÓ DE SERVEIS
PLANTA DETALL

Escala:
DIN A1 1/500
DIN A3 1/1000
0 m

Data: Juliol 2025

Nombre Plànol: 18.G.2

Nom. de fitxer: 18.G.2.DWG

FULL 2 DE 8

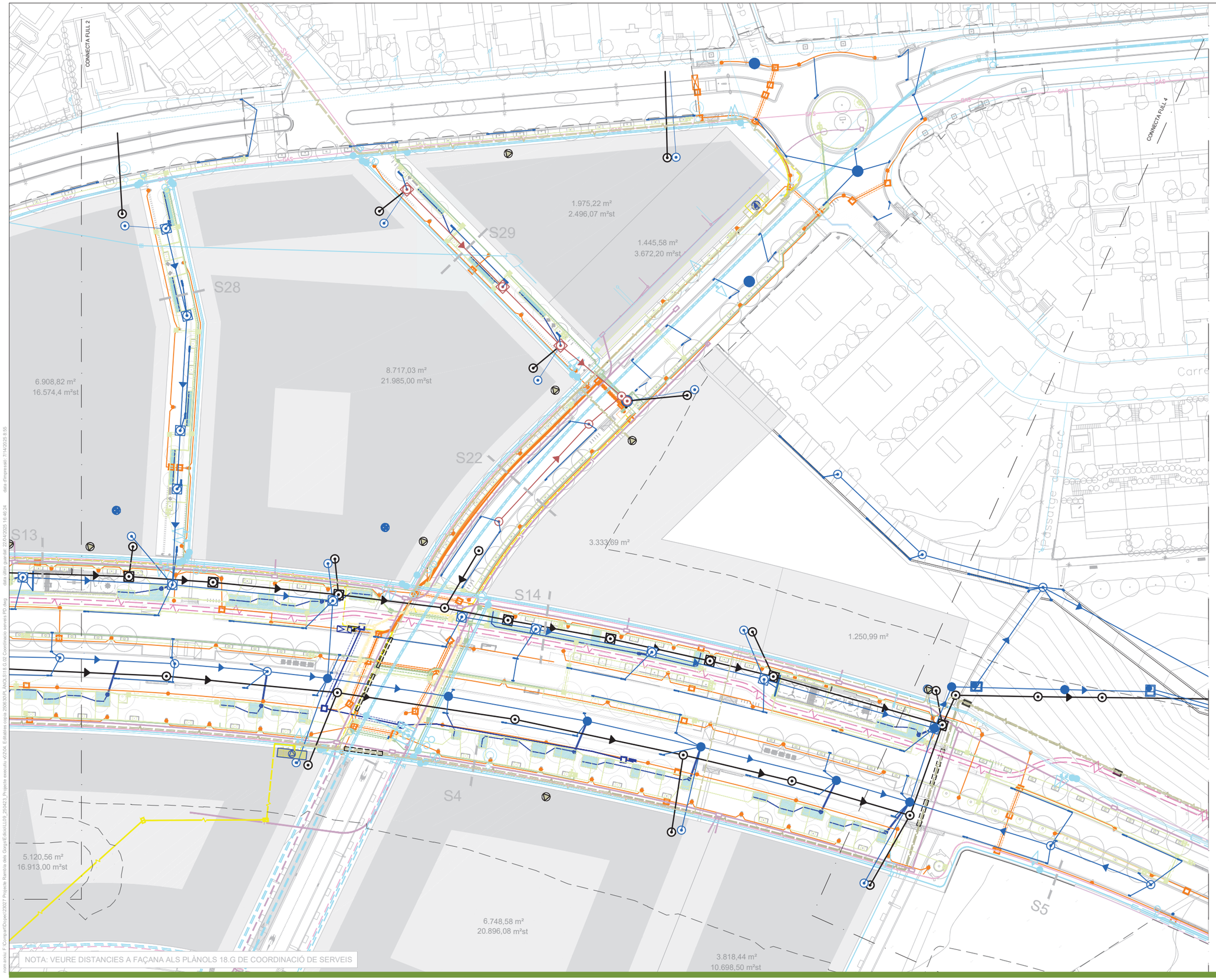



LLEGENDA COORDINACIÓ DE SERVEIS

- PARCELARI
- AIGUA
- ALTA TENSIÓ
- BAIXA TENSIÓ
- MITJA TENSIÓ
- CLH
- CTTI
- EMMSA
- CLAVEGUERAM_RESIDUALS
- CLAVEGUERAM_UNITARIA
- CLAVEGUERAM_PLUVIALS
- SUDS_DRENATGE
- SUDS_D-PAR
- ENLLUMENAT
- GAS
- RECÀRREGA
- REG_PRIMARIA
- REG_SECUNDARIA
- SEMAFORITZACIÓ
- TELECOMUNICACIONS

com anem F:\Compartit\Dopec\23027 Projecte Rambla dels Gorgs\Edicio\L09_250423_Projecte executiu v2\04_Edificatiu exp.ja 2506\09.ANCS\18.G.02 Coordinacio serveis PO.dwg data últim guardat: 22/04/2025 16:46:24 data d'impressió: 7/14/2025 8:55

PARC DE L'ALBA
CERDANYOLA DEL VALLÈS
BARCELONA / CATALUNYA

CONSORCI URBANÍSTIC
DEL CENTRE DIRECCIONAL
DE CERDANYOLA DEL VALLÈS

Ajuntament de Cerdanyola del Vallès

INCASÒL Institut Català del Sòl

Autors del Projecte:
Dopec Enginyeria i Arquitectura
NORBERT TORRES I PUGÈS
MARIA CAELLES LACASTA
JAUME FLETA ABADAL

Projecte:
PROJECTE D'URBANITZACIÓ E1: PASSEIG DELS GORGS AL PARC DE L'ALBA DE CERDANYOLA DEL VALLÈS.

VIST I PLAU:
EL CAP DE SERVEI DE TERRITORI DE L'AJUNTAMENT DE CERDANYOLA DEL VALLÈS

VIST I PLAU:
EL CAP DE LA UNITAT DE PLANEJAMENT DE L'INSTITUT CATALÀ DEL SÒL

Emplaçament:
CERDANYOLA DEL VALLÈS

Títol del Plànol:
XARXES SUBMINISTRAMENT DE SERVEIS
COORDINACIÓ DE SERVEIS
PLANTA DETALL

Escala:
DIN A1 1/500
DIN A3 1/1000
0 m

Data:
Juliol 2025

Nombre Plànol
18.G.2

Nom. de fitxer:
18.G.2.DWG

FULL 3 DE 8

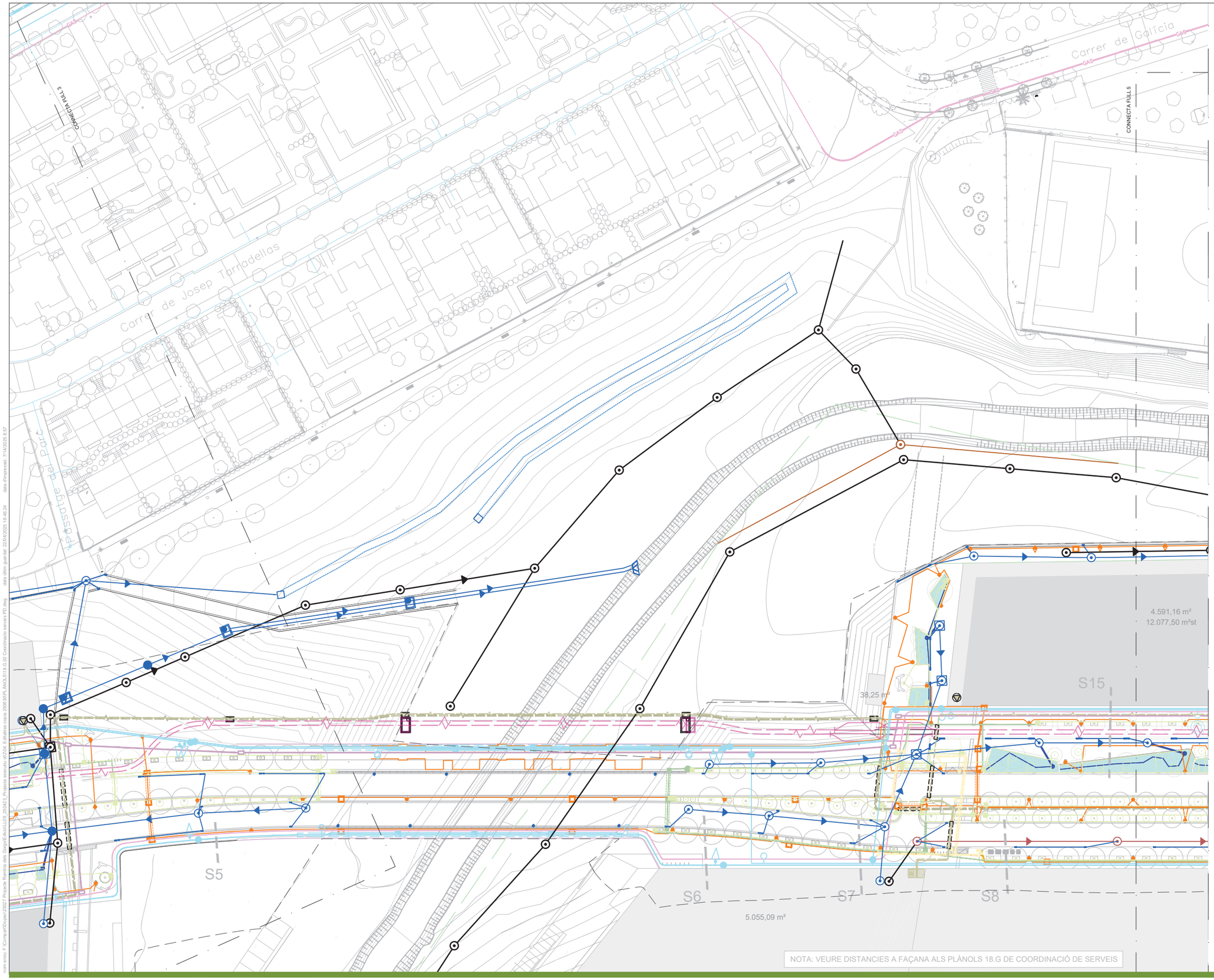



LLEGENDA COORDINACIÓ DE SERVEIS

- PARCELARI
- AIGUA
- ALTA TENSIÓ
- BAIXA TENSIÓ
- MITJA TENSIÓ
- CLH
- CTTI
- EMMSA
- CLAVEGUERAM_RESIDUALS
- CLAVEGUERAM_UNITARIA
- CLAVEGUERAM_PLUVIALS
- SUDS_DRENATGE
- SUDS_D-PAR
- ENLLUMENAT
- GAS
- RECÀRREGA
- REG_PRIMARIA
- REG_SECUNDARIA
- SEMAFORITZACIÓ
- TELECOMUNICACIONS

nom arxiu: F:\Compartit\Dopec\23027 Projecte Bambú del Camp\E.dwcs\0109_25A23_Projecte executiu d'O04_Entrades cons\ 2506300R_ANOLS\18.G.02 Coordinacio serveis PD.dwg data últim guardat: 22/04/2025 16:46:24 data d'impressió: 7/14/2025 8:57

PARC DE L'ALBA
CERDANYOLA DEL VALLÈS
BARCELONA / CATALUNYA

CONSORCI URBANÍSTIC
DEL CENTRE DIRECCIONAL
DE CERDANYOLA DEL VALLÈS

Ajuntament de Cerdanyola del Vallès

INCASÒL Institut Català del Sòl

Autors del Projecte:
Dopec Serveis Digitalitzats
NORBERT TORRES I PUGÈS
MARIA CAELLES LACASTA
JAUME FLETA ABADAL

Projecte:
PROJECTE D'URBANITZACIÓ E1: PASSEIG DELS GORGS AL PARC DE L'ALBA DE CERDANYOLA DEL VALLÈS.

VIST I PLAU:
EL CAP DE SERVEI DE TERRITORI DE L'AJUNTAMENT DE CERDANYOLA DEL VALLÈS

VIST I PLAU:
EL CAP DE LA UNITAT DE PLANEJAMENT DE L'INSTITUT CATALÀ DEL SÒL

Emplaçament:
CERDANYOLA DEL VALLÈS

Títol del Plànol:
XARXES SUBMINISTRAMENT DE SERVEIS
COORDINACIÓ DE SERVEIS
PLANTA DETALL

Escala:
DIN A1 1/500
DIN A3 1/1000
0 m

Data: Juliol 2025

Nombre Plànol: 18.G.2

Nom. de fitxer: 18.G.2.DWG

FULL 4 DE 8

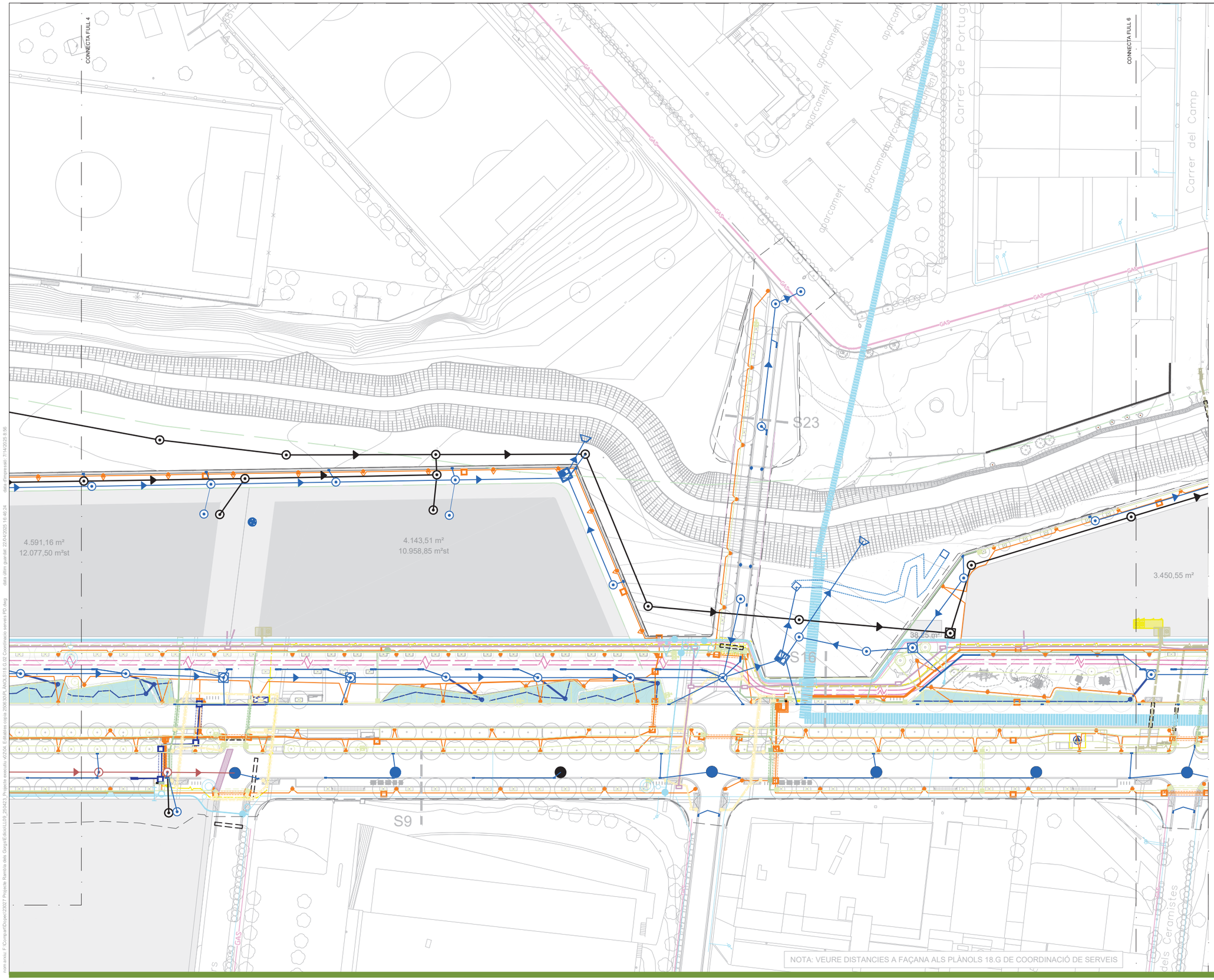



LLEGENDA COORDINACIÓ DE SERVEIS

- PARCELARI
- AIGUA
- ALTA TENSIÓ
- BAIXA TENSIÓ
- MITJA TENSIÓ
- CLH
- CTTI
- EMMSA
- CLAVEGUERAM_RESIDUALS
- CLAVEGUERAM_UNITARIA
- CLAVEGUERAM_PLUVIALS
- SUDS_DRENATGE
- SUDS_D-PAR
- ENLLUMENAT
- GAS
- RECÀRREGA
- REG_PRIMARIA
- REG_SECUNDARIA
- SEMAFORITZACIÓ
- TELECOMUNICACIONS

PARC DE L'ALBA
CERDANYOLA DEL VALLÈS
BARCELONA / CATALUNYA

CONSORCI URBANÍSTIC
DEL CENTRE DIRECCIONAL
DE CERDANYOLA DEL VALLÈS

Ajuntament de Cerdanyola del Vallès

INCASÒL Institut Català del Sòl

Autors del Projecte:
Dopec Departament d'Arquitectura
NORBERT TORRES I PUGÈS
MARIA CAELLES LACASTA
JAUME FLETA ABADAL

Projecte:
PROJECTE D'URBANITZACIÓ E1: PASSEIG DELS GORGS AL PARC DE L'ALBA DE CERDANYOLA DEL VALLÈS.

VIST I PLAU:
EL CAP DE SERVEI DE TERRITORI DE L'AJUNTAMENT DE CERDANYOLA DEL VALLÈS

VIST I PLAU:
EL CAP DE LA UNITAT DE PLANEJAMENT DE L'INSTITUT CATALÀ DEL SÒL

Emplaçament:
CERDANYOLA DEL VALLÈS

Títol del Plànol:
XARXES SUBMINISTRAMENT DE SERVEIS
COORDINACIÓ DE SERVEIS
PLANTA DETALL

Escala:
DIN A1 1/500
DIN A3 1/1000
0 m

Data:
Juliol 2025

Nombre Plànol
18.G.2

Nom. de fitxer:
18.G.2.DWG

FULL 5 DE 8

nom arxiu: F:\Compart\Dopec\2907 Projecte Rambla dels Gorgs\Edicio\109_250423_Projecte executiu v0704_Edicions copia 2505\09.ANOS\18.G.02 Coordinacio serveis PO.dwg data últim guardat: 22/04/2025 16:46:24 data d'impressió: 7/14/2025 8:56

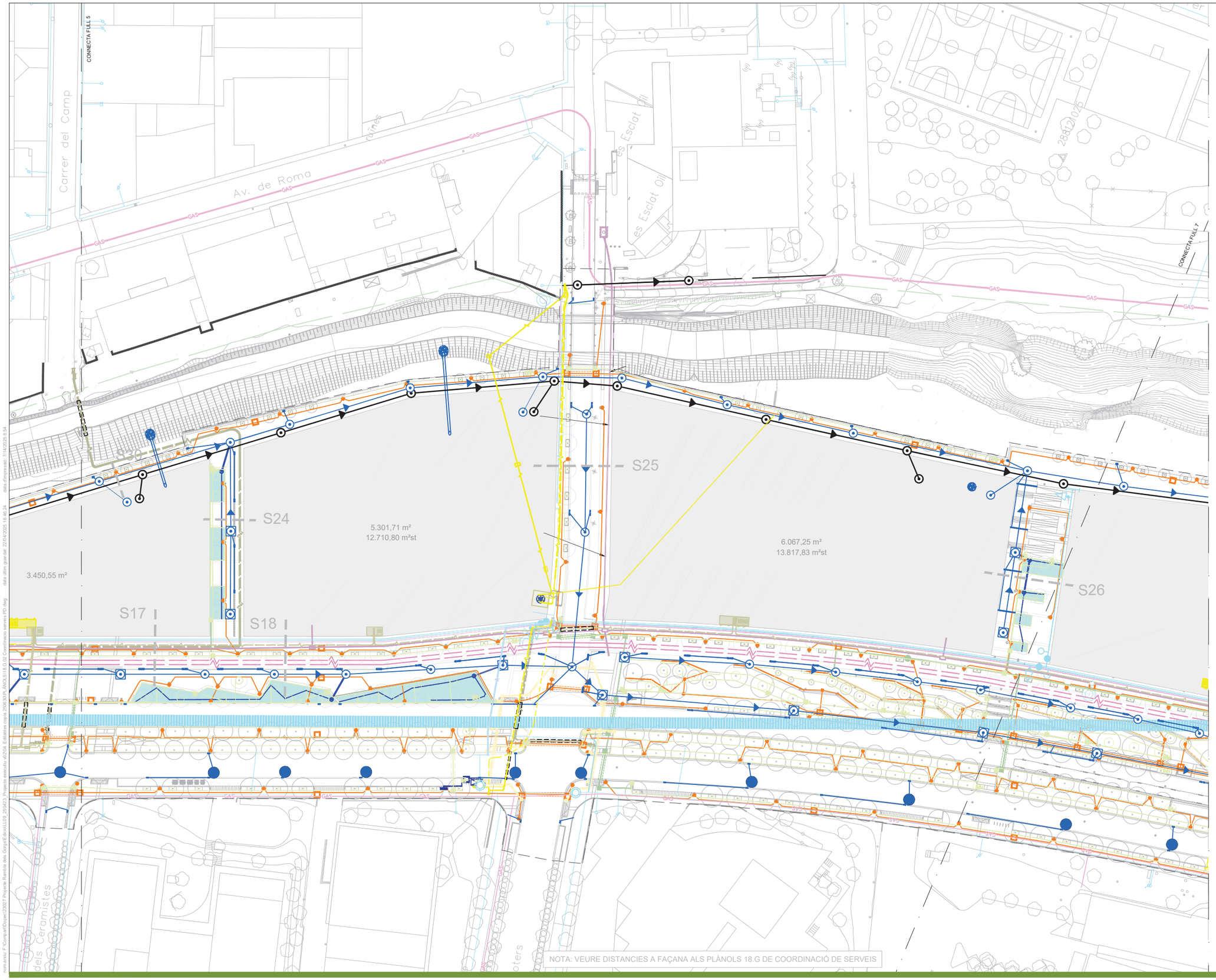



LLEGENDA COORDINACIÓ DE SERVEIS

- PARCELARI
- AIGUA
- ALTA TENSIÓ
- BAIXA TENSIÓ
- MITJA TENSIÓ
- CLH
- CTTI
- EMMSA
- CLAVEGUERAM_RESIDUALS
- CLAVEGUERAM_UNITARIA
- CLAVEGUERAM_PLUVIALS
- SUDS_DRENATGE
- SUDS_D-PAR
- ENLLUMENAT
- GAS
- RECÀRREGA
- REG_PRIMARIA
- REG_SECUNDARIA
- SEMAFORITZACIÓ
- TELECOMUNICACIONS

NOTA: VEURE DISTANCIES A FAÇANA ALS PLÀNOLS 18.G DE COORDINACIÓ DE SERVEIS

PARC DE L'ALBA
CERDANYOLA DEL VALLÈS
BARCELONA / CATALUNYA

CONSORCI URBANÍSTIC
DEL CENTRE DIRECCIONAL
DE CERDANYOLA DEL VALLÈS

Ajuntament de Cerdanyola del Vallès

INCASÒL Institut Català del Sòl

Autors del Projecte:
Dopec Projecte i Arquitectura
NORBERT TORRES I PUGÈS
MARIA CAELLES LACASTA
JAUME FLETA ABADAL

Projecte:
PROJECTE D'URBANITZACIÓ E1: PASSEIG DELS GORGS AL PARC DE L'ALBA DE CERDANYOLA DEL VALLÈS.
VIST I PLAU:
EL CAP DE SERVEI DE TERRITORI DE L'AJUNTAMENT DE CERDANYOLA DEL VALLÈS
VIST I PLAU:
EL CAP DE LA UNITAT DE PLANEJAMENT DE L'INSTITUT CATALÀ DEL SÒL

Emplaçament:
CERDANYOLA DEL VALLÈS

Títol del Plànol:
XARXES SUBMINISTRAMENT DE SERVEIS
COORDINACIÓ DE SERVEIS
PLANTA DETALL

Escala:
DIN A1 1/500
DIN A3 1/1000
0 m

Data:
Juliol 2025

Nombre Plànol
18.G.2

Nom. de fitxer:
18.G.2.DWG

FULL 6 DE 8

nom arxiu: F:\Compart\Dopec\2907 Projecte Rambla dels Gorgs\Edicio\L109_250423_ Projecte executiu v0704. Edificatio.rvt data d'impressió: 7/14/2025 8:54
data últim guardat: 22/04/2025 16:46:24
dwg\18.G.02 Coordinacio serveis PO.dwg

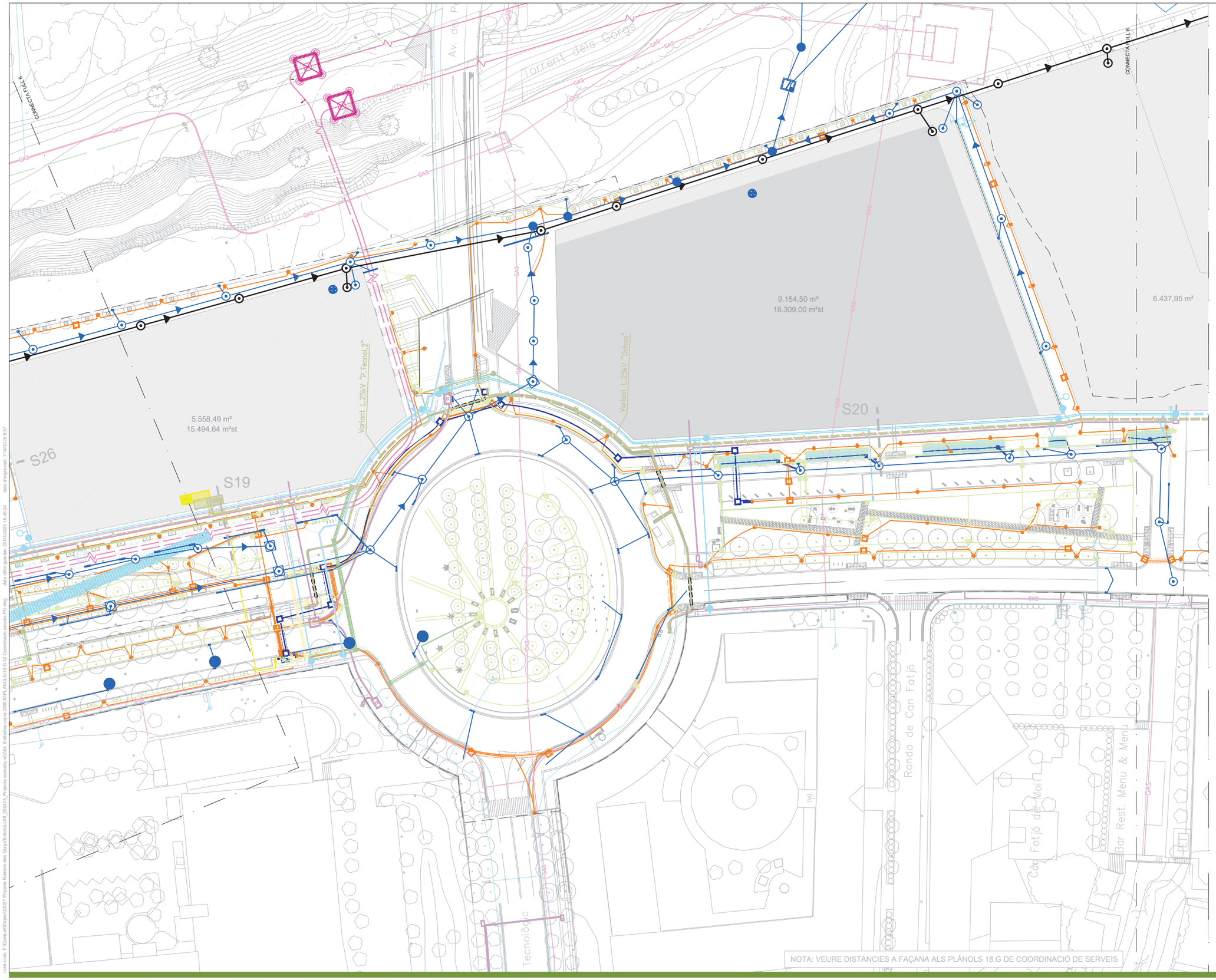



LLEGENDA COORDINACIÓ DE SERVEIS

- PARCELARI
- AIGUA
- ALTA TENSIÓ
- BAIXA TENSIÓ
- MITJA TENSIÓ
- CLH
- CTTI
- EMMSA
- CLAVEGUERAM_RESIDUALS
- CLAVEGUERAM_UNITARIA
- CLAVEGUERAM_PLUVIALS
- SUDS_DRENATGE
- SUDS_D-PAR
- ENLLUMENAT
- GAS
- RECÀRREGA
- REG_PRIMARIA
- REG_SECUNDARIA
- SEMAFORITZACIÓ
- TELECOMUNICACIONS

NOTA: VEURE DISTANCIES A FAÇANA ALS PLÀNOLS 18.G DE COORDINACIÓ DE SERVEIS

PARC DE L'ALBA
CERDANYOLA DEL VALLÈS
BARCELONA / CATALUNYA

CONSORCI URBANÍSTIC
DEL CENTRE DIRECCIONAL
DE CERDANYOLA DEL VALLÈS

Ajuntament de Cerdanyola del Vallès

INCASÒL Institut Català del Sòl

Autors del Projecte:
Dopec Projecte i Direcció
NORBERT TORRES I PUGÈS
MARIA CAELLES LACASTA
JAUME FLETA ABADAL

Projecte:
PROJECTE D'URBANITZACIÓ E1: PASSEIG DELS GORGS AL PARC DE L'ALBA DE CERDANYOLA DEL VALLÈS.
VIST I PLAU: EL CAP DE SERVEI DE TERRITORI DE L'AJUNTAMENT DE CERDANYOLA DEL VALLÈS
VIST I PLAU: EL CAP DE LA UNITAT DE PLANEJAMENT DE L'INSTITUT CATALÀ DEL SÒL

Emplaçament:
CERDANYOLA DEL VALLÈS

Títol del Plànol:
XARXES SUBMINISTRAMENT DE SERVEIS
COORDINACIÓ DE SERVEIS
PLANTA DETALL

Escala:
DIN A1 1/500
DIN A3 1/1000
0 m

Data: Juliol 2025

Nombre Plànol: 18.G.2

Nom. de fitxer: 18.G.2.DWG

FULL 7 DE 8

nom arxiu: F:\Compartit\Dopec\23027 Projecte Rambla dels Gorgs\Edicio\L109_25DA23_Projecte execució v02\04. Edicte\xx cons 3506309.86_ANOL618.G.02 Coordinacio serveis PO.dwg data últim parcel·lari: 22/04/2025 16:46:24 data d'impressió: 7/14/2025 8:57

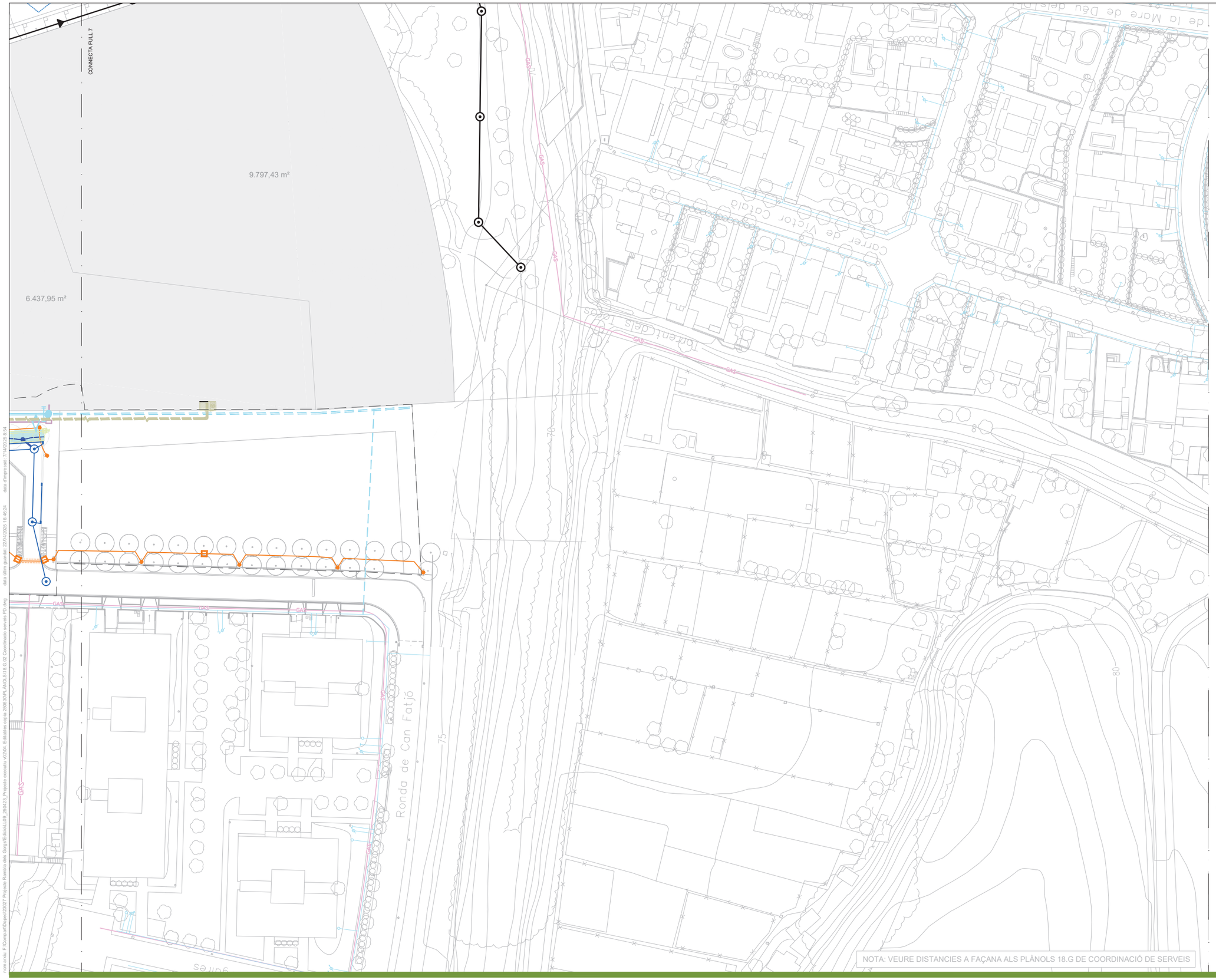



LLEGENDA COORDINACIÓ DE SERVEIS

- PARCELARI
- AIGUA
- ALTA TENSIÓ
- BAIXA TENSIÓ
- MITJA TENSIÓ
- CLH
- CTTI
- EMMSA
- CLAVEGUERAM_RESIDUALS
- CLAVEGUERAM_UNITARIA
- CLAVEGUERAM_PLUVIALS
- SUDS_DRENATGE
- SUDS_D-PAR
- ENLLUMENAT
- GAS
- RECÀRREGA
- REG_PRIMARIA
- REG_SECUNDARIA
- SEMAFORITZACIÓ
- TELECOMUNICACIONS

NOTA: VEURE DISTANCIES A FAÇANA ALS PLÀNOLS 18.G DE COORDINACIÓ DE SERVEIS

nom arxiu: F:\Compart\Dopec\23027 Projecte Rambla dels Gorgs\Edició\E1.09_350423_Projecte executiu v0\204. Edicions consi 250630\R_ANOLS\18.G.02 Coordinacio serveis PD.dwg data últim guardat: 22/04/2025 16:46:24

PARC DE L'ALBA
CERDANYOLA DEL VALLÈS
BARCELONA / CATALUNYA

CONSORCI URBANÍSTIC
DEL CENTRE DIRECCIONAL
DE CERDANYOLA DEL VALLÈS

Ajuntament de Cerdanyola del Vallès

INCASÒL Institut Català del Sòl

Autors del Projecte:
Dopec Enginyeria i Arquitectura
NORBERT TORRES I PUGÈS
MARIA CAELLES LACASTA
JAUME FLETA ABADAL

Projecte:
PROJECTE D'URBANITZACIÓ E1: PASSEIG DELS GORGS AL PARC DE L'ALBA DE CERDANYOLA DEL VALLÈS.

VIST I PLAU:
EL CAP DE SERVEI DE TERRITORI DE L'AJUNTAMENT DE CERDANYOLA DEL VALLÈS

VIST I PLAU:
EL CAP DE LA UNITAT DE PLANEJAMENT DE L'INSTITUT CATALÀ DEL SÒL

Emplaçament:
CERDANYOLA DEL VALLÈS

Títol del Plànol:
XARXES SUBMINISTRAMENT DE SERVEIS
COORDINACIÓ DE SERVEIS
PLANTA DETALL

Escala:
DIN A1 1/500
DIN A3 1/1000
0 m

Data: Juliol 2025

Nombre Plànol: 18.G.2

Nom. de fitxer: 18.G.2.DWG

FULL 8 DE 8

EIX 7A

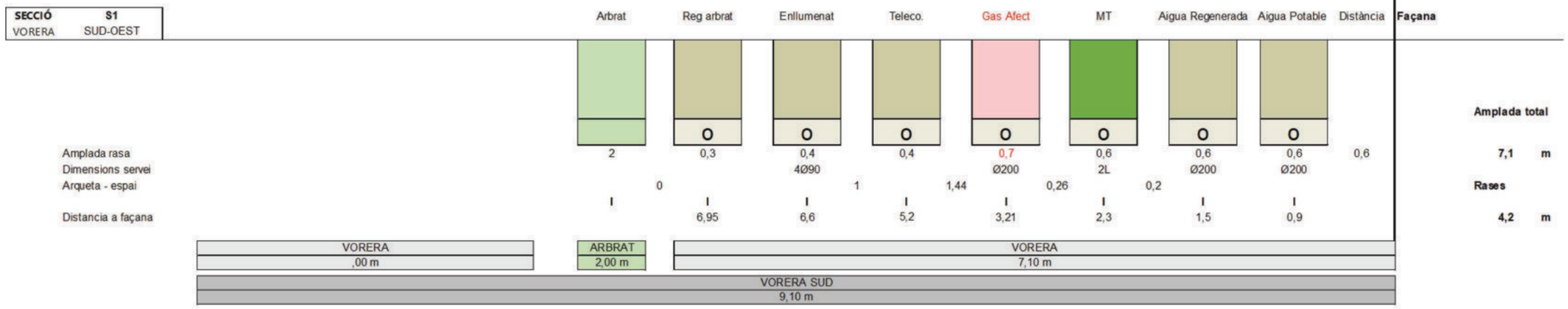



SECCIÓ S1 — VORERA SUD-OEST

	Arbrat	Reg arbrat	Enllumenat	Teleco.	Gas Afect	MT	Aigua Regenerada	Aigua Potable	Distància	Façana
Amplada rasa	2	0,3	0,4	0,4	0,7	0,6	0,6	0,6	0,6	
Dimensions servei			4Ø90		Ø200	2L	Ø200	Ø200		
Arqueta - espai	0		1	1,44	0,26	0,2				
Distancia a façana		6,95	6,6	5,2	3,21	2,3	1,5	0,9		

VORERA ,00 m | ARBRAT 2,00 m | VORERA 7,10 m

VORERA SUD 9,10 m

Amplada total

7,1 m

Rases

4,2 m

SECCIÓ S2 — VORERA SUD-OEST

	Enllumenat	Teleco.	Teleco.	Arbrat	Reg arbrat	Enllumenat	Gas Afec	1,11 Gas		MT	Aigua Regenerada	Aigua Potable	Distància	Façana
Amplada rasa	0,4	0,4	0,4	1,2	0,3	0,4	0,7	0,41		0,85	0,6	0,6	0,4	
Dimensions servei	4Ø90	4Ø125	4Ø125			4Ø90	Ø200	Ø160		3L	Ø200	Ø200		
Arqueta - espai	0,4	5	1	-0,06										
Distancia a façana	12,4	7	6,6	4,2	4,11	3,76	3,21	2,655	2,45	2,025	1,3	0,7		

ZONES D'ESTADA JUNTA VERDA 7,60 m | ARBRAT 1,20 m | VORERA 4,20 m

VORERA SUD 13,00 m

Amplada total

Vorera 4,2 m

Zona d'estada 7,6

Rases

4,2 m

SECCIÓ S3 — VORERA SUD-OEST

	Enllumenat	Arbrat	Reg primaria+arbrat	Enllumenat	Teleco.	Gas		MT	Aigua Regenerada	Aigua Potable	Distància	Façana
Amplada rasa	0,4	1,2	0,4	0,4	0,4	0,4		0,6	0,4	0,4	0,6	
Dimensions servei	4Ø90			4Ø90	4Ø125	Ø110		2L	Ø150	Ø150		
Arqueta - espai	0	0			0,1	0,1	0,2	0,2				
Distancia a façana		4,2	4	3,6	3,2	2,7	2,4	1,9	1,2	0,8		

ZONES D'ESTADA JUNTA VERDA 7,60 m | ARBRAT 1,20 m | VORERA 4,20 m

VORERA SUD 13,00 m

Amplada total

Vorera 4,2 m

Rases

Vorera 3,8 m

SECCIÓ S4 — VORERA SUD-OEST

	Enllumenat	Vehicle electric		Arbrat	Reg primaria+arbrat	Enllumenat	Teleco	Mitja tensió		Gas	Aigua Regenerada	Aigua Potable	Distància	Façana
Amplada rasa	0,4			1,2	0,4	0,4	0,4	0,85		0,4	0,4	0,6	0,6	
Dimensions servei	4Ø90					4Ø90	4Ø125	3L		Ø110	Ø50	Ø200		
Arqueta - espai			0	-0,05					0,1	0,1				
Distancia a façana	5,45	5,2		4,2	4,05	3,65	3,25	2,625	2,2	1,9	1,4	0,9		

ZONES D'ESTADA JUNTA VERDA 7,60 m | ARBRAT 1,20 m | VORERA 4,20 m

VORERA SUD 13,00 m

Amplada total

Vorera 4,2 m

Rases

Vorera 4,25 m

PARC DE L'ALBA
CERDANYOLA DEL VALLÈS
BARCELONA / CATALUNYA

CONSORCI URBANÍSTIC DEL CENTRE DIRECCIONAL DE CERDANYOLA DEL VALLÈS

Ajuntament de Cerdanyola del Vallès

INCASÒL Institut Català del Sòl

Autors del Projecte:
Dopec Tecnologia de l'Arquitectura — NORBERT TORRES I PUGÈS, MARIA CAELLES LACASTA
PROJECTS Ecologia & Urbanisme — JAUME FLETA ABADAL

Projecte:
PROJECTE D'URBANITZACIÓ E1: PASSEIG DELS GORGS AL PARC DE L'ALBA DE CERDANYOLA DEL VALLÈS.
VIST I PLAU: EL CAP DE SERVEI DE TERRITORI DE L'AJUNTAMENT DE CERDANYOLA DEL VALLÈS
VIST I PLAU: EL CAP DE LA UNITAT DE PLANEJAMENT DE L'INSTITUT CATALÀ DEL SÒL

Emplaçament: CERDANYOLA DEL VALLÈS

Títol del Plànol: XARXES SUBMINISTRAMENT DE SERVEIS
COORDINACIÓ DE SERVEIS
SECCIONS DE SERVEIS TIPUS

Escala: DIN A1 1/500 — DIN A3 1/1000

Data: Juliol 2025

Nombre Plànol: 18.G.3

Nom. de fitxer: 18.G.3.DWG

FULL 1 DE 9

SECCIÓ **S7**
VORERA SUD-OEST

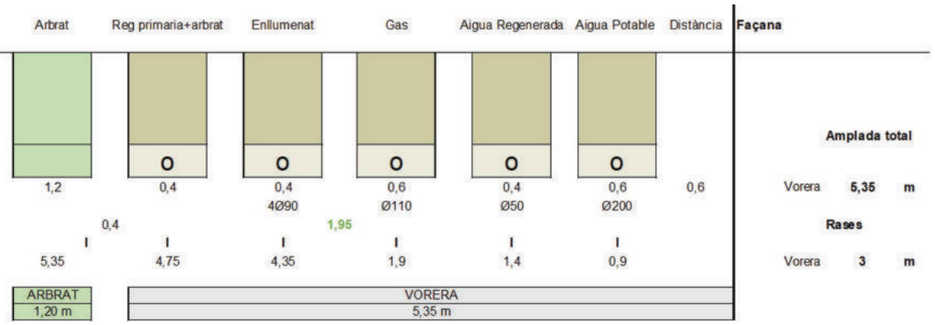

SECCIÓ **S8**
VORERA SUD-OEST

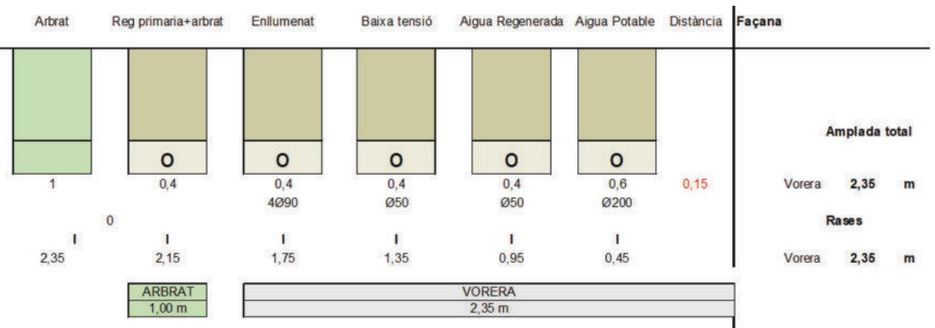

SECCIÓ **S9**
VORERA SUD-OEST

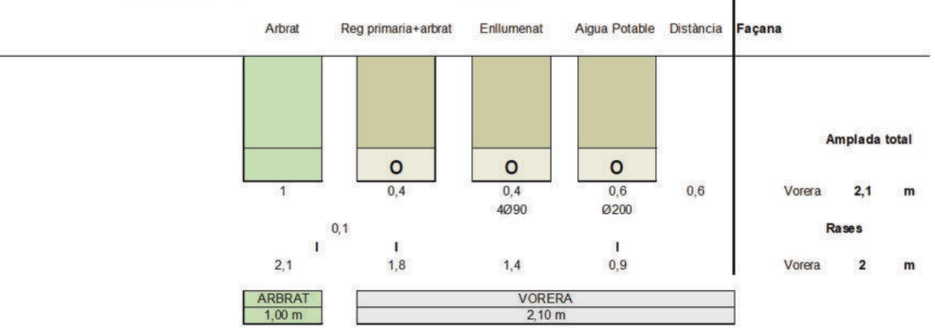

PARC DE L'ALBA
CERDANYOLA DEL VALLÈS
BARCELONA / CATALUNYA

CONSORCI URBANÍSTIC
DEL CENTRE DIRECCIONAL
DE CERDANYOLA DEL VALLÈS

Ajuntament de Cerdanyola del Vallès

INCASÒL Institut Català del Sòl

Autors del Projecte:
Dopec Enginyeria i Arquitectura
NORBERT TORRES I PUGÈS
MARIA CAELLES LACASTA

PROJECTS Enginyeria & Arquitectura
JAUME FLETA ABADAL

Projecte:
PROJECTE D'URBANITZACIÓ E1: PASSEIG DELS GORGS AL PARC DE L'ALBA DE CERDANYOLA DEL VALLÈS.
VIST I PLAU:
EL CAP DE SERVEI DE TERRITORI DE L'AJUNTAMENT DE CERDANYOLA DEL VALLÈS
VIST I PLAU:
EL CAP DE LA UNITAT DE PLANEJAMENT DE L'INSTITUT CATALÀ DEL SÒL

Emplaçament:
CERDANYOLA DEL VALLÈS

Títol del Plànol:
XARXES SUBMINISTRAMENT DE SERVEIS
COORDINACIÓ DE SERVEIS
SECCIONS DE SERVEIS TIPUS

Escala:
DIN A1 1/500
DIN A3 1/1000
0 m

Data: Juliol 2025

Nombre Plànol: 18.G.3

Nom. de fitxer: 18.G.3.DWG

FULL 2 DE 9

com arxiu: F:\Compart\Dopec\23027 Projecte Rambla dels Gorgs\Edicio\LL09_25\A03_Projecte executiu v2\20d_Edicions copia 2606\90R ANOL\S18.0.09.Coordinacio serveis_Sec.dwg data ultim guardat: 31/03/2025 10:25:00 data d'impressió: 7/14/2025 8:56

EIX 8A

SECCIÓ S12 — VORERA SUD-EST



Amplada total

Vorera **4,2** m
Junta verda **2,4** m

Rases

Vorera **3,7** m
Junta verda **1** m

SECCIÓ S13 — VORERA SUD-EST

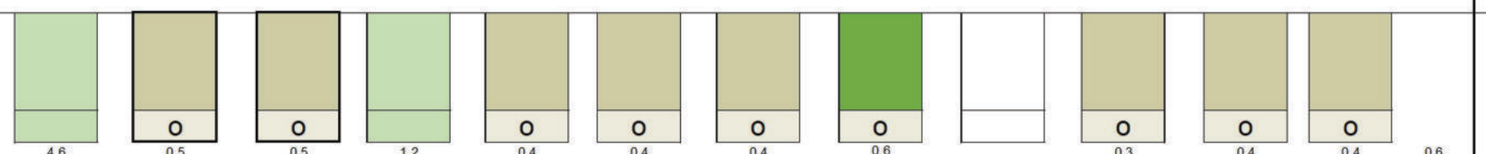

Amplada total

Vorera **4,2** m
Junta verda **2,4** m

Rases

Vorera **3,5** m
Junta verda **1** m

SECCIÓ S14 — VORERA SUD-EST

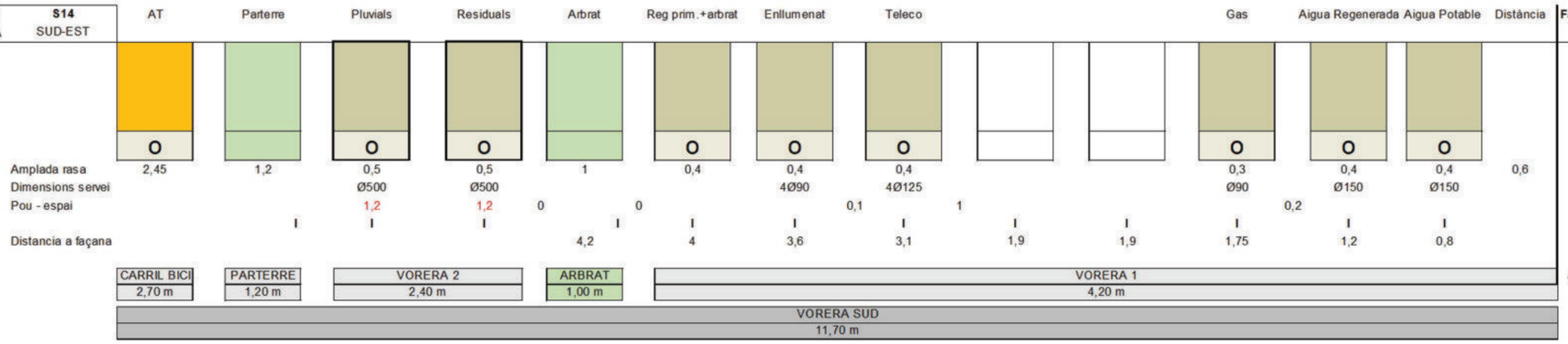

Amplada total

Vorera 1 **4,2** m
Vorera 2 **2,4** m

Rases

Vorera **2,9** m
Junta verda **1** m

SECCIÓ S15 — VORERA SUD-EST

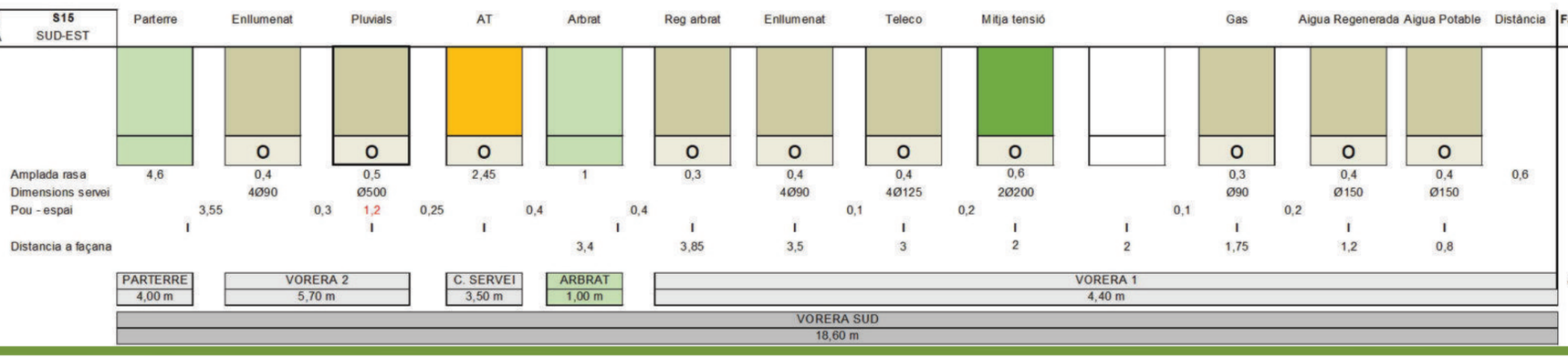

Amplada total

Vorera 1 **4,4** m
Vorera 2 **5,7** m

Rases

Vorera **3,4** m
Junta verda **3,35** m

nom.arxiu: F:\Compartit\Dopec\23027 Projecte Rambla dels Gorgs\Edicio\LL09_250423_Projecte executiu v2\04_Edicions copia 26\630R_ANOLS18.G.03 Coordinacio serveis_Sec.dwg data ultim guardat: 31/03/2025 10:25:00 data d'impressió: 7/14/2025 8:54

PARC DE L'ALBA
CERDANYOLA DEL VALLÈS
BARCELONA / CATALUNYA

CONSORCI URBANÍSTIC DEL CENTRE DIRECCIONAL DE CERDANYOLA DEL VALLÈS

Ajuntament de Cerdanyola del Vallès

INCASÒL Institut Català del Sòl

Autors del Projecte:
NORBERT TORRES I PUGÈS
MARIA CAELLES LACASTA
JAUME FLETA ABADAL

Projecte:
PROJECTE D'URBANITZACIÓ E1: PASSEIG DELS GORGS AL PARC DE L'ALBA DE CERDANYOLA DEL VALLÈS.

VIST I PLAU: EL CAP DE SERVEI DE TERRITORI DE L'AJUNTAMENT DE CERDANYOLA DEL VALLÈS

VIST I PLAU: EL CAP DE LA UNITAT DE PLANEJAMENT DE L'INSTITUT CATALÀ DEL SÒL

Emplaçament:
CERDANYOLA DEL VALLÈS

Títol del Plànol:
XARXES SUBMINISTRAMENT DE SERVEIS
COORDINACIÓ DE SERVEIS
SECCIONS DE SERVEIS TIPUS

Escala:
DIN A1 1/500
DIN A3 1/1000

Data: Juliol 2025

Nombre Plànol: 18.G.3

Nom. de fitxer: 18.G.3.DWG

FULL 3 DE 9

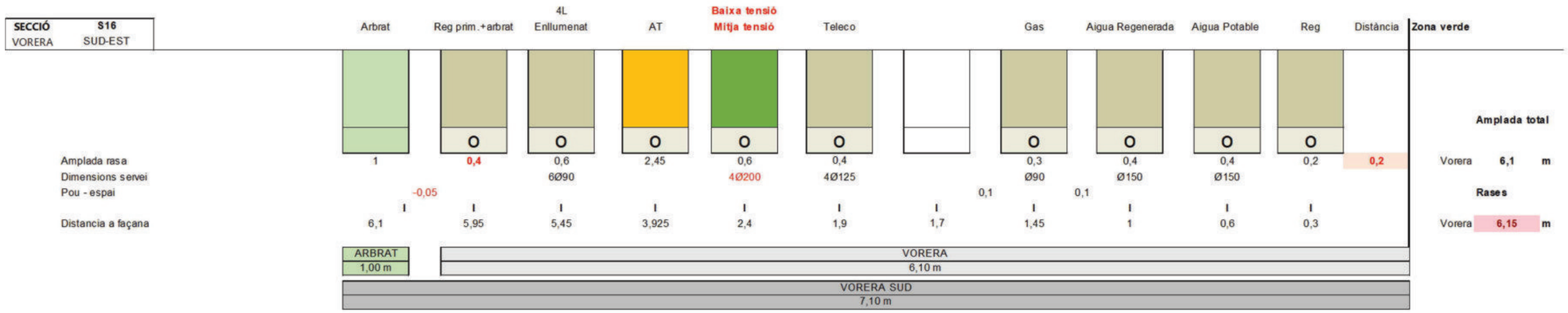

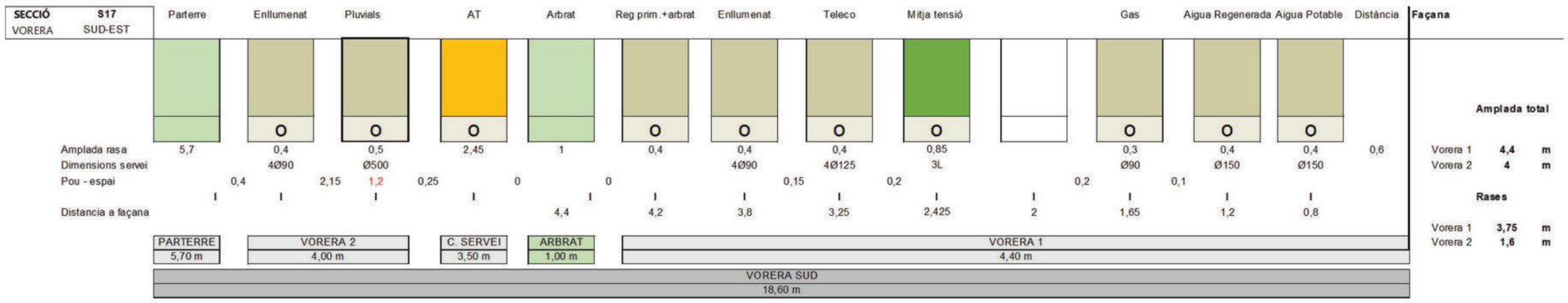

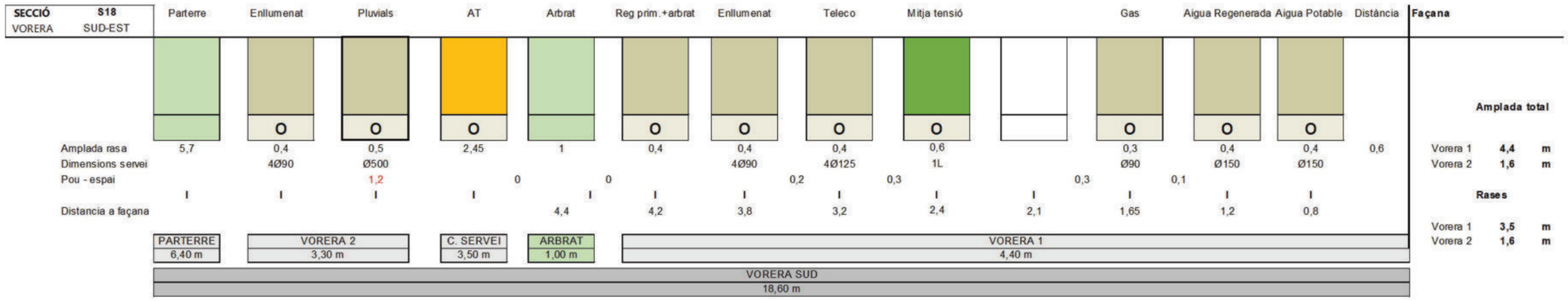

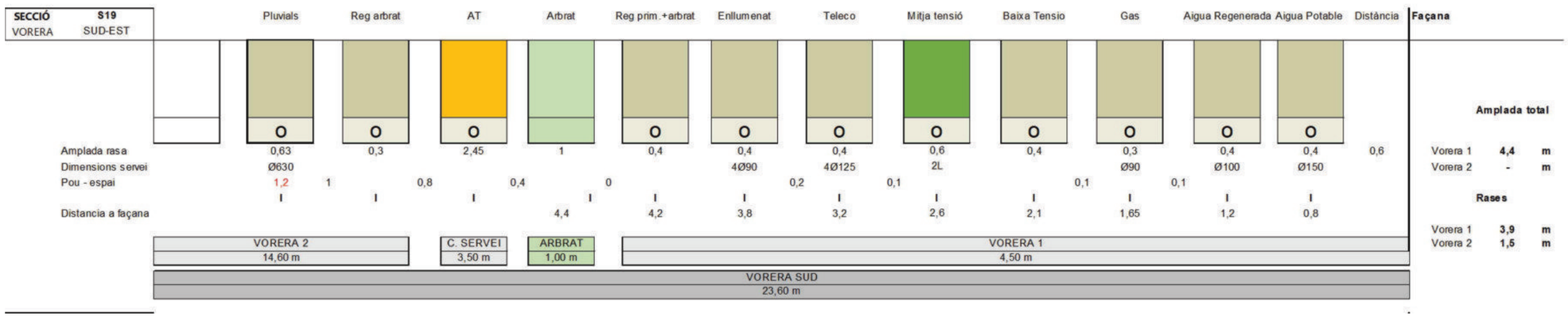

nom arxiu: F:\Comp\ref\Dopec\23027 Projecte Rambla dels Gorgs\Edicio\L109_250423_Projecte execució v2\01A Edicions copia 2606\SOR_ÀNOL S18 6.03 Coordinació serveis_Secc.dwg data últim guardat: 31/03/2025 10:25:00 data d'impressió: 7/14/2025 8:56

PARC DE L'ALBA
CERDANYOLA DEL VALLÈS
BARCELONA / CATALUNYA

CONSORCI URBANÍSTIC
DEL CENTRE DIRECCIONAL
DE CERDANYOLA DEL VALLÈS

Ajuntament de Cerdanyola del Vallès

INCASÒL Institut Català del Sòl

Autors del Projecte:
Dopec Enginyeria i Arquitectura
NORBERT TORRES I PUGÈS
MARIA CAELLES LACASTA

PROJECTS Formació & Medi ambient
JAUME FLETA ABADAL

Projecte:
PROJECTE D'URBANITZACIÓ E1: PASSEIG DELS GORGS AL PARC DE L'ALBA DE CERDANYOLA DEL VALLÈS.

VIST I PLAU:
EL CAP DE SERVEI DE TERRITORI DE L'AJUNTAMENT DE CERDANYOLA DEL VALLÈS

VIST I PLAU:
EL CAP DE LA UNITAT DE PLANEJAMENT DE L'INSTITUT CATALÀ DEL SÒL

Emplaçament:
CERDANYOLA DEL VALLÈS

Títol del Plànol:
XARXES SUBMINISTRAMENT DE SERVEIS
COORDINACIÓ DE SERVEIS
SECCIONS DE SERVEIS TIPUS

Escala:
DIN A1 1/500
DIN A3 1/1000
0 m

Data:
Juliol 2025

Nombre Plànol
18.G.3

Nom. de fitxer:
18.G.3.DWG

FULL 4 DE 9

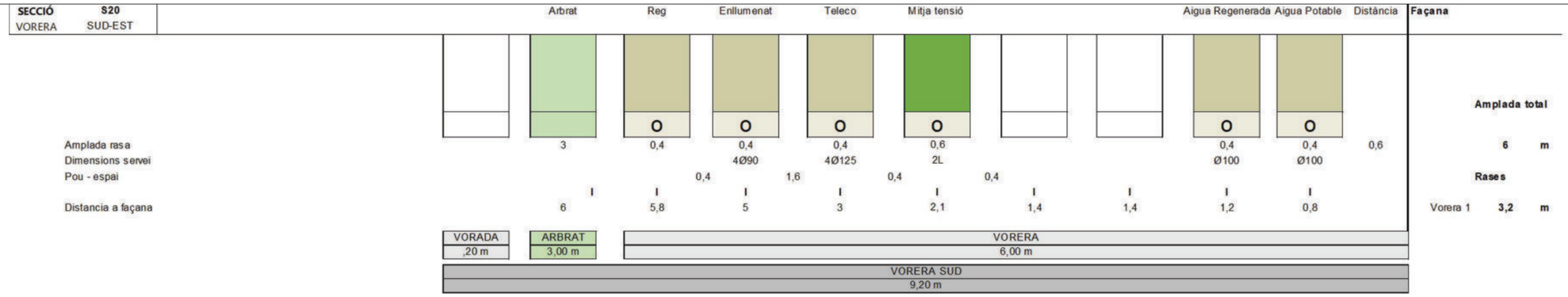

EIX EP-8

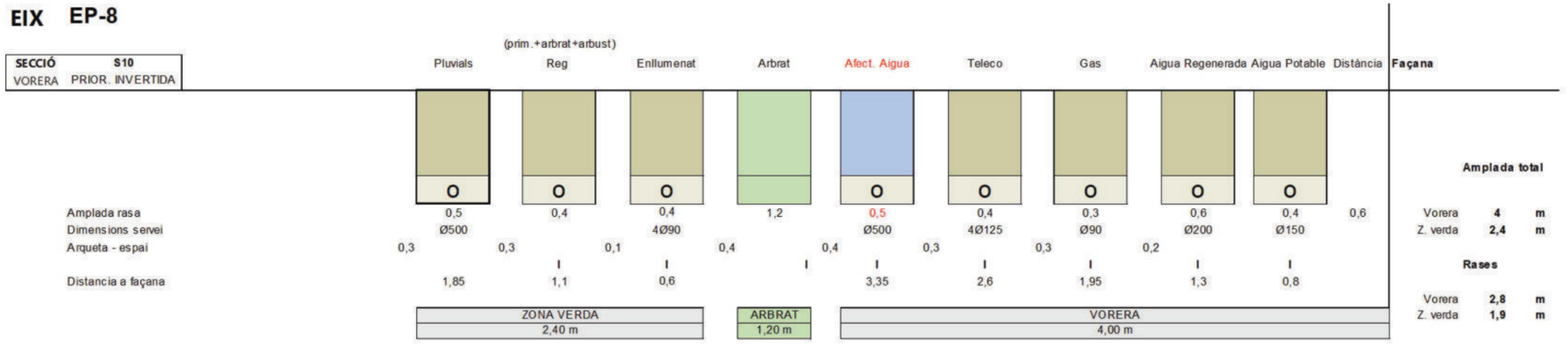

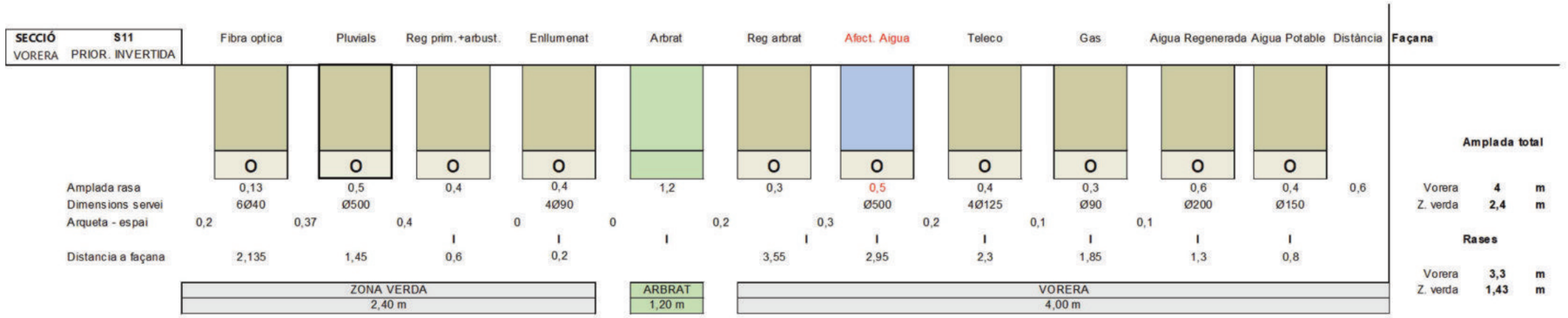

EIX AB

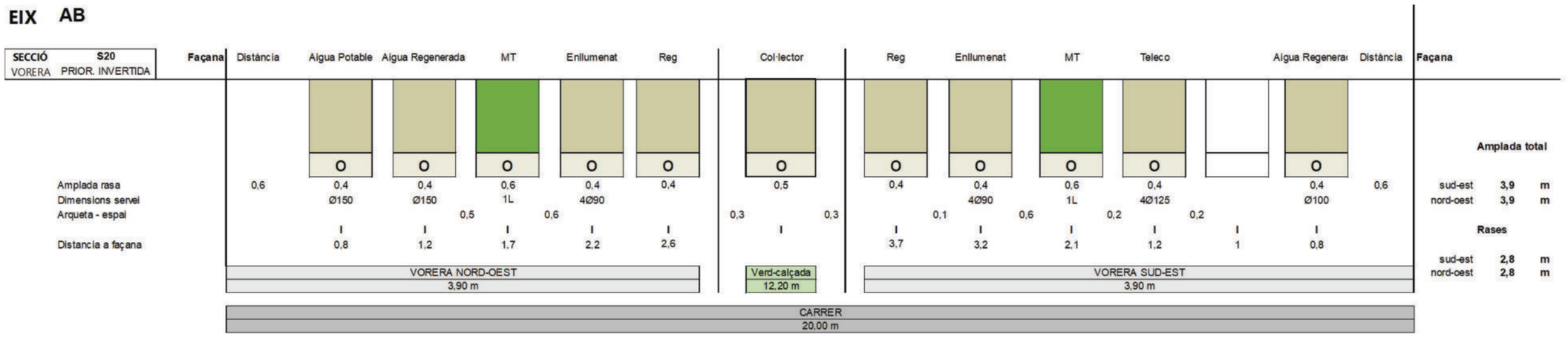

data d'impressió: 7/1/2025 8:51
nom arxiu: F:\Compartit\Dopec\23027 Projecte Rambla dels Corrys\Edicio\L09_250423_Projecte execució v2\04 Edicio\dwg copia 2506\30R_ANOLS18.G.03 Coordinacio serveis_Seccions.dwg data últim guardat: 31/03/2025 10:25:00

PARC DE L'ALBA
CERDANYOLA DEL VALLÈS
BARCELONA / CATALUNYA

CONSORCI URBANÍSTIC
DEL CENTRE DIRECCIONAL
DE CERDANYOLA DEL VALLÈS

Ajuntament de Cerdanyola del Vallès

INCASÒL Institut Català del Sòl

Autors del Projecte:
NORBERT TORRES I PUGÈS
MARIA CAELLES LACASTA
JAUME FLETA ABADAL

Projecte:
PROJECTE D'URBANITZACIÓ E1: PASSEIG DELS GORGS AL PARC DE L'ALBA DE CERDANYOLA DEL VALLÈS.

VIST I PLAU:
EL CAP DE SERVEI DE TERRITORI DE L'AJUNTAMENT DE CERDANYOLA DEL VALLÈS

VIST I PLAU:
EL CAP DE LA UNITAT DE PLANEJAMENT DE L'INSTITUT CATALÀ DEL SÒL

Emplaçament:
CERDANYOLA DEL VALLÈS

Títol del Plànol:
XARXES SUBMINISTRAMENT DE SERVEIS
COORDINACIÓ DE SERVEIS
SECCIONS DE SERVEIS TIPUS

Escala:
DIN A1 1/500
DIN A3 1/1000

Data: Juliol 2025

Nombre Plànol: 18.G.3

Nom. de fitxer: 18.G.3.DWG

FULL 5 DE 9

EIX B

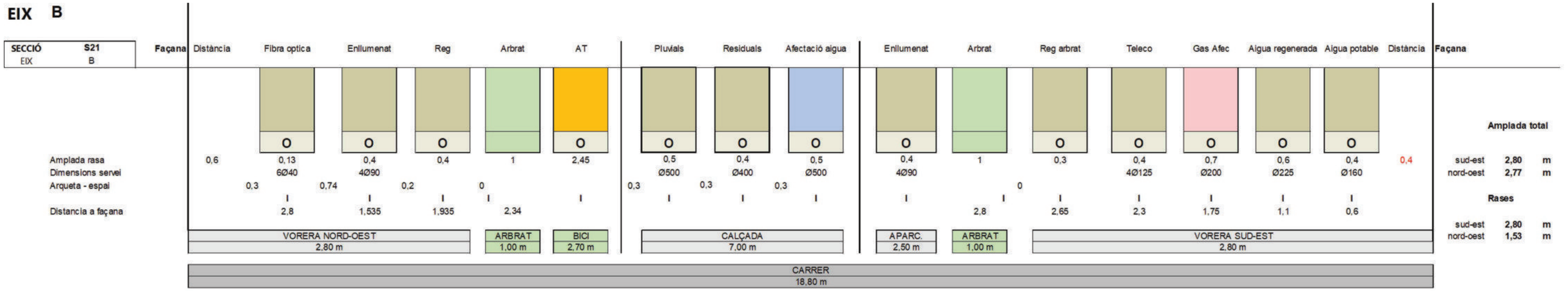

EIX C

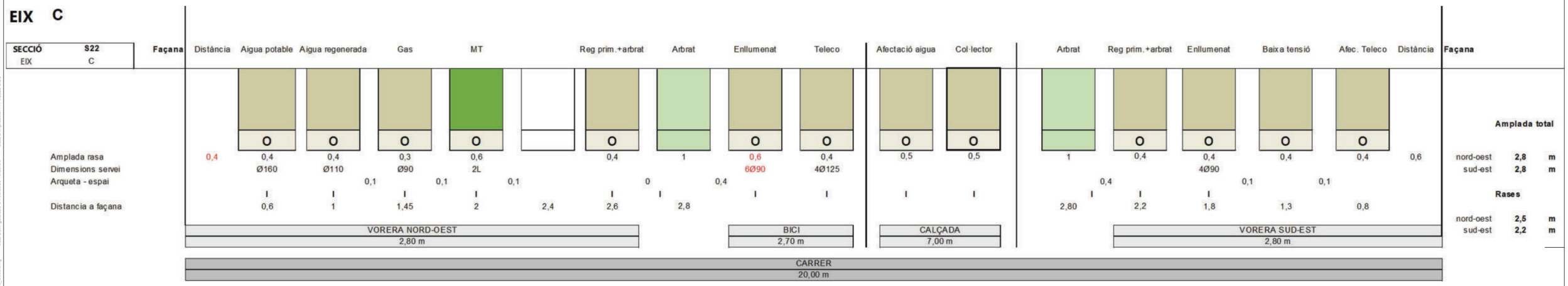

EIX F

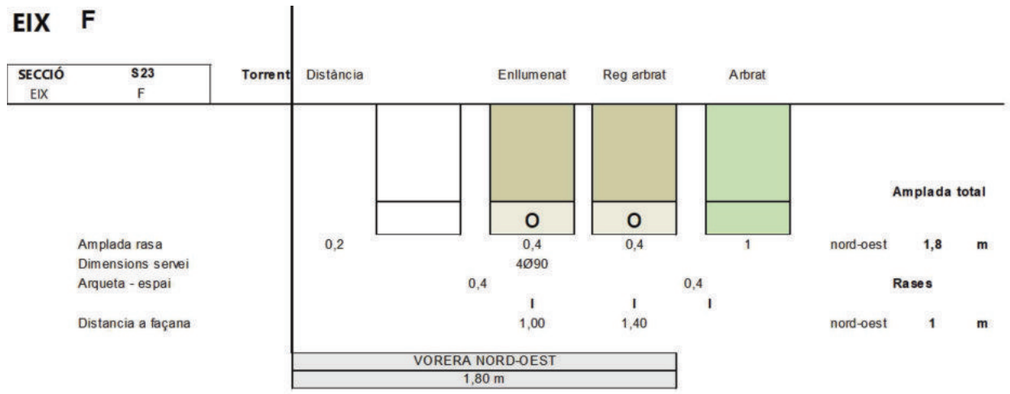

EIX VERD 02

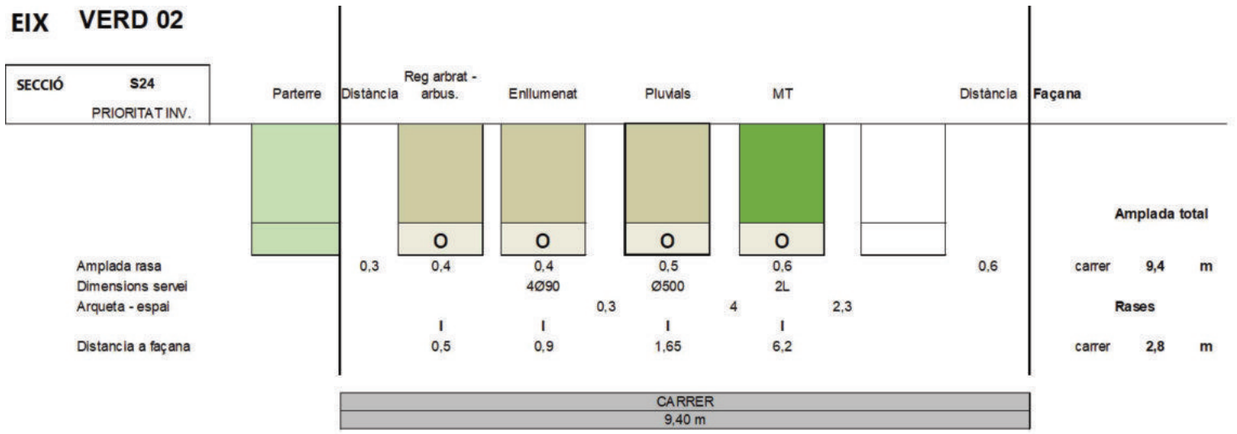

nom arxiu: F:\Compart\Dopec\2007 Projecte Rambla dels Gorgs\Edicio\LL09_250423_Projecte executiu v0\20A. Editables copia 2505\XR_ANOLS\18.G.03 Coordinacio serveis_Sec.dwg data últim guardat: 31/03/2025 10:25:00 data d'impressió: 7/14/2025 8:55

PARC DE L'ALBA
CERDANYOLA DEL VALLÈS
BARCELONA / CATALUNYA

CONSORCI URBANÍSTIC
DEL CENTRE DIRECCIONAL
DE CERDANYOLA DEL VALLÈS

Ajuntament de Cerdanyola del Vallès

INCASÒL Institut Català del Sòl

Autors del Projecte:
NORBERT TORRES I PUGÈS
MARIA CAELLES LACASTA
JAUME FLETA ABADAL

VIST I PLAU:
EL CAP DE SERVEI DE TERRITORI DE L'AJUNTAMENT DE CERDANYOLA DEL VALLÈS

VIST I PLAU:
EL CAP DE LA UNITAT DE PLANEJAMENT DE L'INSTITUT CATALÀ DEL SÒL

Projecte:
PROJECTE D'URBANITZACIÓ E1: PASSEIG DELS GORGS AL PARC DE L'ALBA DE CERDANYOLA DEL VALLÈS.

Emplaçament:
CERDANYOLA DEL VALLÈS

Títol del Plànol:
XARXES SUBMINISTRAMENT DE SERVEIS
COORDINACIÓ DE SERVEIS
SECCIONS DE SERVEIS TIPUS

Escala:
DIN A1 1/500
DIN A3 1/1000
0 m

Data: Juliol 2025

Nombre Plànol: 18.G.3

Nom. de fitxer: 18.G.3.DWG

FULL 6 DE 9

EIX G

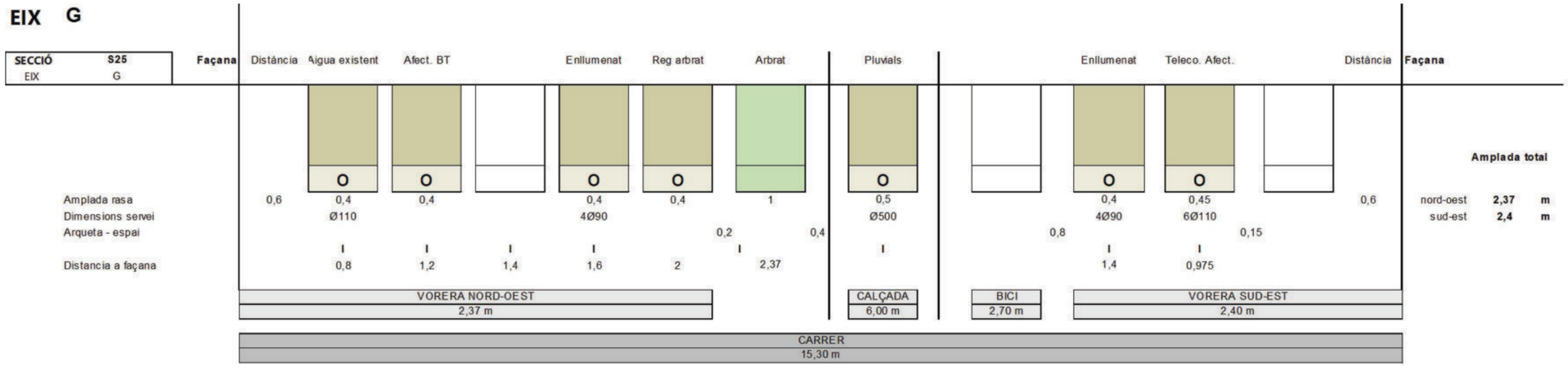

EIX VERD 01

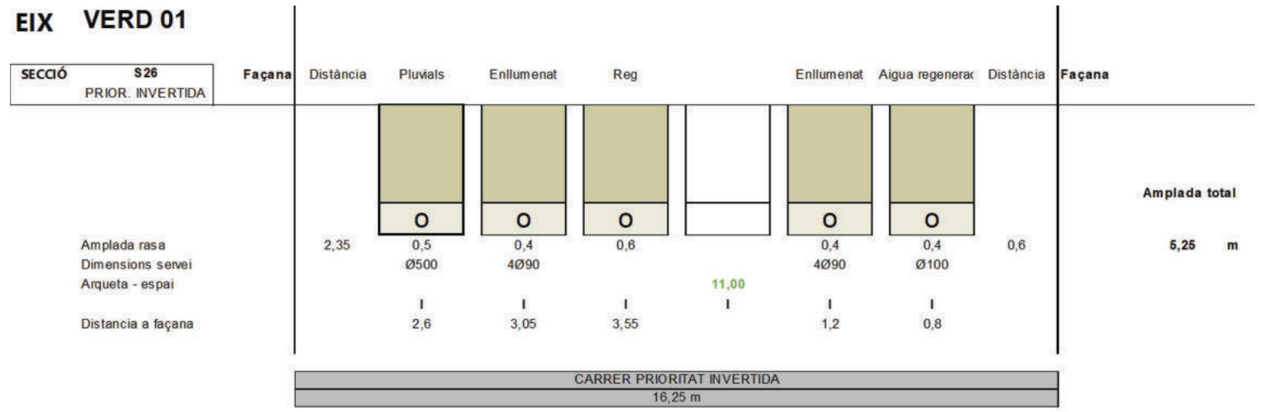

EIX EP-G

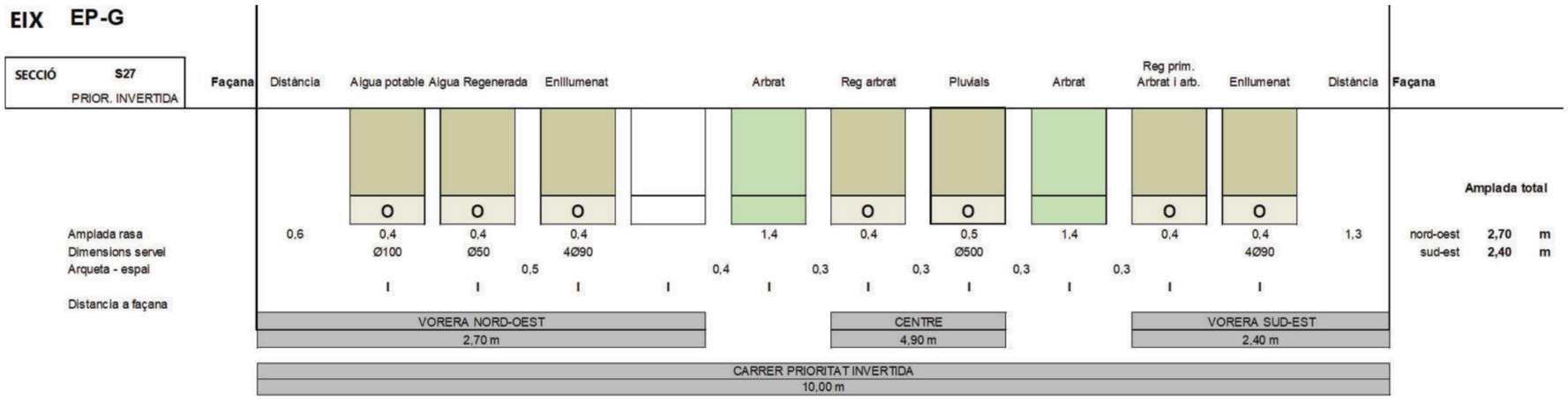

nom arxiu: F:\Compart\Dopec\23027 Projecte Rambla dels Gorgs\Edicio\11.05_250423_Projecte executiu v2\20d_Estudis\ coma 2506\SOR_AXO_5318.G.03.Coordinacio serveis_Sacc.dwg data últim guardat: 31/03/2025 10:25:00 data d'impressió: 7/14/2025 8:55

EIX EP-H

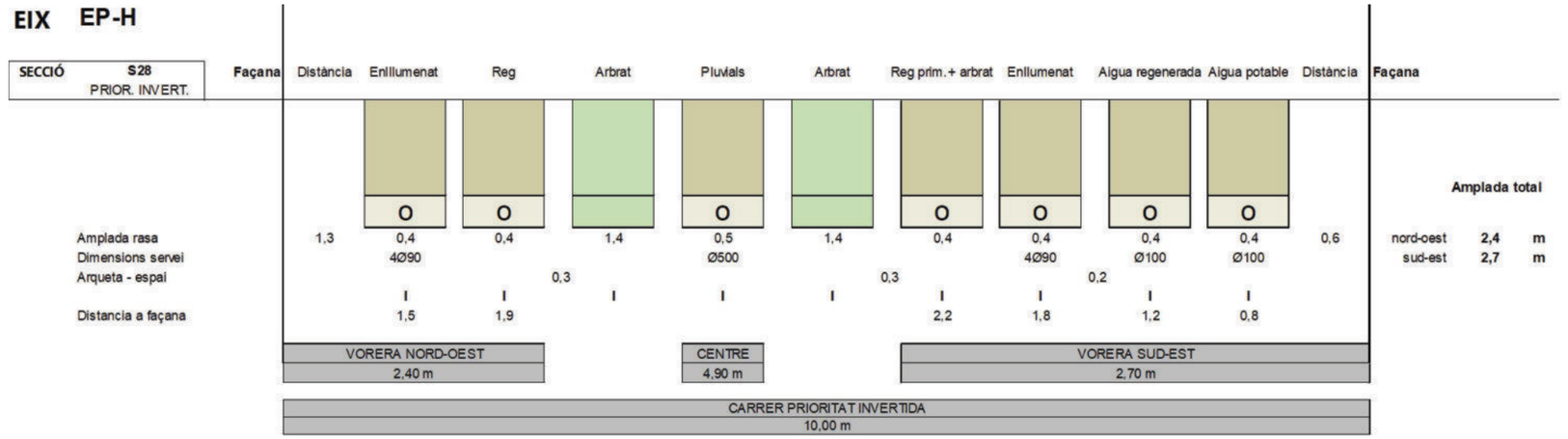

EIX EP-9

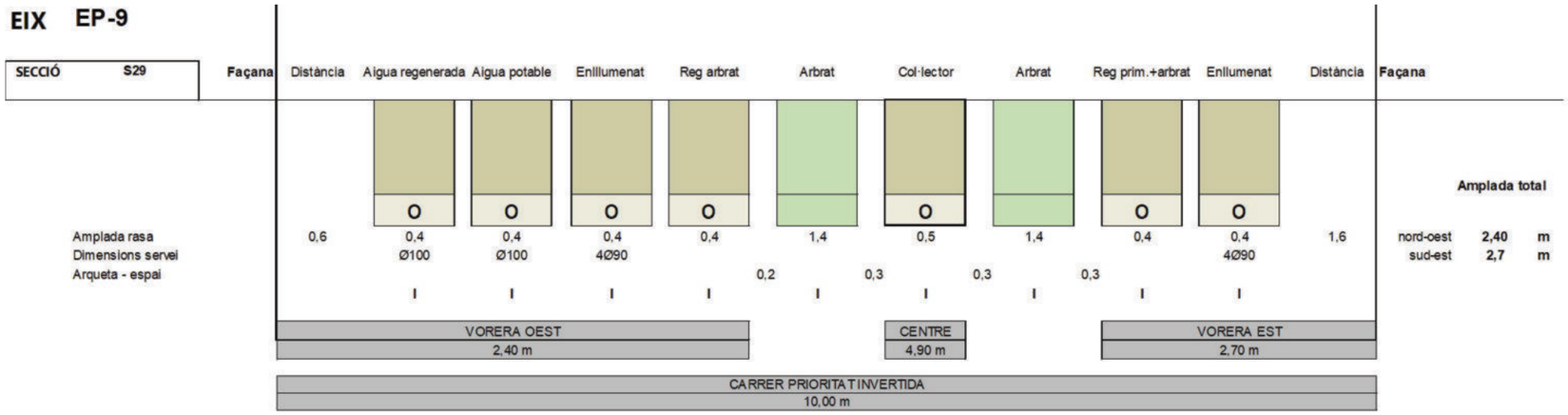

EIX camí 9

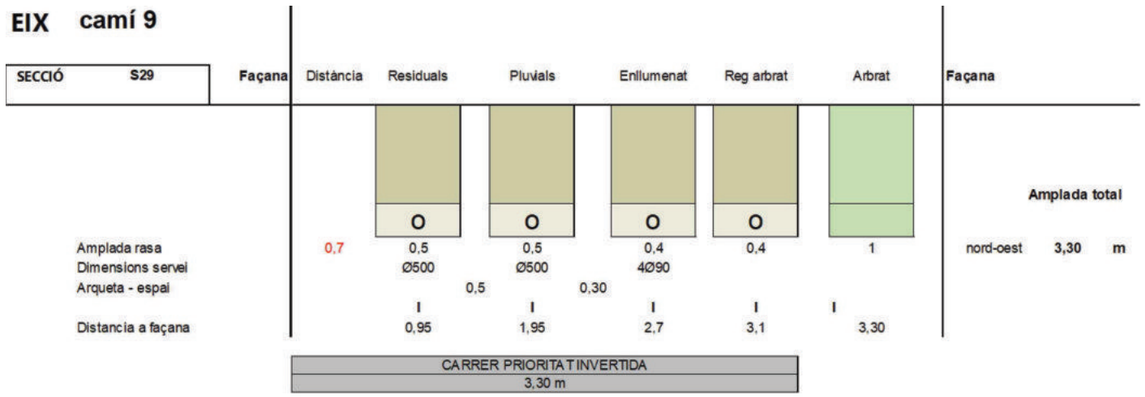

nom.exts: F:\Compart\Dopec\23027 Projecte Rambla dels Gorgs\Edicio\LO\9_250423_Projecte executiu v0304_Edicio\dwg\cops 250630\PLANOS\18.G.03 Continuacio serveis_Sec.dwg data ultim guardat: 31/03/2025 10:25:00 data d'impressió: 7/14/2025 8:52

PARC DE L'ALBA
CERDANYOLA DEL VALLÈS
BARCELONA / CATALUNYA

CONSORCI URBANÍSTIC
DEL CENTRE DIRECCIONAL
DE CERDANYOLA DEL VALLÈS

Ajuntament de Cerdanyola del Vallès

INCASÒL Institut Català del Sòl

Autors del Projecte:
Dopec Gestió d'Arquitectura
NORBERT TORRES I PUGÈS
MARIA CAELLES LACASTA

PROJECTS Enginyeria & Arquitectura
JAUME FLETA ABADAL

Projecte:
PROJECTE D'URBANITZACIÓ E1: PASSEIG DELS GORGS AL PARC DE L'ALBA DE CERDANYOLA DEL VALLÈS.

VIST I PLAU:
EL CAP DE SERVEI DE TERRITORI DE L'AJUNTAMENT DE CERDANYOLA DEL VALLÈS

VIST I PLAU:
EL CAP DE LA UNITAT DE PLANEJAMENT DE L'INSTITUT CATALÀ DEL SÒL

Emplaçament:
CERDANYOLA DEL VALLÈS

Títol del Plànol:
XARXES SUBMINISTRAMENT DE SERVEIS
COORDINACIÓ DE SERVEIS
SECCIONS DE SERVEIS TIPUS

Escala:
DIN A1 1/500
DIN A3 1/1000
0 m

Data: Juliol 2025

Nombre Plànol: 18.G.3

Nom. de fitxer: 18.G.3.DWG

FULL 8 DE 9

EIX Serraparera

SECCIÓ **S31**

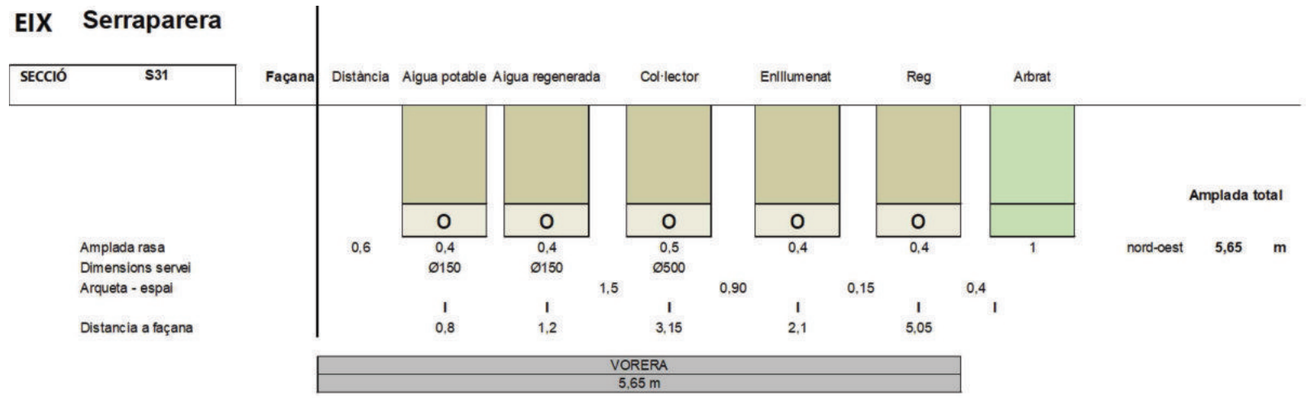

nom arxiu: F:\Compart\Dopec\23027 Projecte Rambla dels Gorgs\Edicio\LL09_250423_Projecte executiu v2\04_Edifaldes copia 2506\30R_ANOL5\18.G.03 Coordinacio serveis_Secc.dwg data últim guardat: 31/03/2025 10:25:00 data d'impressió: 7/14/2025 8:55

PARC DE L'ALBA
CERDANYOLA DEL VALLÈS
BARCELONA / CATALUNYA

CONSORCI URBANÍSTIC
DEL CENTRE DIRECCIONAL
DE CERDANYOLA DEL VALLÈS

Ajuntament de Cerdanyola del Vallès

INCASÒL Institut Català del Sòl

Autors del Projecte:
Dopec Enginyeria i Arquitectura
NORBERT TORRES I PUGÈS
MARIA CAELLES LACASTA

PROJECTS Enginyeria & Management
JAUME FLETA ABADAL

Projecte:
PROJECTE D'URBANITZACIÓ E1: PASSEIG DELS GORGS AL PARC DE L'ALBA DE CERDANYOLA DEL VALLÈS.

VIST I PLAU:
EL CAP DE SERVEI DE TERRITORI DE L'AJUNTAMENT DE CERDANYOLA DEL VALLÈS

VIST I PLAU:
EL CAP DE LA UNITAT DE PLANEJAMENT DE L'INSTITUT CATALÀ DEL SÒL

Emplaçament:
CERDANYOLA DEL VALLÈS

Títol del Plànol:
XARXES SUBMINISTRAMENT DE SERVEIS
COORDINACIÓ DE SERVEIS
SECCIONS DE SERVEIS TIPUS

Escala:
DIN A1 1/500
DIN A3 1/1000
0 m

Data: Juliol 2025

Nombre Plànol: 18.G.3

Nom. de fitxer: 18.G.3.DWG

FULL 9 DE 9